TAKE RACING TO THE NEXT LEVEL

MOTION ADAPTOR FRAME

INSTRUCTION MANUAL

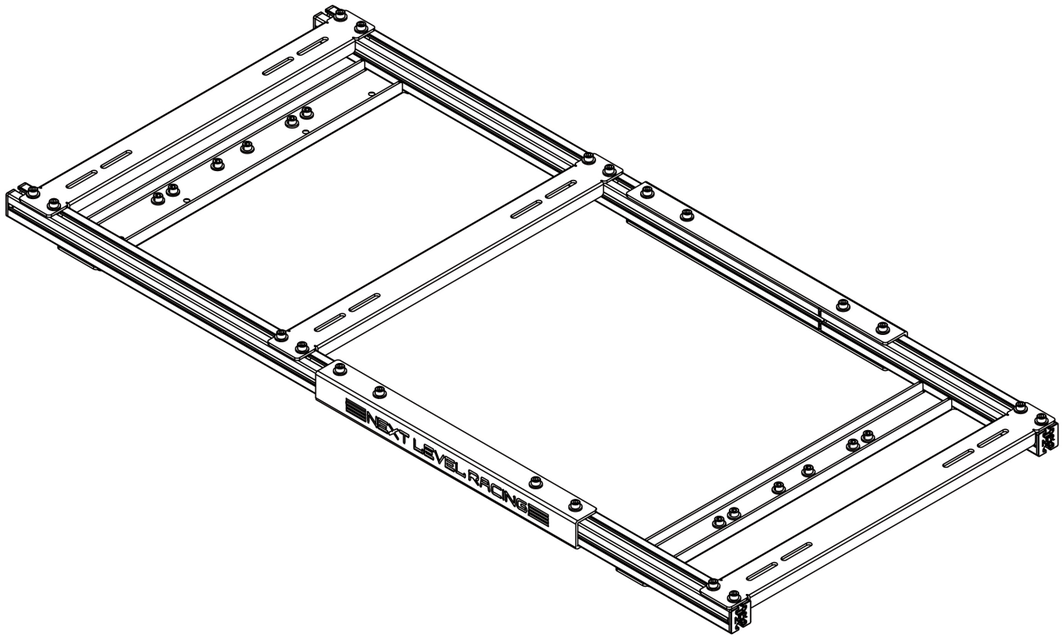

next level RACING

support@nextlevelracing.com

YOUR SIM RACING JOURNEY STARTS HERE

We know you're eager to start racing! Take your time with the instructions and follow this guide to assemble your product. You'll be setting yourself up for success by following the instruction booklet to fully optimize your product.

ASSEMBLY VIDEO

bit.ly/nlrbuild

FOLLOW US

@next_level_racing

@nextlevelracingOfficial

@nextlvlracing

Next Level Racing

support@nextlevelracing.com

TAKE RACING TO THE NEXT LEVEL

NEXTLEVELRACING.COM

next level RACING

PRE-RACE CHECKS

WARNING & ASSEMBLY TIPS

- Please do not use power tools for assembly as over tightening can damage your frame.
- Please ensure T-Nuts are correctly placed within the extrusion to prevent damaging parts.
- Lay out and build the Motion Adaptor Frame on a soft and protected level surface.
- Do not force parts together.
- Avoid cross threading bolts and nuts.
- If in doubt consult the installation video. (see QR code below or contact us at support@nextlevelracing.com)
- Beware of sharp edges on extrusion pieces.
- T-Nuts must be installed from the end of the profile and cannot be installed mid channel.
- The vibration of the Motion Plus Platform may loosen the bolts on the cockpit or the Adaptor Frame. Please make sure all the bolts of your rig are firmly tight before each session.

If you require any support with
your product please contact our friendly team at:
support@nextlevelracing.com

WARNING

CHOKING HAZARD - Small parts not for children under 3 years or any individuals who have a tendency to place inedible objects in their mouths.

ASSEMBLY VIDEO

bit.ly/nlrbuild

IN THE BOX

*NOT TO SCALE

***NOTE**: Some Items Come with Rust Resistant Coating*

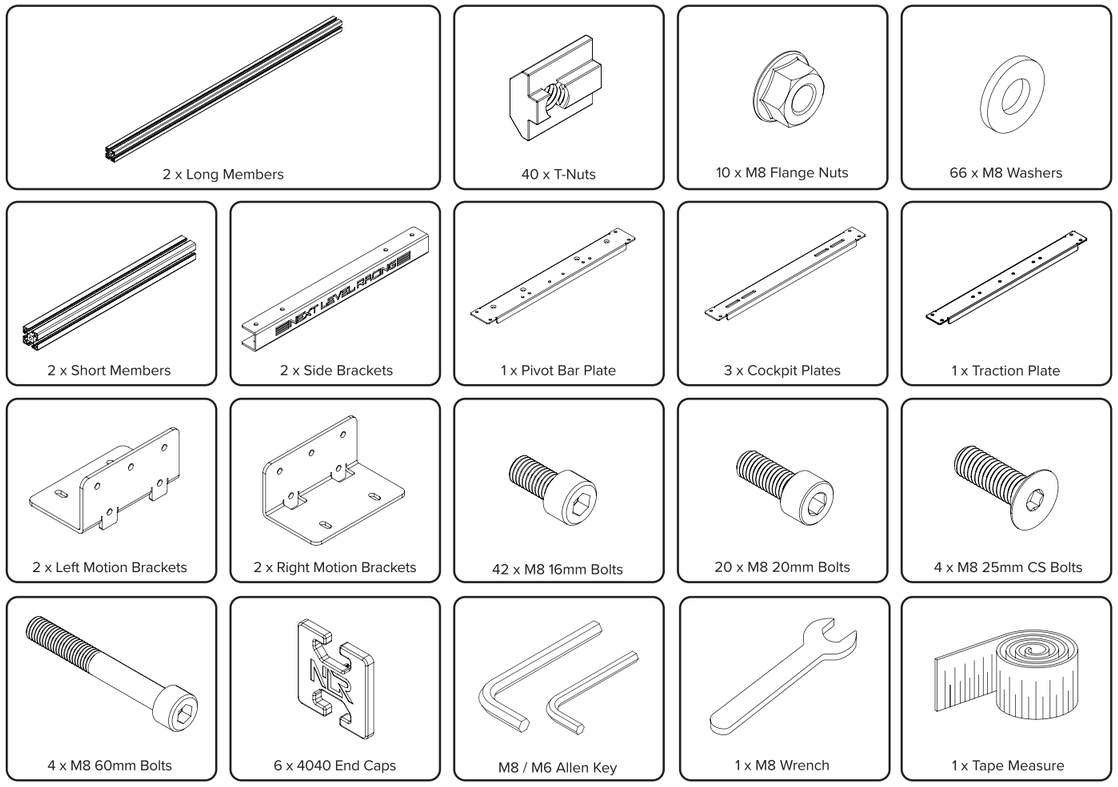

TABLE OF CONTENTS

- Side Members assembly (for Motion Plus configurations) — Pages: 07 - 08
- FGT Cockpit + 1 x Motion Plus (Front) — Pages: 08 - 11
- FGT Cockpit + 1 x Motion Plus (Back) — Pages: 11 - 14
- FGT Cockpit + 2 x Motion Plus — Pages: 15 - 17
- FGT Cockpit + Traction Plus — Pages: 18 - 22
- Flight Simulator + 1 x Motion Plus (Back) — Pages: 23 - 25
- Flight Simulator + 1 x Motion Plus (Front) — Pages: 26 - 28
- Flight Simulator + 2 x Motion Plus — Pages: 29 - 30
- Flight Simulator + Traction Plus — Pages: 31 - 37

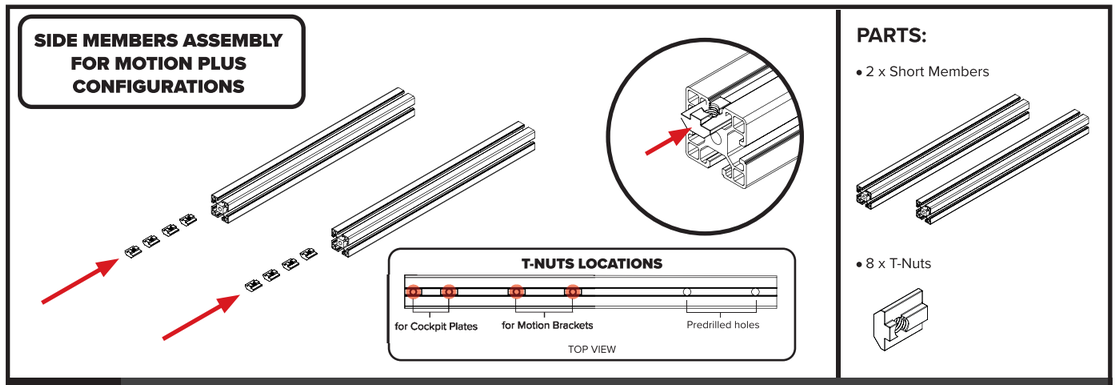

01 Install 4 x T-Nuts into the top channel of each Short Member and slide them to the marked locations (red dots).

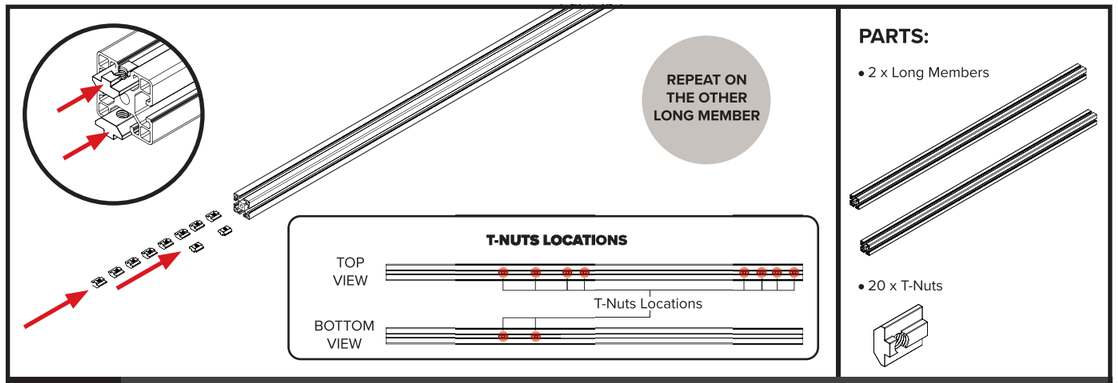

02 Install 8 x T-Nuts into the top channel and 2 x T-Nuts into the bottom channel of each Long Member. Slide them to the marked locations (red dots).

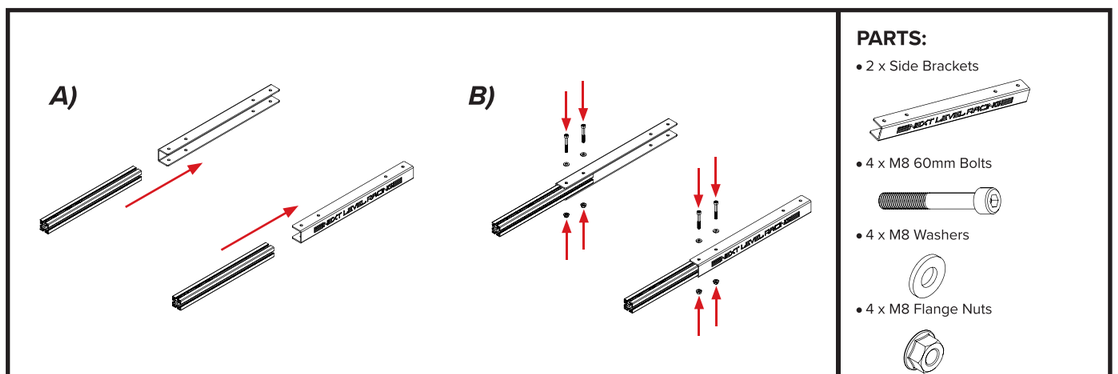

03 A) Align the through holes on the Short Members (From Step 01) with the holes on the Side Brackets.
B) Bolt through and secure with 4 x M8 Bolts, Washers and Flange Nuts.

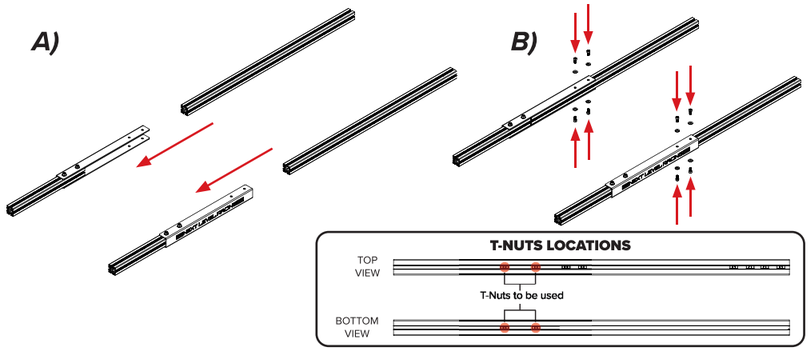

PARTS:

- 8 x M8 16mm Bolts

- 8 x M8 Washers

04 A) Align the holes on the Side Brackets with the T-Nuts previously installed on the long members in **Step 02**. B) Bolt through and secure with 8 x M8 Bolts and Washers. Do not fully tighten the bolts.

FOR DIFFERENT CONFIGURATIONS SKIP TO PAGES REFERRED IN THE TABLE OF CONTENTS

FGT Cockpit
+
1 x Motion Plus (Front)

Complete **Steps 01 to 04** before starting this Step

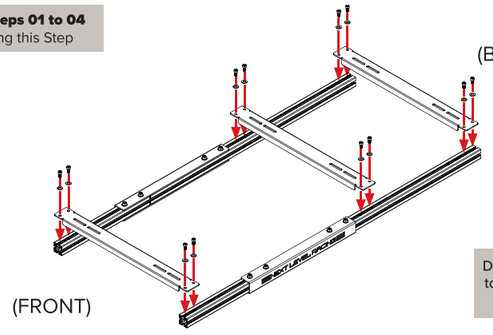

Do not fully tighten the bolts to allow final adjustments in future steps.

PARTS:

- 3 x Cockpit Plates

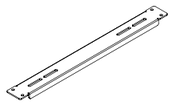

- 12 x M8 16mm Bolts

- 12 x M8 Washers

05 Align the mounting holes on the Cockpit Plates with the T-Nuts previously installed in **Steps 01 and 02**. Bolt through and secure with 12 x M8 Bolts and Washers.

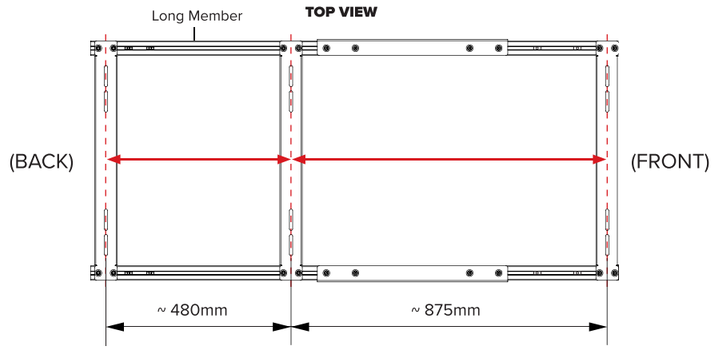

PARTS:

- 1 x Tape Measure

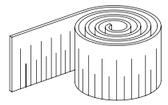

Tip: Use the tape measure to accurately position the slots in the plates apart from each other for a better alignment with the cockpit.

06 Position the slots in the Cockpit Plates 480mm and 875mm from each other. Do this by adjusting the Long Members and Cockpit Plates as needed.

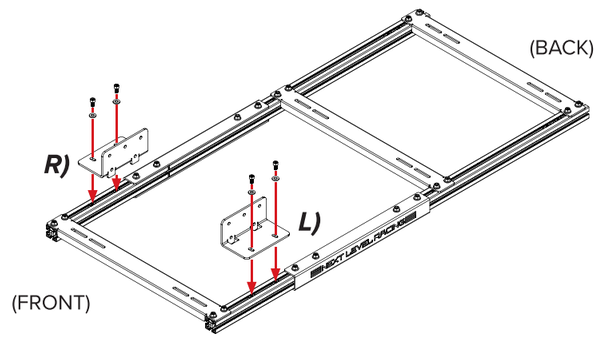

PARTS:

- 1 x Right Motion Bracket
- 1 x Left Motion Bracket

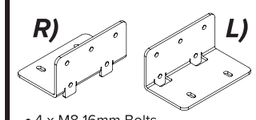

- 4 x M8 16mm Bolts

- 4 x M8 Washers

07 Align the holes on the Motion Brackets with the T-Nuts previously installed in **Step 01**. Bolt through and secure with 4 x M8 Bolts and Washers.

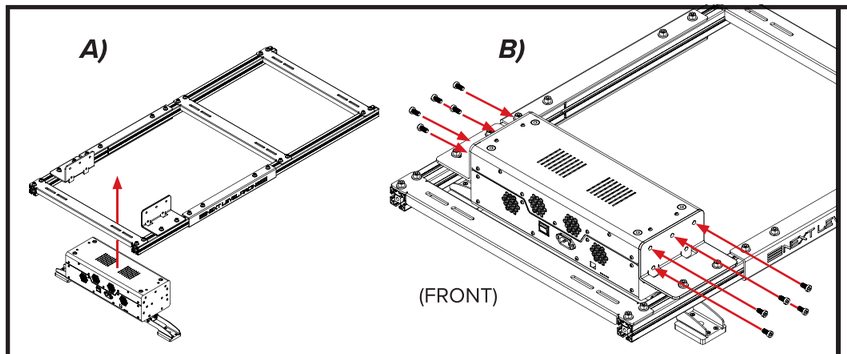

PARTS:

- 1 x Motion Plus

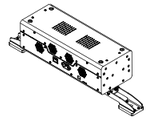

- 10 x Motion Plus Mounting Hardware (Included with Motion Plus)

08 A) Align the mounting holes on the Motion Plus with the holes on the Motion Brackets. B) Bolt through and secure with the mounting hardware provided with Motion Plus.

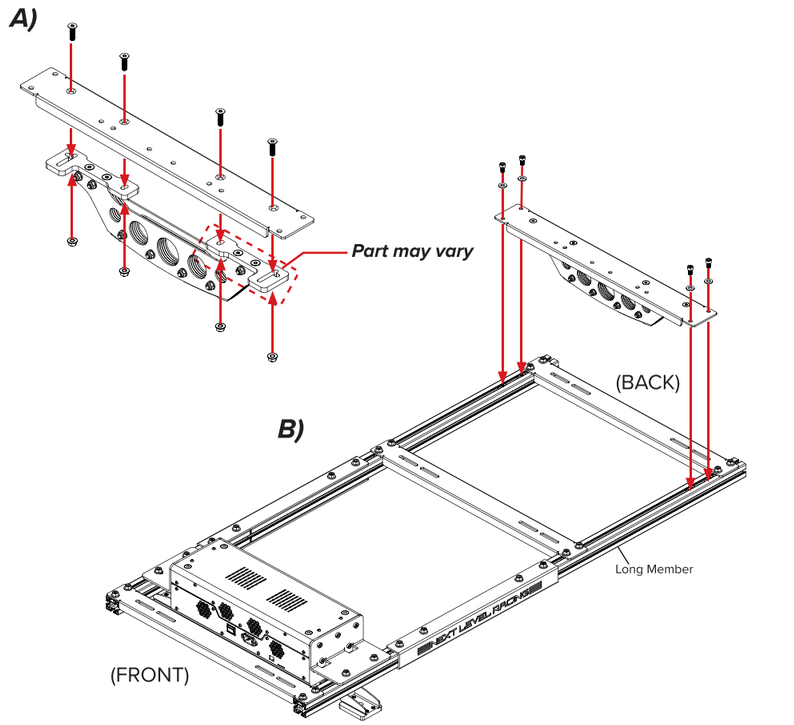

PARTS:

- 1 x Motion Plus Pivot Bar

- 1 x Pivot Bar Plate

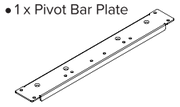

- 4 x M8 25mm Countersunk Bolts

- 4 x M8 Flange Nuts

- 4x M8 16mm Bolts

- 4 x M8 Washers

09

A) Align the countersunk holes on the Pivot Bar Plate with the mounting holes on the Motion Plus Pivot Bar. Bolt through and secure with 4 x M8 Countersunk Bolts and Flange Nuts.

B) Align the mounting holes on the Pivot Bar Plate assembly with the T-Nuts previously installed in **Step 02**. Bolt through and secure with 4 x M8 Bolts and Washers.

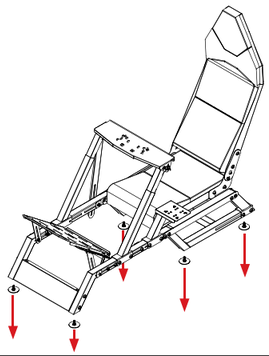

PARTS:

- NIL

10

Remove any attached feet from the F-GT cockpit.

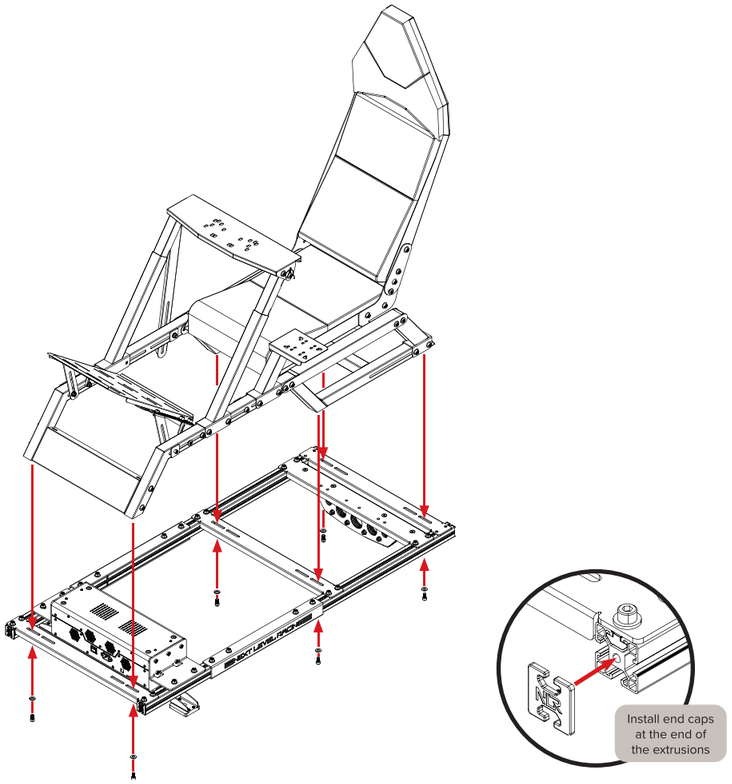

PARTS:

- 6x M8 20mm Bolts

- 6 x M8 Washers

- 4 x End Caps

Tip: Lift the cockpit with 2 people.

11

Align the threaded inserts in the cockpit, where the feet were installed, with the mounting slots in the Cockpit Plates.
Bolt through and secure with 6 x M8 Bolts and Washers. Firmly tighten the Bolts securing the Cockpit Plates to the frame.

FGT Cockpit
+
1 x Motion Plus (Back)

Complete **Steps 01 to 04** before starting this Step

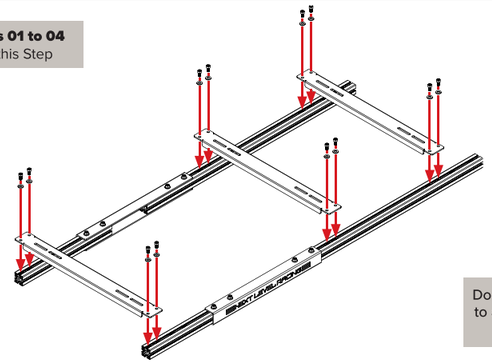

Do not fully tighten the bolts to allow final adjustments in future steps.

PARTS:

- 3 x Cockpit Plates

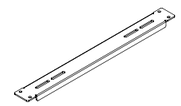

- 12 x M8 16mm Bolts

- 12 x M8 Washers

12 Align the mounting holes on the Cockpit Plates with the T-Nuts previously installed in **Steps 01 and 02.** Bolt through and secure with 12 x M8 Bolts and Washers.

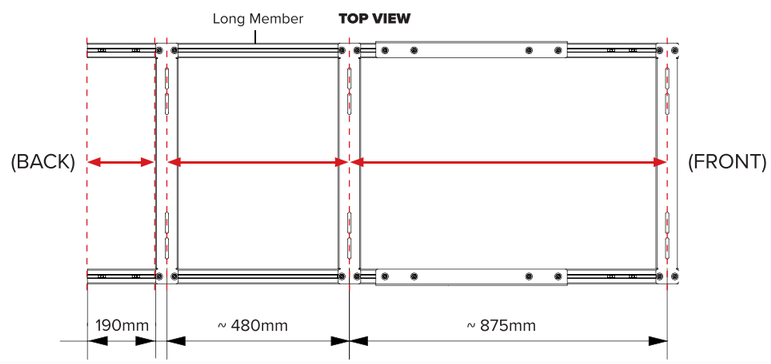

PARTS:

- 1 x Tape Measure

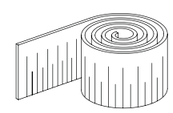

Tip: Use the tape measure to accurately position the slots in the plates apart from each other for a better alignment with the cockpit.

13 Position the Cockpit Plates 480mm and 875mm from each other. Allow 190mm of clearance on the back of the frame. Do this by adjusting Long Members and Cockpit Plates as needed.

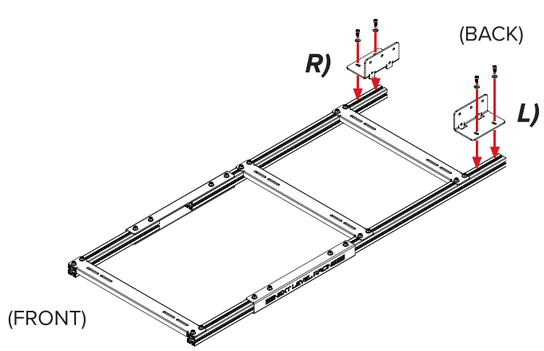

PARTS:

- 1 x Right Motion Bracket
- 1 x Left Motion Bracket

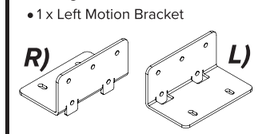

- 4 x M8 16mm Bolts

- 4 x M8 Washers

14 Align the holes on the Motion Brackets with the T-Nuts previously installed in **Step 02**. Bolt through and secure with 4 x M8 Bolts and Washers.

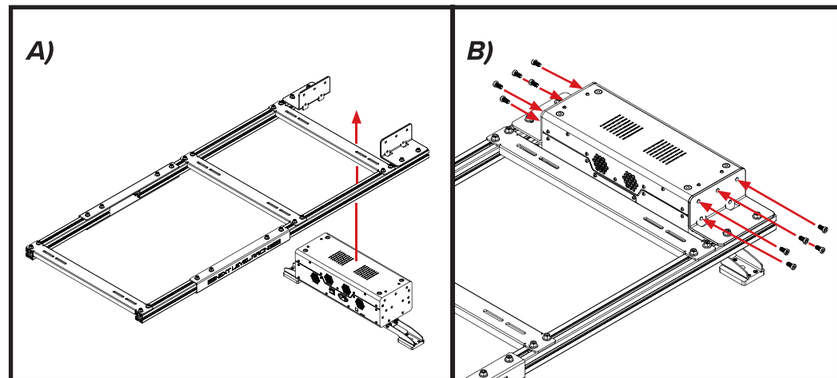

PARTS:

- 1 x Motion Plus

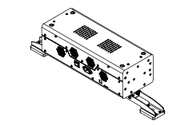

- 10 x Motion Plus Mounting Hardware (Included with Motion Plus)

15 A) Align the mounting holes on the Motion Plus with the holes on the Motion Brackets.
B) Bolt through and secure with the mounting hardware provided with Motion Plus.

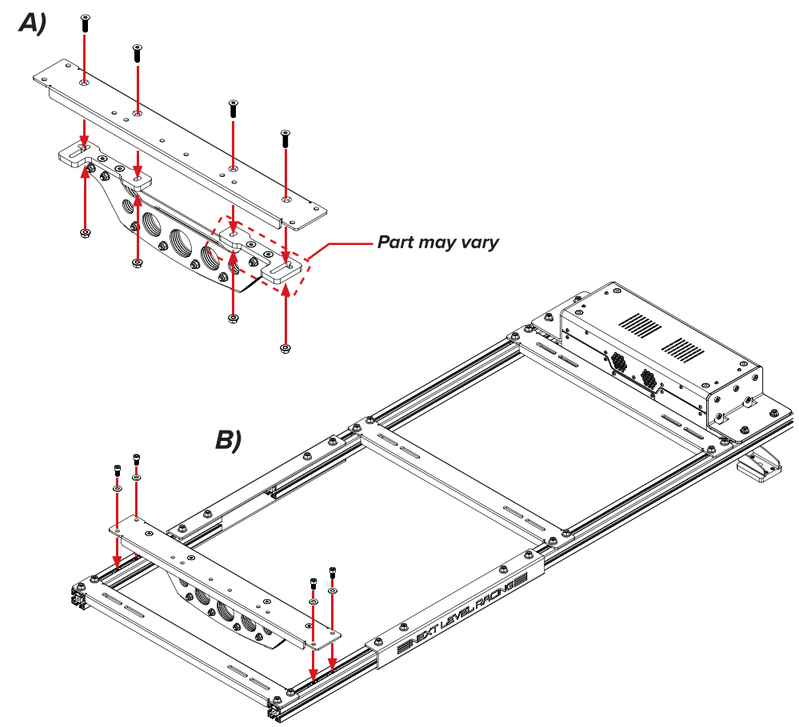

PARTS:

- 1 x Motion Plus Pivot Bar

- 1 x Pivot Bar Plate

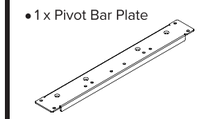

- 4 x M8 25mm Countersunk Bolts

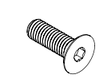

- 4 x M8 Flange Nuts

- 4x M8 16mm Bolts

- 4 x M8 Washers

16 A) Align the countersunk holes on the Pivot Bar Plate with the mounting holes on the Motion Plus Pivot Bar. Bolt through and secure with 4 x M8 Countersunk Bolts and Flange Nuts.

B) Align the mounting holes on the Pivot Bar Plate assembly with the T-Nuts previously installed in **Step 01**. Bolt through and secure with 4 x M8 Bolts and Washers.

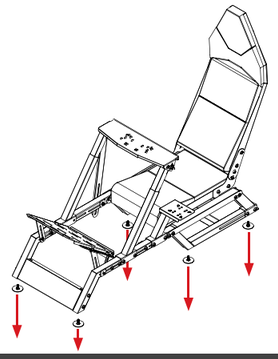

PARTS:

- NIL

17 Remove any attached feet from the F-GT cockpit.

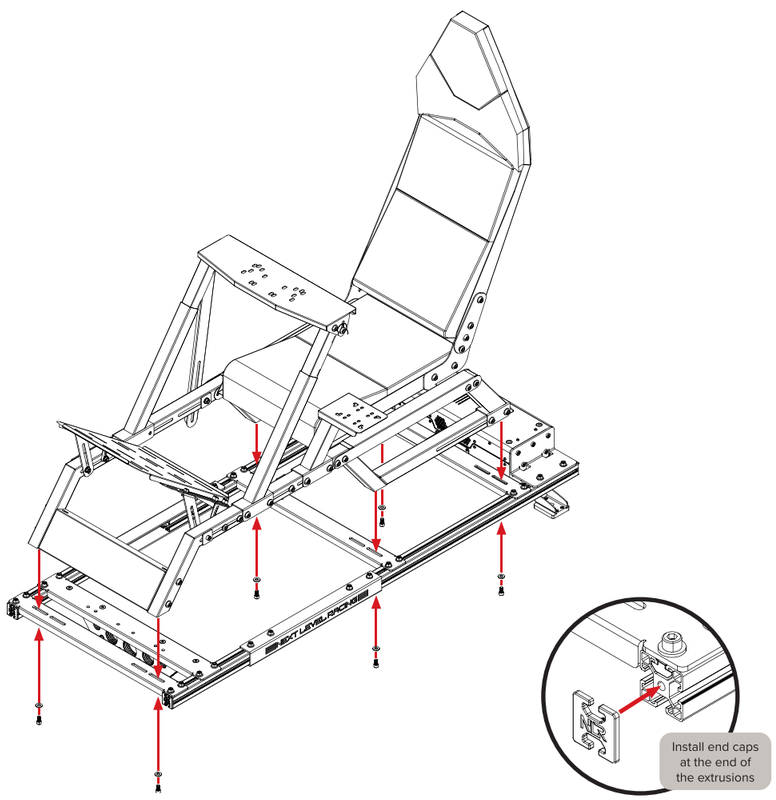

PARTS:

- 6 x M8 20mm Bolts

- 6 x M8 Washers

- 4 x End Caps

Tip: Lift the cockpit with 2 people.

18 Align the threaded inserts on the cockpit, where the feet were installed, with the mounting slots in the Cockpit Plates. Bolt through and secure with 6 x M8 Bolts and Washers. Firmly tighten the bolts securing the Cockpit Plates to the frame.

FGT Cockpit + 2 x Motion Plus

Complete **Steps 01 to 04** before starting this Step

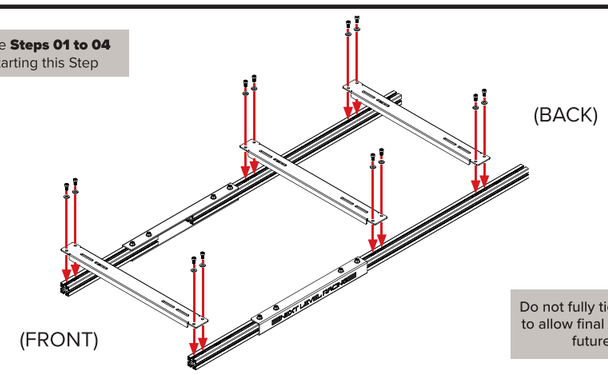

Do not fully tighten the bolts to allow final adjustments in future steps.

PARTS:

- 3 x Cockpit Plates

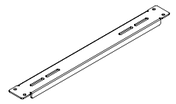

- 12 x M8 16mm Bolts

- 12 x M8 Washers

19 Align the mounting slots on the Cockpit Plates with the T-Nuts previously installed in **Steps 01 and 02.** Bolt through and secure with 12 x M8 Bolts and Washers.

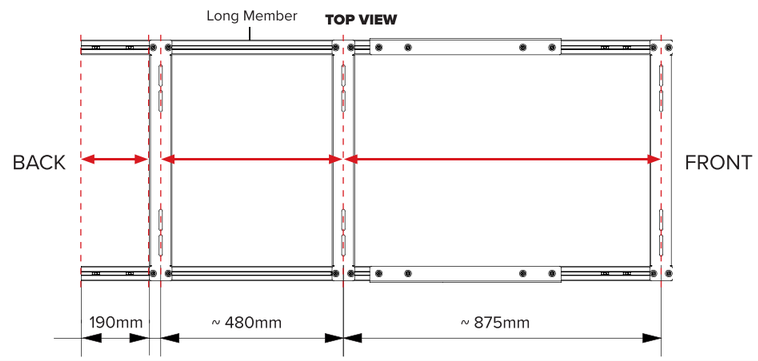

PARTS:

- 1 x Tape Measure

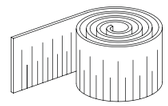

Tip: Use the tape measure to accurately position the slots in the plates apart from each other for the different motion setups.

20 Position the Cockpit Plates 480mm and 875mm from each other. Allow 190mm of clearance on the back of the frame. Do this by adjusting the Long Members and Cockpit Plates as needed.

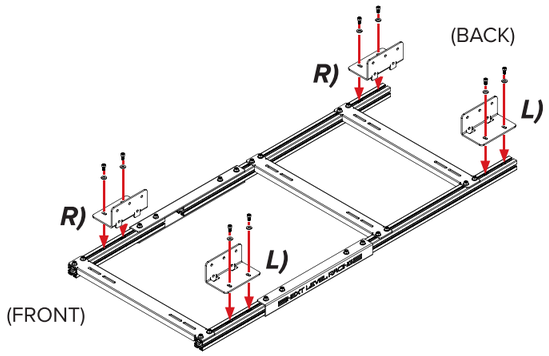

PARTS:

- 2 x Right Motion Brackets
- 2 x Left Motion Brackets

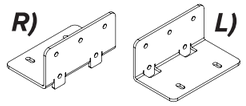

- 8 x M8 16mm Bolts

- 8 x M8 Washers

21 Align the holes on the Motion Brackets with T-Nuts previously installed in **Step 01 and 02**.
Bolt through and secure with 8 x M8 Bolts and Washers.

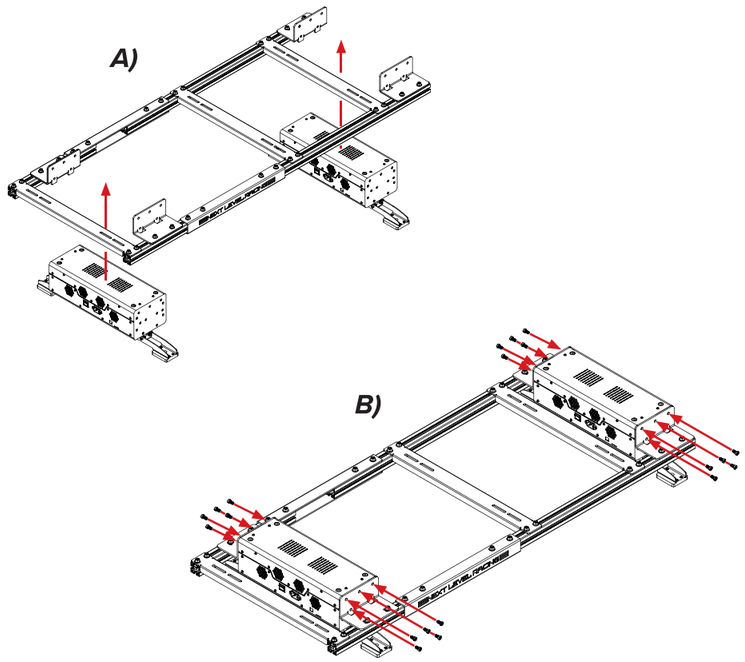

PARTS:

- 2 x Motion Plus

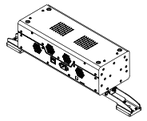

- 20 x Motion Plus Mounting Hardware (Included with Motion Plus)

22 A) Align the mounting holes on the Motion Plus with the holes on the Motion Brackets.
B) Bolt through and secure with the mounting hardware provided with Motion Plus.

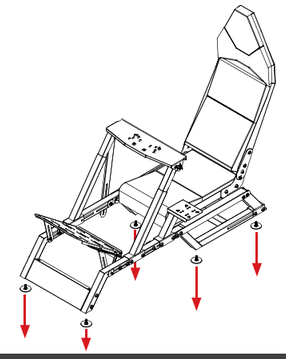

PARTS:

- NIL

23 Remove any attached feet from the F-GT cockpit.

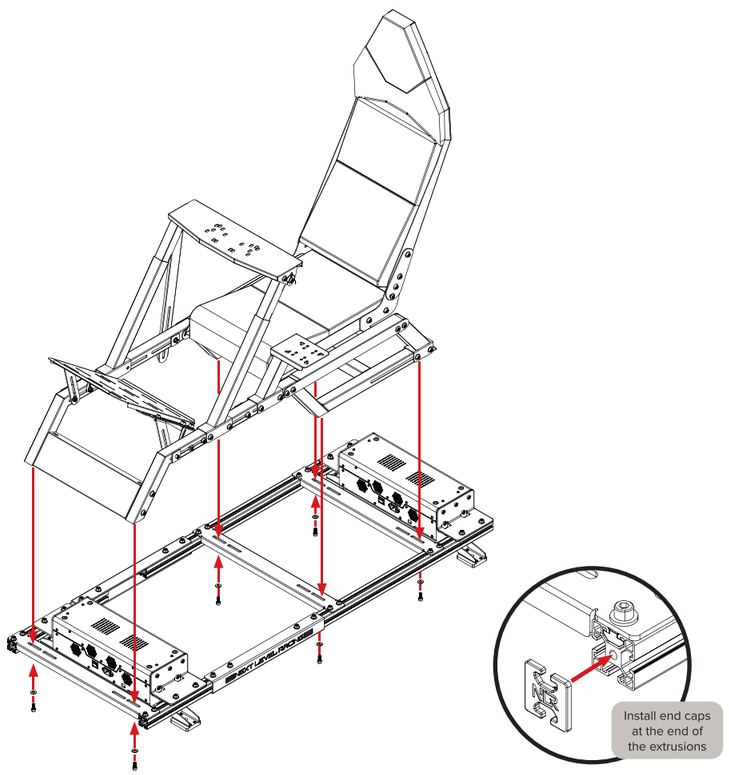

PARTS:

- 6x M8 20mm Bolts

- 6 x M8 Washers

- 4 x End Caps

Tip: Lift the cockpit with 2 people.

24 Align the threaded inserts in the cockpit, where the feet were installed, with the mounting slots in the Cockpit Plates.
Bolt through and secure with 6 x M8 Bolts and Washers. Firmly tighten the bolts securing the Cockpit Plates to the frame.

FGT Cockpit
+
Traction Plus

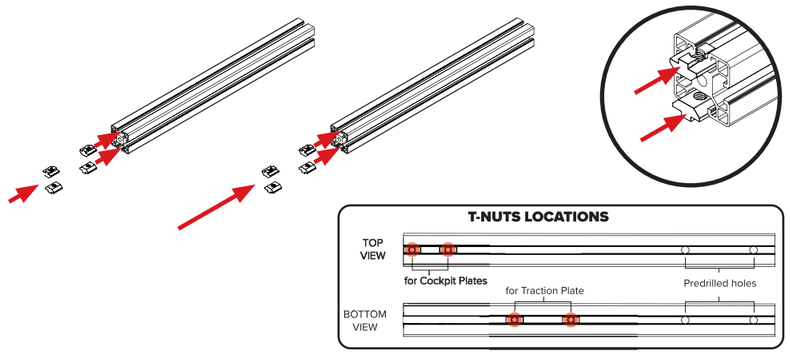

PARTS:

- 2 x Short Members

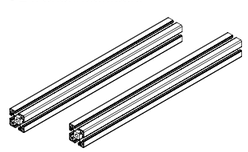

- 8 x T-Nuts

25

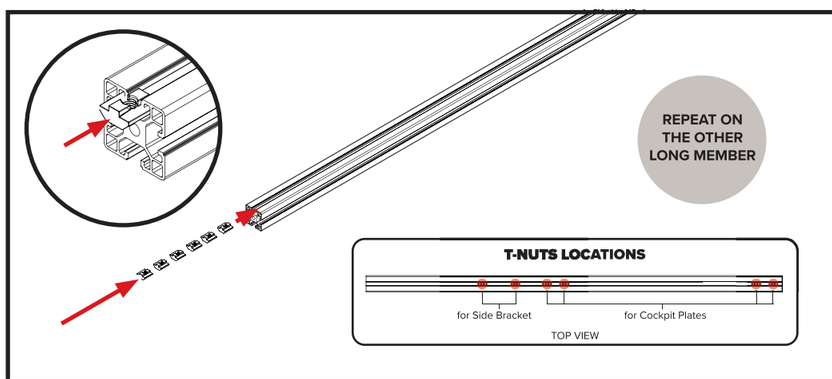

PARTS:

- 2 x Long Members

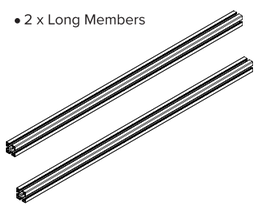

- 12 x T-Nuts

26

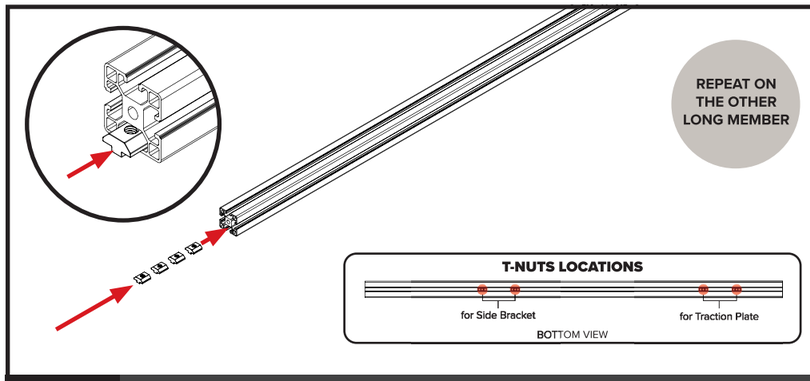

PARTS:

- 2 x Long Members

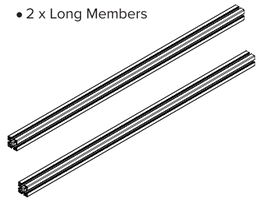

- 8 x T-Nuts

27

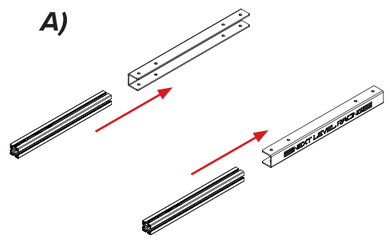

PARTS:

- 2 x Side Brackets

- 4 x M8 60mm Bolts

- 4 x M8 Washers

- 4 x M8 Flange Nuts

28 A) Align the through holes on the Short Members (From Step 25) with the holes on the Side Brackets. B) Bolt through and secure with 4 x M8 Bolts, Washers and Flange Nuts.

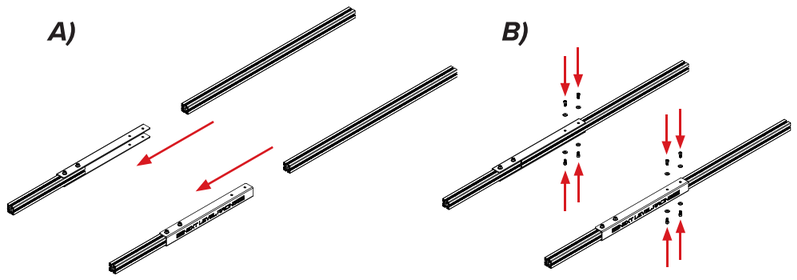

PARTS:

- 8 x M8 16mm Bolts

- 8 x M8 Washers

29 A) Align the holes on the Side Brackets with the T-Nuts previously installed on the Long Members in **Steps 26 and 27**. B) Bolt through and secure with 8 x M8 Bolts and Washers.

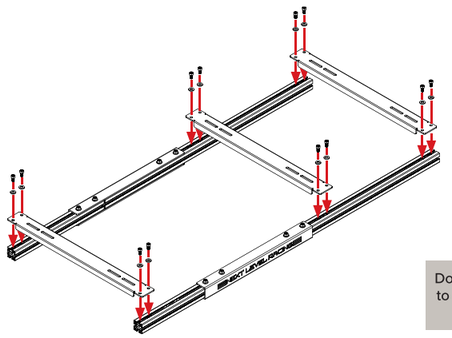

Do not fully tighten the bolts to allow final adjustments in future steps.

PARTS:

- 12 x M8 16mm Bolts

- 12 x M8 Washers

30 Align the mounting slots on the Cockpit Plates with the T-Nuts previously installed in **Steps 25 and 26.** Bolt through and secure with 12 x M8 Bolts and Washers.

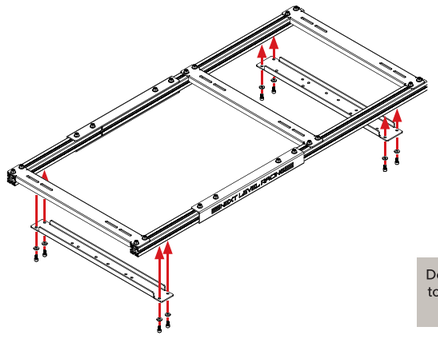

Do not fully tighten the bolts to allow final adjustments in future steps.

PARTS:

- 1 x Pivot Bar Plate

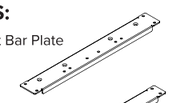

- 1 x Traction Plate

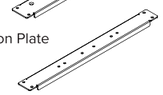

- 8 x M8 16mm Bolts

- 8 x M8 Washers

31 Align the mounting holes on the Pivot Bar Plate and Traction Plate with the T-Nuts previously installed in **Step 25 and 27**. Bolt through and secure with 8 x M8 Bolts and Washers.

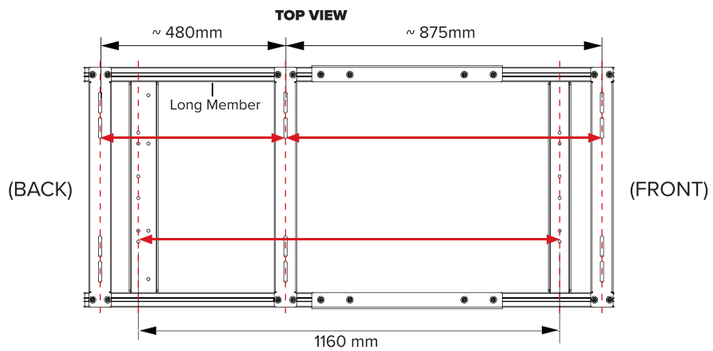

PARTS:

- 1 x Tape Measure

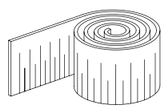

Tip: Use the tape measure to accurately position the slots in the plates apart from each other for better alignment with the cockpit.

32 Position the slots in the Cockpit Plates 480mm and 875mm from each other.
Position the slots in the Traction Plate and Pivot Bar Plate 1160mm from each other. (Critical Measurement).

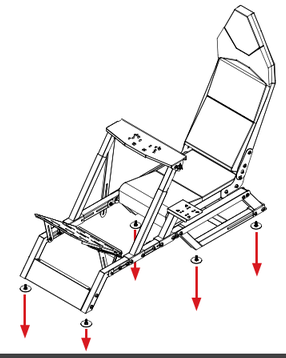

PARTS:

- NIL

33 Remove any attached feet from the F-GT cockpit.

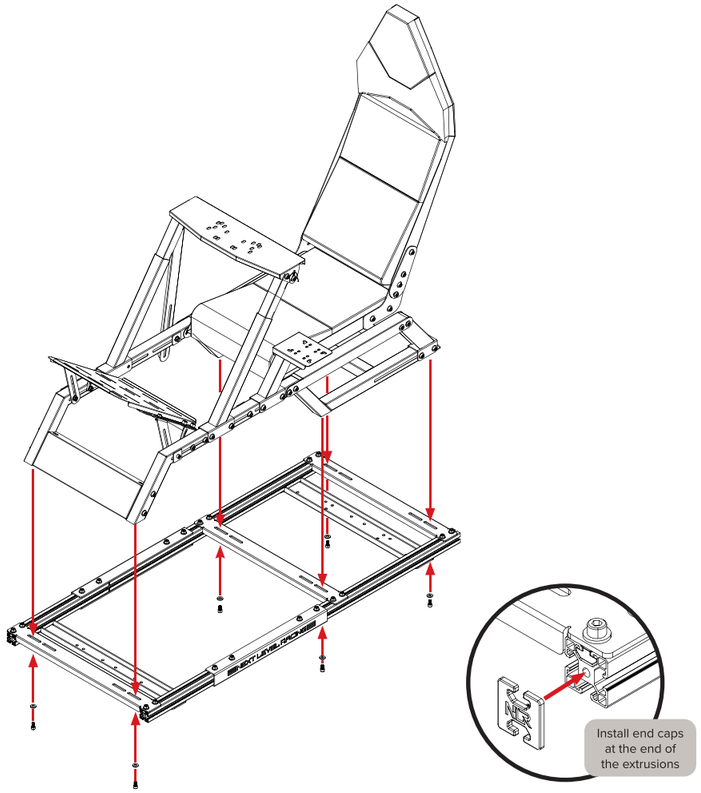

PARTS:

- 6 x M8 20mm Bolts

- 6 x M8 Washers

- 4 x End Caps

Tip: Lift the cockpit with 2 people.

34 Align the threaded inserts in the cockpit, where the feet were installed, with the mounting slots in the Cockpit Plates.
Bolt through and secure with 6 x M8 Bolts and Washers. Firmly tighten the Cockpit Plates to the frame.

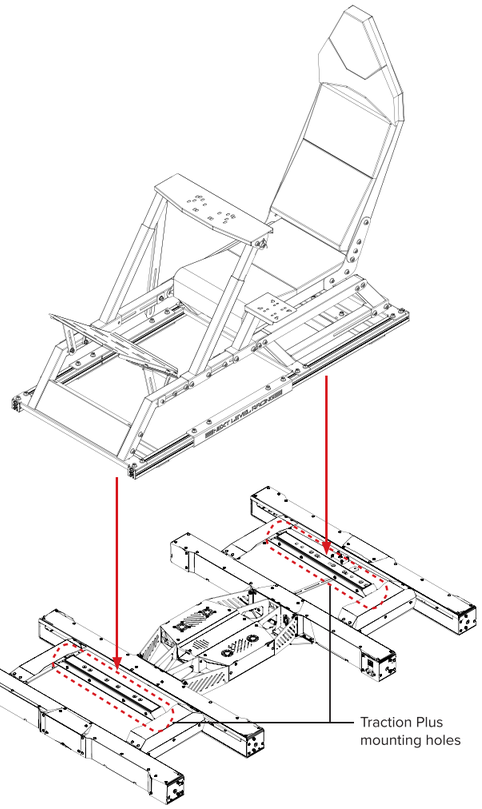

PARTS:

- NIL

Tip: Lift the cockpit with 2 people.

35 Align the Traction Plus mounting holes with the holes on the Pivot Bar Plate and Traction Plate.

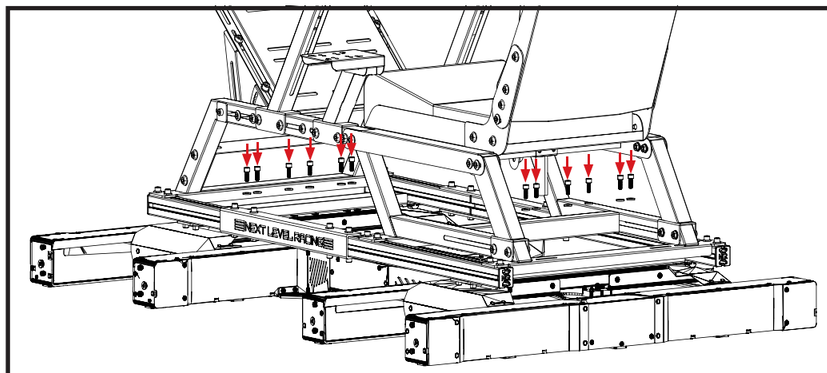

PARTS:

- 12 x M8 20mm Bolts

- 12 x M8 Washers

36 Bolt through and secure with 12 x M8 Bolts and Washers.

FLIGHT SIMULATOR Cockpit + 1 x Motion Plus (Back)

Complete **Steps 01 to 04** before starting this Step

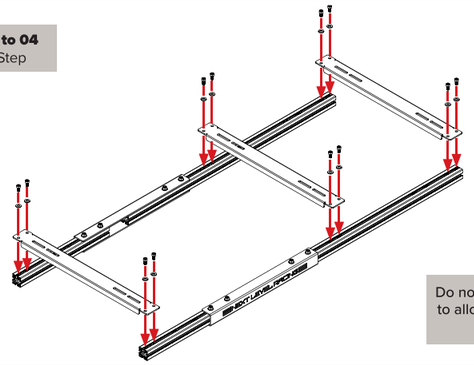

Do not fully tighten the bolts to allow final adjustments in future steps.

PARTS:

- 3 x Cockpit Plates

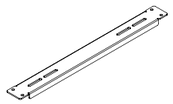

- 12 x M8 16mm Bolts

- 12 x M8 Washers

37 Align the mounting slots on the Cockpit Plates with the T-Nuts previously installed in **Steps 01 and 02**. Bolt through and secure with 12 x M8 Bolts and Washers.

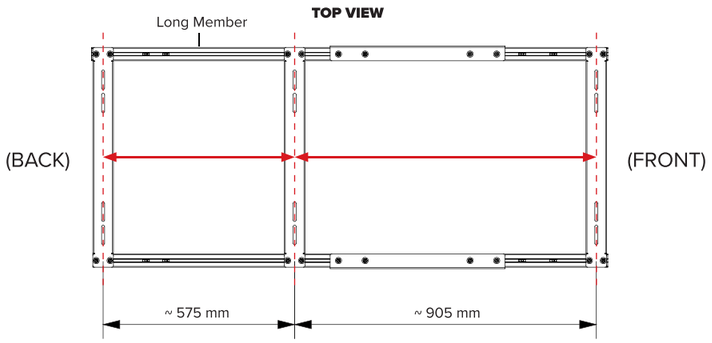

PARTS:

- 1 x Tape Measure

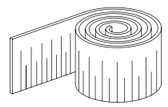

Tip: Use the tape measure to accurately position the slots in the plates apart from each other for better alignment with the cockpit.

38 Position the Cockpit Plates 575mm and 905mm from each other.

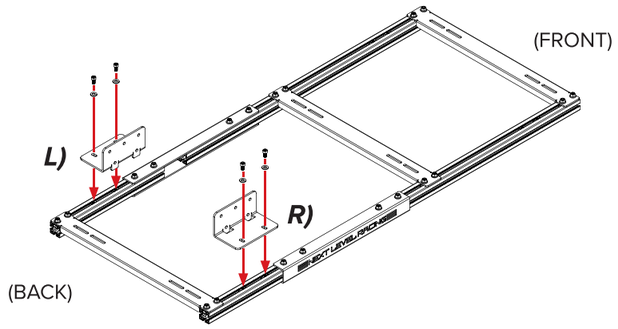

PARTS:

- 1 x Right Motion Bracket
- 1 x Left Motion Bracket

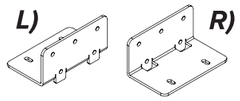

- 4 x M8 16mm Bolts

- 4 x M8 Washers

39 Align the holes on the Motion Brackets with the T-Nuts previously installed in **Step 01**. Bolt through and secure with 4 x M8 Bolts and Washers.

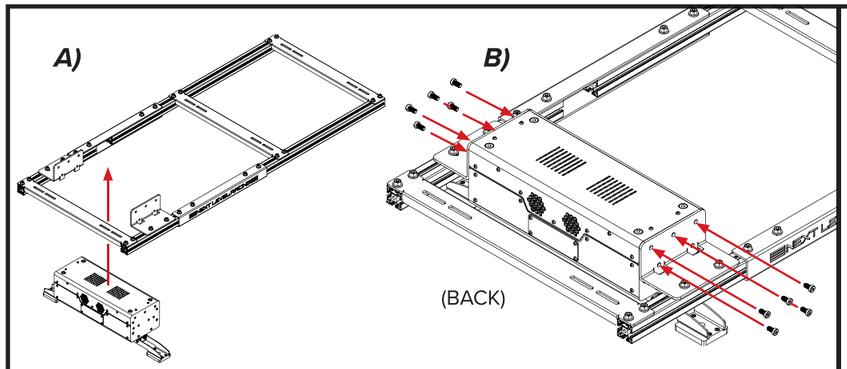

PARTS:

- 1 x Motion Plus

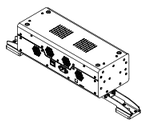

- 10 x Motion Plus Mounting Hardware (Included with Motion Plus)

40 A) Align the mounting holes on the Motion Plus with the holes on the Motion Brackets. B) Bolt through and secure with the mounting hardware provided with Motion Plus.

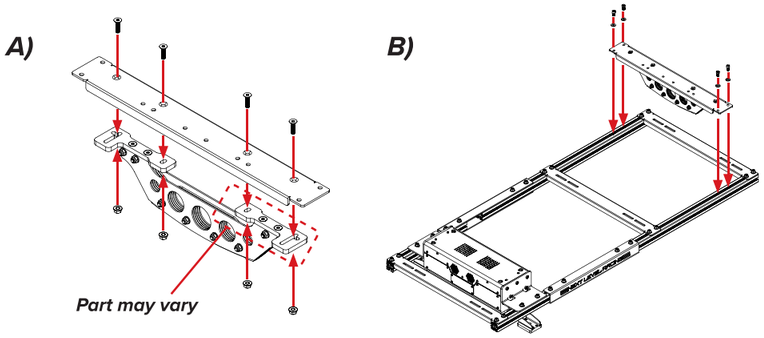

PARTS:

- 1 x Motion Plus Pivot Bar

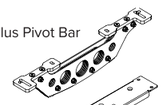

- 1 x Pivot Bar Plate

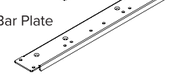

- 4 x M8 25mm Countersunk Bolts
- 4 x M8 16mm Bolts
- 4 x M8 Washers
- 4 x M8 Flange Nuts

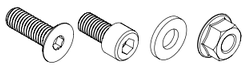

41 A) Align the countersunk holes on the Pivot Bar Plate with the mounting holes on the Motion Plus Pivot Bar. Bolt through and secure with 4 x M8 Countersunk Bolts and Flange Nuts. B) Align the mounting holes on the Pivot Bar Plate assembly with the T-Nuts previously installed in **Step 02**. Bolt through and secure with 4 x M8 Bolts and Washers.

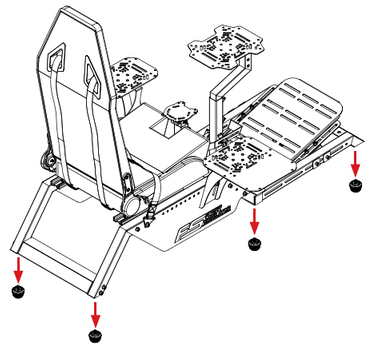

PARTS:

- NIL

42 Remove any attached feet from the Flight Simulator.

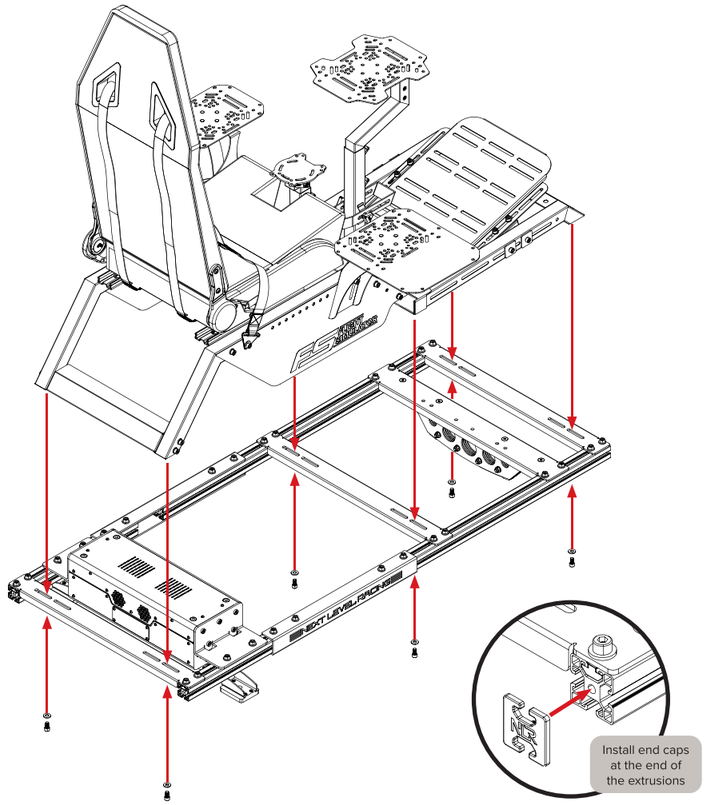

PARTS:

- 6 x M8 20mm Bolts

- 6 x M8 Washers

- 4 x End Caps

Tip: Lift the cockpit with 2 people.

43 Align the threaded inserts in the cockpit, where the feet were installed, with the mounting slots in the Cockpit Plates. Bolt through and secure with 6 x M8 Bolts and Washers. Firmly tighten the Cockpit Plates to the frame.

FLIGHT SIMULATOR Cockpit
+
1 x Motion Plus (Front)

Complete **Steps 01 to 04** before starting this Step

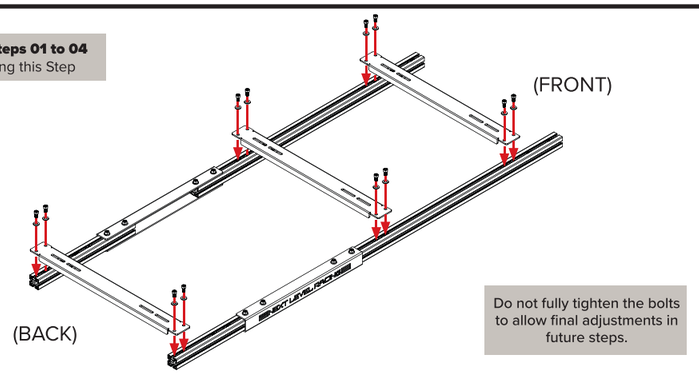

Do not fully tighten the bolts to allow final adjustments in future steps.

PARTS:

- 3 x Cockpit Plates

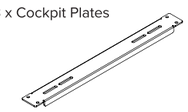

- 12 x M8 16mm Bolts

- 12 x M8 Washers

44 Align the mounting slots on the Cockpit Plates with the T-Nuts previously installed in **Steps 01 and 02**. Bolt through and secure with 12 x M8 Bolts and Washers.

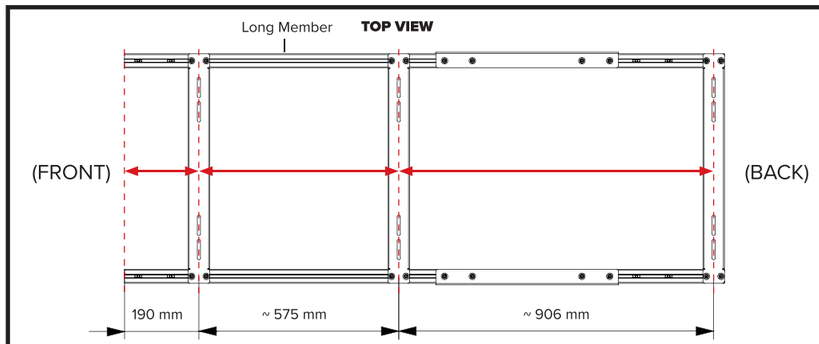

PARTS:

- 1 x Tape Measure

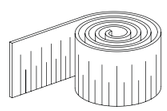

Tip: Use the tape measure to accurately position the slots in the plates apart from each other for better alignment with the cockpit.

45 Position the Cockpit Plates 575mm and 906mm from each other. Leave a 190mm gap at the front.

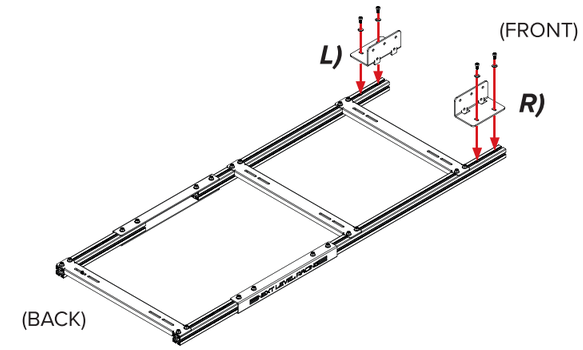

PARTS:

- 1 x Right Motion Bracket
- 1 x Left Motion Bracket

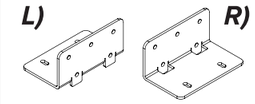

- 4 x M8 16mm Bolts

- 4 x M8 Washers

46 Align the holes on the Motion Brackets with the T-Nuts previously installed in **Step 02**. Bolt through and secure with 4 x M8 Bolts and Washers.

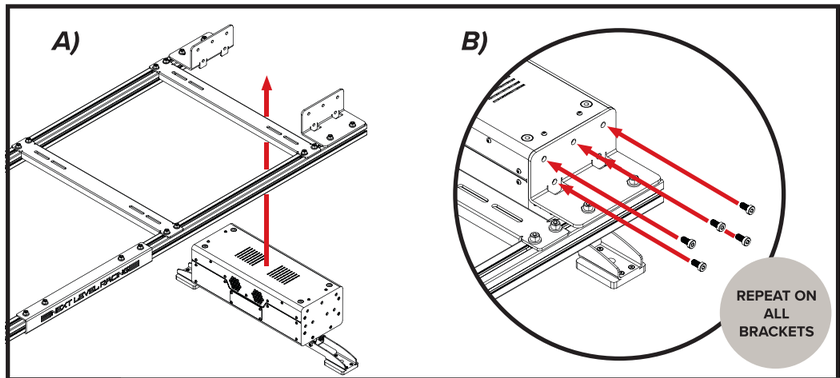

PARTS:

- 1 x Motion Plus

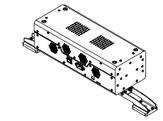

- 10 x Motion Plus Mounting Hardware (Included in Motion Plus)

47 A) Align the threaded holes on the Motion Plus with the holes on the Motion Brackets. B) Bolt through and secure with the mounting hardware provided with Motion Plus.

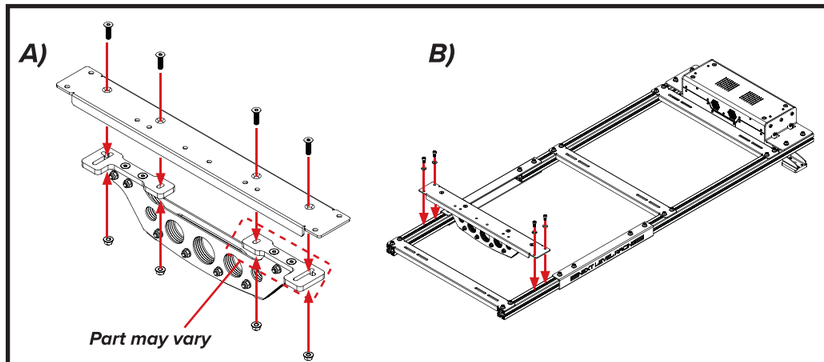

PARTS:

- 1 x Motion Plus Pivot Bar

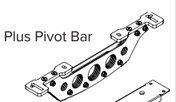

- 1 x Pivot Bar Plate

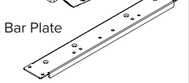

- 4 x M8 25mm Countersunk Bolts
- 4 x M8 16mm Bolts
- 4 x M8 Washers
- 4 x M8 Flange Nuts

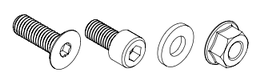

48 A) Align the countersunk holes on the Pivot Bar Plate with the mounting holes on the Motion Plus Pivot Bar. Bolt through and secure with 4 x M8 Countersunk Bolts and Flange Nuts. B) Align the mounting holes on the Pivot Bar Plate assembly with the T-Nuts previously installed in **Step 01**. Bolt through and secure with 4 x M8 Bolts and Washers.

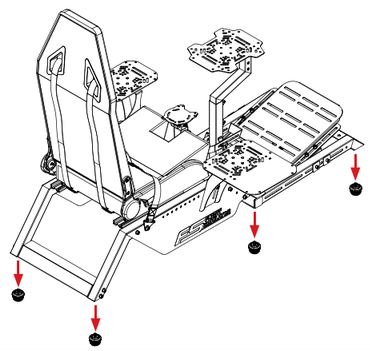

PARTS:
- NIL

49 Remove any attached feet from the Flight Simulator.

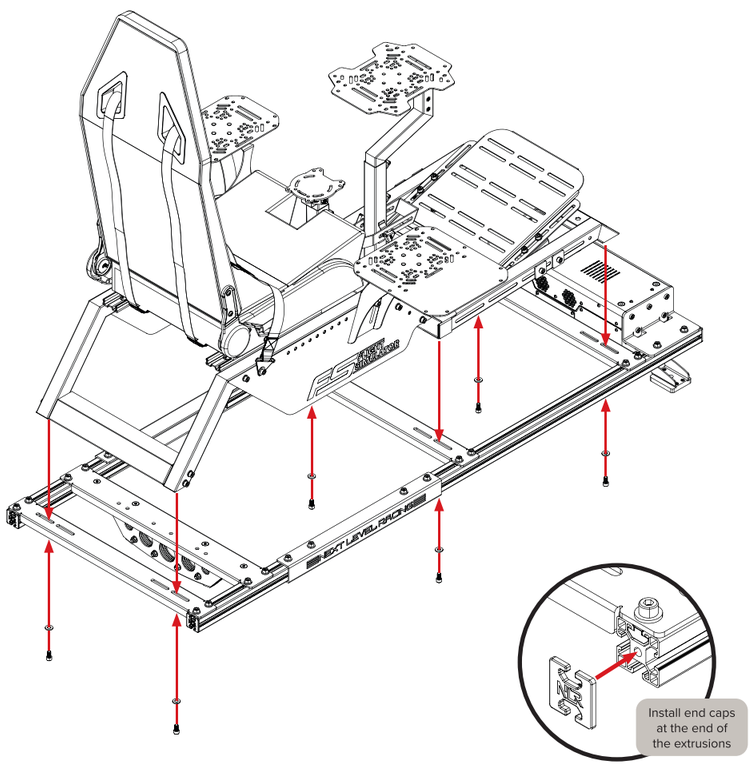

PARTS:
- 6 x M8 20mm Bolts
- 6 x M8 Washers
- 4 x End Caps

Tip: Lift the cockpit with 2 people.

50 Align the threaded inserts in the cockpit, where the feet were installed, with the mounting slots in the Cockpit Plates. Bolt through and secure with 6 x M8 Bolts and Washers. Firmly tighten the Cockpit Plates to the frame.

FLIGHT SIMULATOR Cockpit
+
2 x Motion Plus

Complete **Steps 01 to 04** before starting this Step

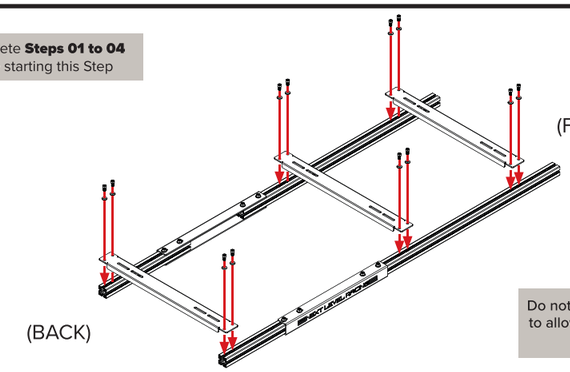

Do not fully tighten the bolts to allow final adjustments in future steps.

PARTS:
- 3 x Cockpit Plates
- 12 x M8 16mm Bolts
- 12 x M8 Washers

51 Align the mounting slots on the Cockpit Plates with the T-Nuts previously installed in **Steps 01 and 02**. Bolt through and secure with 12 x M8 Bolts and Washers.

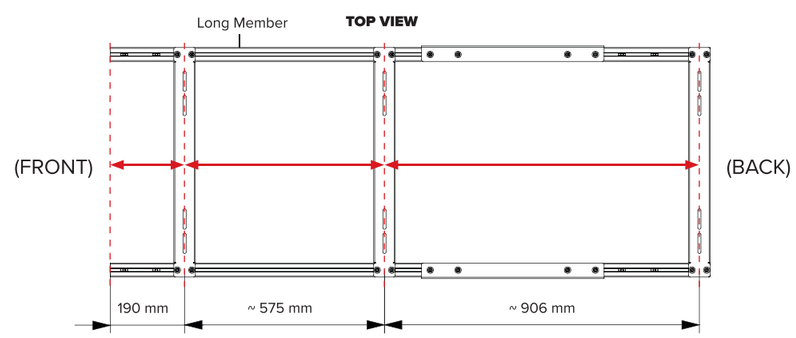

PARTS:
- 1 x Tape Measure

Tip: Use the tape measure to accurately position the slots in the plates apart from each other for better alignment with the cockpit

52 Position the Cockpit Plates 575mm and 906mm from each other. Leave a 190mm gap at the front.

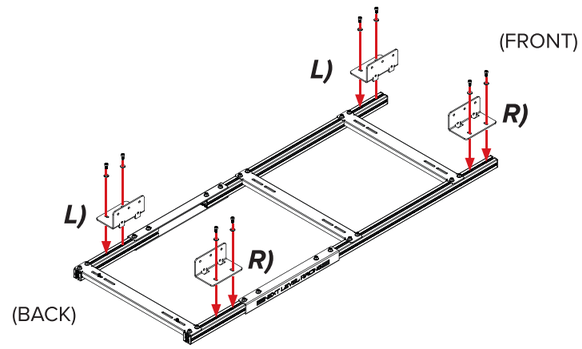

PARTS:

- 2 x Right Motion Bracket
- 2 x Left Motion Bracket

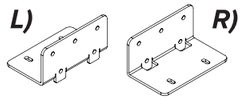

- 8 x M8 16mm Bolts

- 8 x M8 Washers

53 Align the holes on the Motion Brackets with the T-Nuts previously installed in **Steps 01 and 02**. Bolt through and secure with 8 x M8 Bolts and Washers.

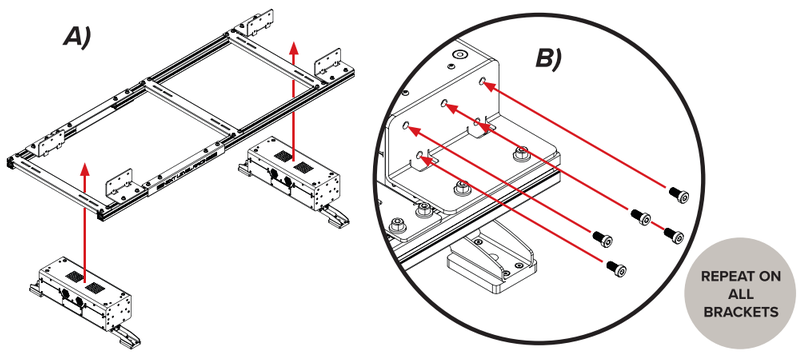

PARTS:

- 2 x Motion Plus

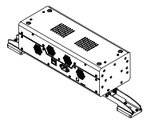

- 20 x Motion Plus Mounting Hardware (Included with Motion Plus)

54 A) Align the mounting holes on the Motion Plus with the holes on the Motion Brackets.
B) Bolt through and secure with 20x mounting hardware provided with Motion Plus.

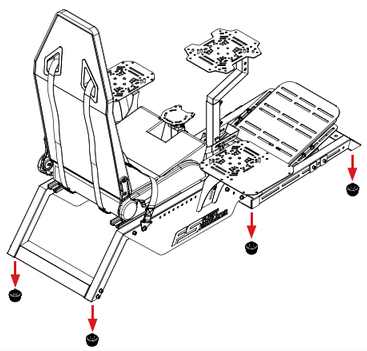

PARTS:

- NIL

55 Remove any attached feet from the Flight Simulator.

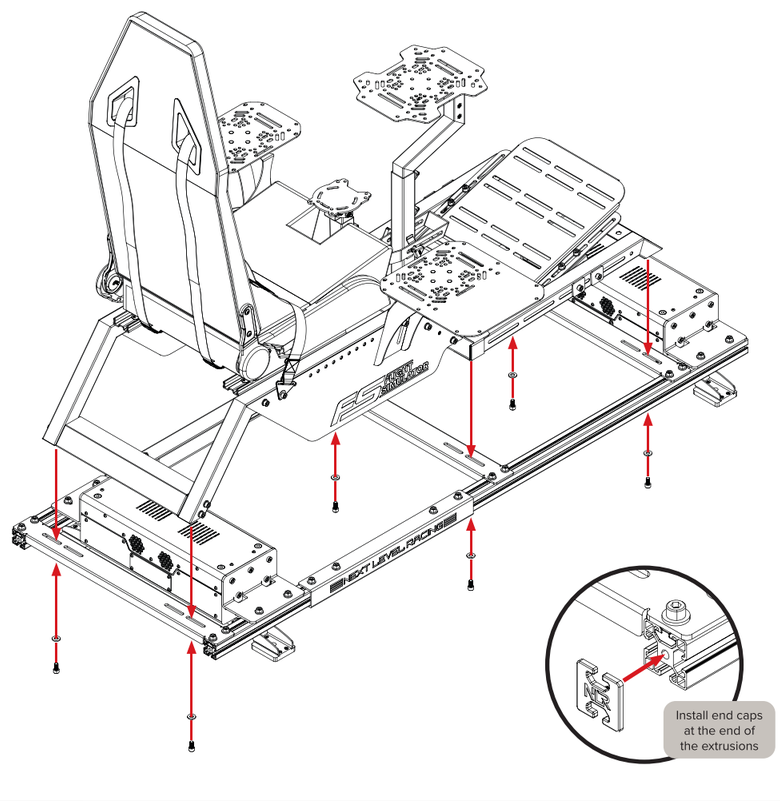

PARTS:

- 6 x M8 20mm Bolts

- 6 x M8 Washers

- 4 x End Caps

Tip: Lift the cockpit with 2 people.

56 Align the threaded inserts in the cockpit, where the feet were installed, with the mounting slots in the Cockpit Plates. Bolt through and secure with 6 x M8 Bolts and Washers. Firmly tighten the Cockpit Plates to the frame.

FLIGHT SIMULATOR Cockpit

+

Traction Plus

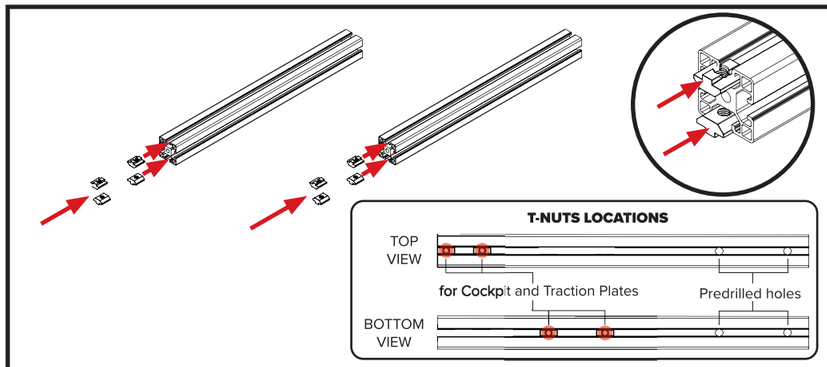

PARTS:

- 2 x Short Members

- 8 x T-Nuts

57 Install 2 x T-Nuts into the top and bottom channel of each Short Member and slide them to the marked locations. (Red dots).

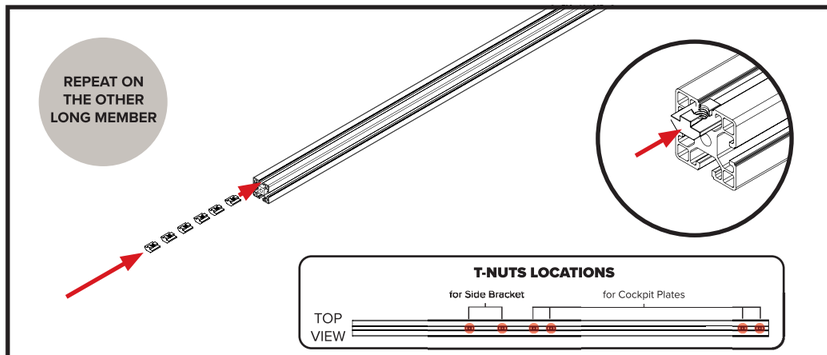

PARTS:

- 2 x Long Members

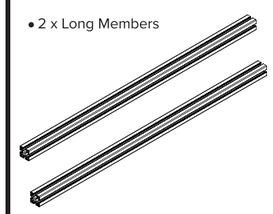

- 12 x T-Nuts

58 Install 6 x T-Nuts into the top channel of each Long Member and slide them to the marked locations. (Red dots).

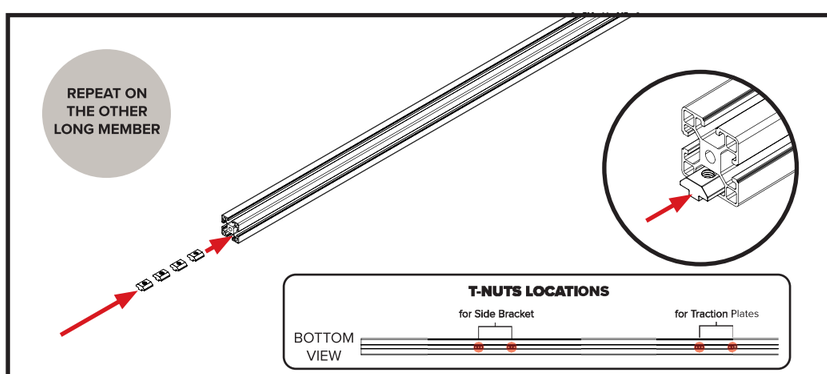

PARTS:

- 2 x Long Members

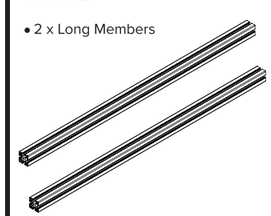

- 8 x T-Nuts

59 Install 4 x T-Nuts into the bottom channel of each Long Member and slide them to the marked locations. (Red dots).

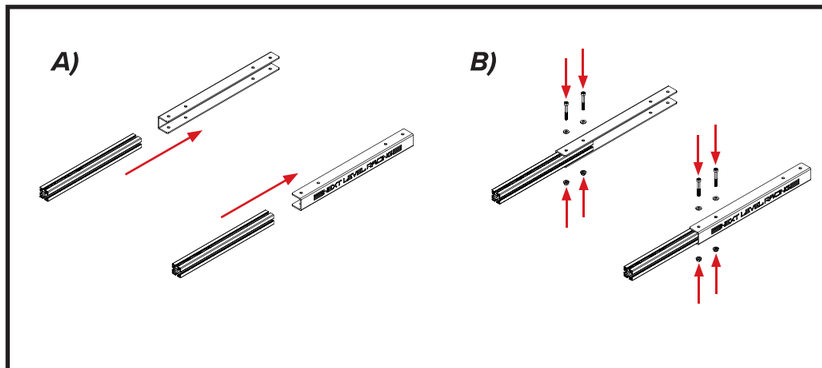

PARTS:

- 2 x Side Brackets

- 4 x M8 60mm Bolts

- 4 x M8 Washers

- 4 x M8 Flange Nuts

60 A) Align the through holes on the Short Members with the holes on the Side Brackets.
B) Bolt through and secure with 4 x M8 Bolts, Washers and Flange Nuts.

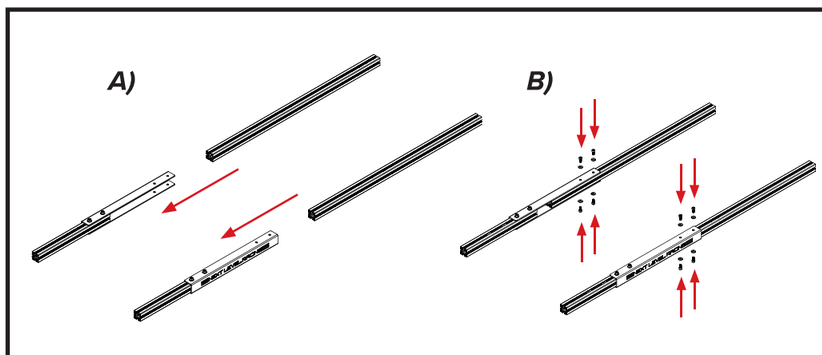

PARTS:

- 8 x M8 16mm Bolts

- 8 x M8 Washers

61 A) Align the holes on the Side Brackets with the T-Nuts previously installed in **Step 58 and 59**.
B) Bolt through and secure with 8 x M8 Bolts and Washers.

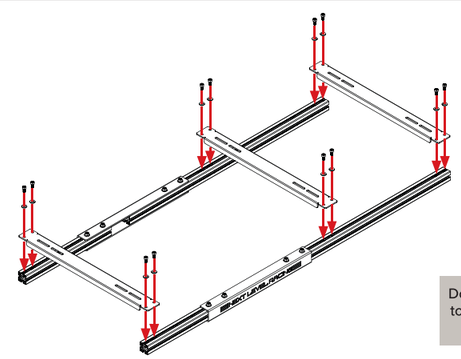

Do not fully tighten the bolts to allow final adjustments in future steps.

PARTS:

- 3 x Cockpit Plates

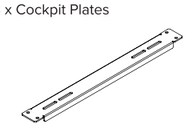

- 12 x M8 16mm Bolts

- 12 x M8 Washers

62 Align the mounting slots on the Cockpit Plates with the T-Nuts previously installed in **Steps 57 and 58**. Bolt through and secure with 12 x M8 Bolts and Washers.

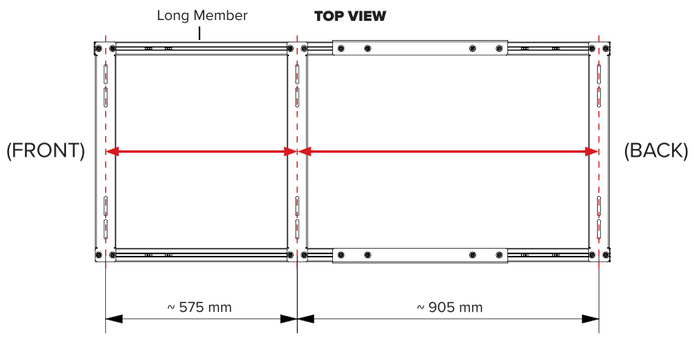

PARTS:

- 1 x Tape Measure

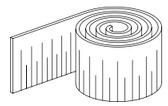

Tip: Use the tape measure to accurately position the slots in the plates apart from each other for better alignment with the cockpit.

63 Position the Cockpit Plates 575mm and 905mm from each other.

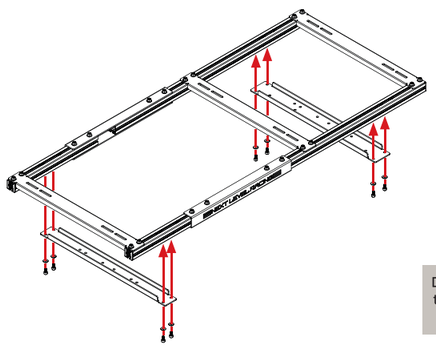

Do not fully tighten the bolts to allow final adjustments in future steps.

PARTS:

- 1 x Pivot Bar Plate

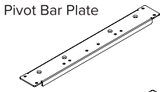

- 1 x Traction Plate

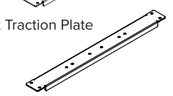

- 8 x M8 16mm Bolts
- 8 x M8 Washers

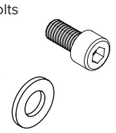

64 Align the mounting holes on the Pivot Bar Plate and Traction Plate with the T-Nuts previously installed in **Steps 57 and 59**. Bolt through and secure with 8 x M8 Bolts and Washers.

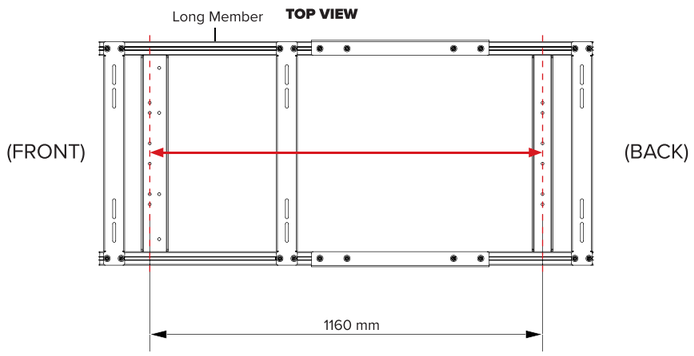

PARTS:

- 1 x Tape Measure

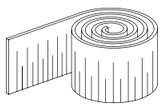

Tip: Use the tape measure to accurately position the slots in the plates apart from each other for the different motion setups.

65 Position the traction mounting holes on the Traction Plate and Pivot Bar Plate 1160mm from each other (Critical Measurement).

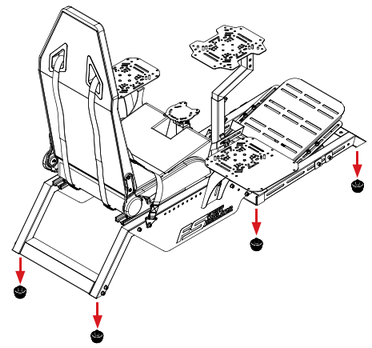

PARTS:

- NIL

66 Remove any attached feet from the Flight Simulator.

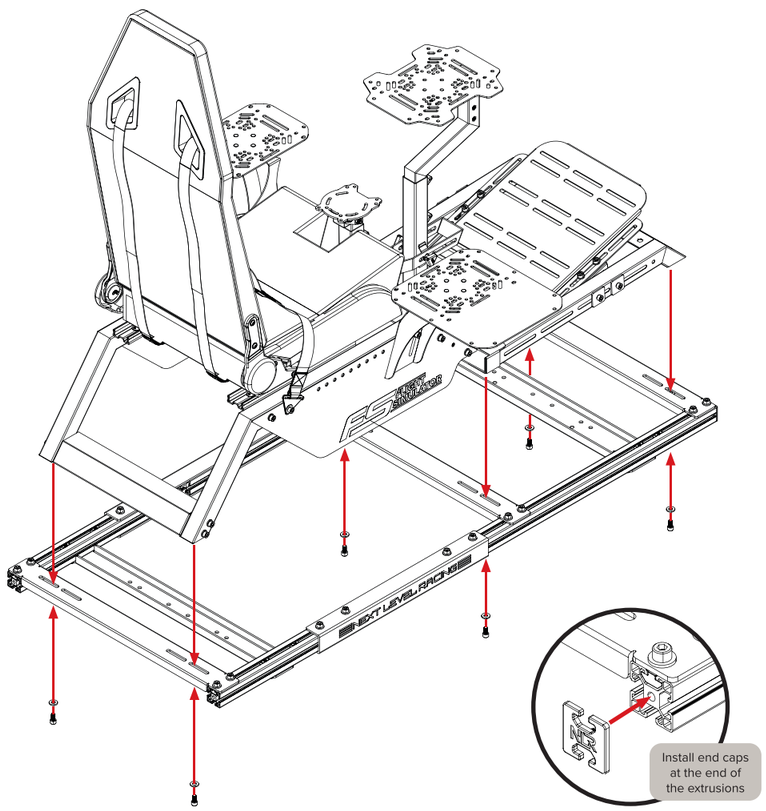

PARTS:

- 6 x M8 20mm Bolts

- 6 x M8 Washers

- 4 x End Caps

Tip: Lift the cockpit with 2 people.

67 Align the threaded inserts in the cockpit, where the feet were installed, with the mounting slots in the Cockpit Plates. Bolt through and secure with 6 x M8 Bolts and Washers. Firmly tighten the Cockpit Plates to the frame.

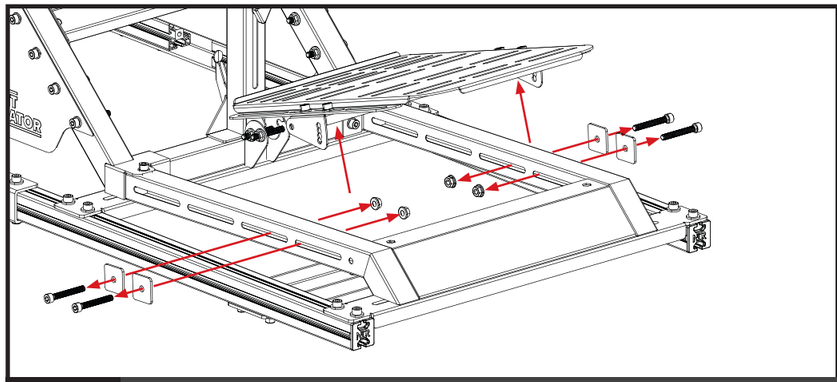

PARTS:

- NIL

68 Remove 4 x Bolts, Square Washers and Flange Nuts that secure the Pedal Plate assembly to the cockpit. Remove the Pedal Plate assembly.

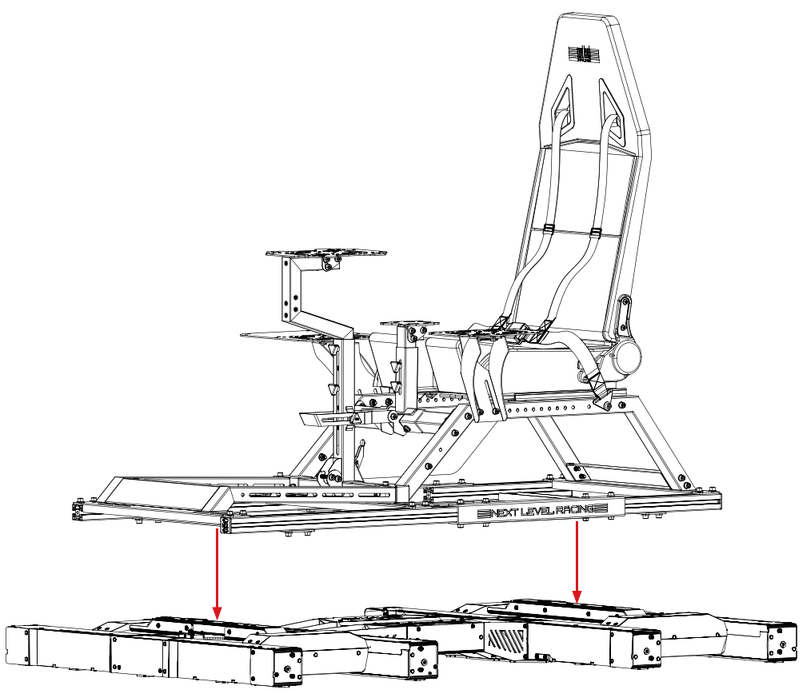

PARTS:

- NIL

Tip: Lift the cockpit with 2 people.

69 Align the mounting holes on the Traction Plate and Pivot Bar Plate with the mounting holes in the Traction Plus.

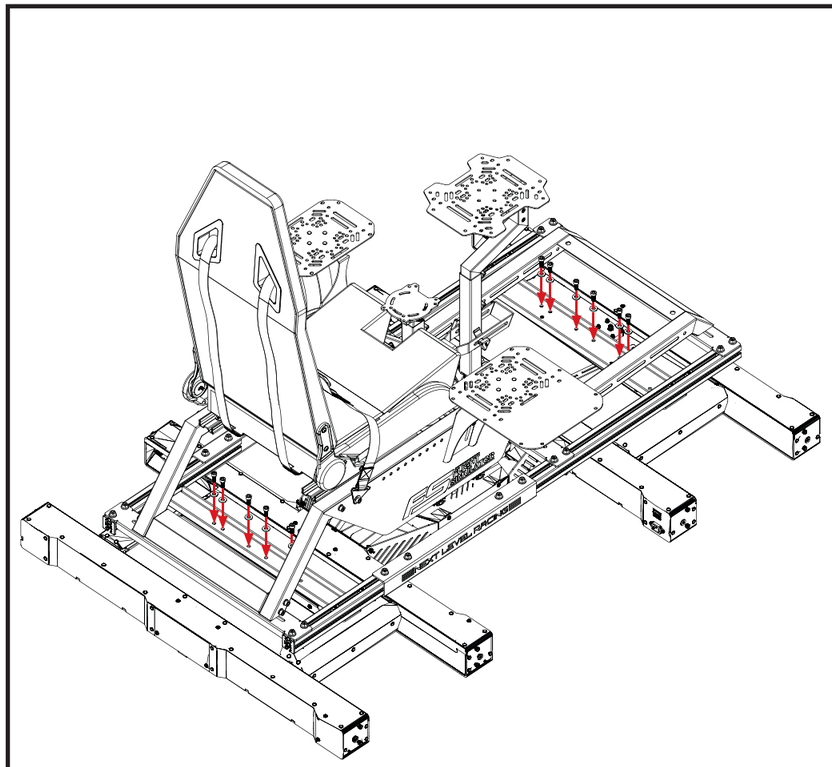

PARTS:

- 12 x M8 20mm Bolts

- 12 x M8 Washers

70 Bolt through and secure with 12 x M8 Bolts and Washers.

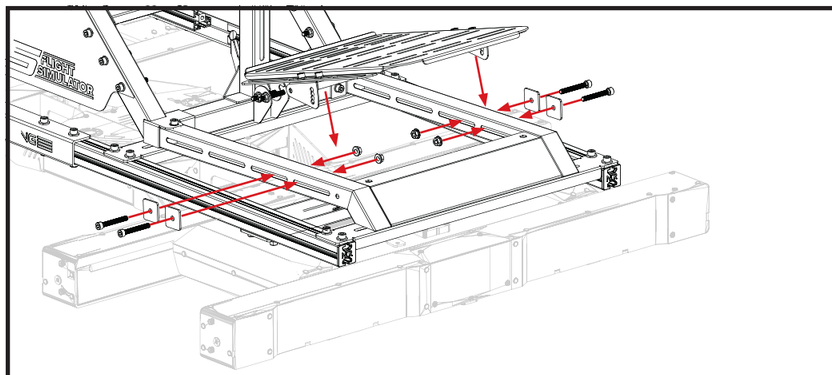

PARTS:

- NIL

71 Install 4 x M8 Bolts, 4 x M8 Square Washers, and 4 x M8 Flange Nuts previously uninstalled in **Step 68** to re-isntall the Pedal Plate assembly on the Flight Simulator.

WARNING

Please do not use power tools for assembly as over tightening can damage your frame.

Please ensure T-Nuts are correctly placed within the extrusion to prevent damaging parts.

Lay out and build the Motion Adaptor Frame on a soft and protected level surface.

Do not force parts together.

Avoid cross threading bolts and nuts.

Beware of sharp edges on extrusion pieces.

T-Nuts must be installed from the end of the profile and cannot be installed mid channel.

Beware of sharp edges on extrusion pieces.

The vibration of the Motion Plus Platform may loosen the bolts on the cockpit or the Adaptor Frame.
Please make sure all the bolts of your rig are firmly tight before each session

ASSISTANCE

ASSEMBLY VIDEO

bit.ly/nlrbuild

If you require further support with your product please contact our friendly team at: **support@nextlevelracing.com**

FR

Manuel d'instructions du kit d'adaptateur de mouvement

Nous savons que vous êtes impatient de commencer la course ! Prenez votre temps avec les instructions et suivez ce guide pour assembler votre produit. Vous vous préparerez au succès en suivant le livret d'instructions pour optimiser pleinement votre produit. Pour la vidéo d'assemblage, scannez le code QR. bit.ly/nlrbuild. Suivez-nous. Scannez le code QR VERIFICATIONS AVANT LA

COURSE
AVERTISSEMENT ET CONSEILS D'ASSEMBLAGE
• Veuillez ne pas utiliser d'outils électriques pour l'assemblage car un serrage excessif peut endommager votre cadre.
• Veuillez vous assurer que les écrous en T sont correctement placés dans l'extrusion pour éviter d'endommager les pièces.
• Étalez et construisez le cadre de l'adaptateur de mouvement sur une surface plane et protégée.
• Ne forcez pas les pièces ensemble.
• Évitez de fausser le filetage des boulons et des écrous.
• En cas de doute, consultez la vidéo d'installation. (voir le code QR ci-dessous ou contactez-nous à support@nextlevelracing.com)
• Méfiez-vous des bords tranchants sur les pièces d'extrusion.
• Les écrous en T doivent être installés à partir de l'extrémité du profil et ne peuvent pas être installés au milieu du profilé.
• La vibration de la plate-forme Motion Plus peut desserrer les boulons du cockpit ou du cadre de l'adaptateur. Veuillez vous assurer que tous les boulons de votre construction sont bien serrés avant chaque session.

Si vous avez besoin d'aide avec votre produit, veuillez contacter notre équipe amicale à : support@nextlevelracing.com

AVERTISSEMENT RISQUE D'ÉTOUFFEMENT
Les petites pièces ne sont pas destinées aux enfants de moins de 3 ans ou à toute personne qui a tendance à mettre des objets non comestibles dans sa bouche.

TABLE DES MATIÈRES
• Assemblage des longerons (pour les configurations Motion Plus) Pages : 07 - 08
• FGT Cockpit + 1 x Motion Plus (Avant) Pages : 08 - 11
• FGT Cockpit + 1 x Motion Plus (Arrière) Pages : 11 - 14
• FGT Cockpit + 2 x Pages Motion Plus : 15 - 17
• FGT Cockpit + Pages Traction Plus : 18 - 22
• Simulateur de vol + 1 x Pages Motion Plus (Arrière) : 23 - 25
• Simulateur de vol + 1 x Pages Motion Plus (Avant) : 26 - 28
• Simulateur de vol + 2 x Motion Plus Pages : 29 - 30
• Simulateur de vol + Traction Plus Pages : 31 - 37

Début
01 – Reportez-vous à l'image. ASSEMBLAGE DES MEMBRES LATÉRAUX POUR LES CONFIGURATIONS MOTION PLUS. Installez 4 écrous en T dans le canal supérieur de chaque membre court et faites-les glisser jusqu'aux emplacements marqués (points rouges). Pièces : 2 x membres courts, 8 x écrous en T.
02 - Reportez-vous à l'image. Installez 8 écrous en T dans le canal supérieur et 2 écrous en T dans le canal inférieur de chaque élément long. Faites glisser vers les emplacements marqués (points rouges). RÉPÉTER SUR UN AUTRE MEMBRE LONG. Pièces : 2 x membres longs, 20 x écrous en T.
03 - Reportez-vous à l'image. A) Alignez les trous traversants sur les membres courts (à partir de l'étape 01) avec les trous sur les supports latéraux. B) Boulonnez et fixez avec 4 boulons M8, rondelles et écrous à embase. Pièces : 2 supports latéraux, 4 boulons M8 de 60 mm, 4 rondelles M8, 4 écrous à embase M8.
04 - Reportez-vous à l'image. A) Alignez les trous sur les supports latéraux avec les écrous en T précédemment installés sur les éléments longs Étape 02. B) Boulonnez et fixez avec 8 boulons et rondelles M8. Ne serrez pas complètement les boulons. Pièces : 8 boulons M8 16 mm, 8 rondelles M8.

POUR DIFFÉRENTES CONFIGURATIONS, PASSER AUX PAGES RÉFÉRÉES DANS LA TABLE DES MATIÈRES

FGT Cockpit + 1 x Motion Plus (Avant)

05 - Reportez-vous à l'image. Effectuez les étapes 01 à 04 avant de commencer cette étape. Alignez les trous de montage sur les plaques de cockpit avec les écrous en T précédemment installés aux étapes 01 et 02. Ne serrez pas complètement les boulons pour permettre les ajustements finaux dans les étapes futures. Pièces : 3 plaques de cockpit, 12 boulons M8 16 mm, 12 rondelles M8.
06 - Reportez-vous à l'image. Vue de dessus. Positionnez les fentes des plaques de cockpit à 480 mm et 875 mm l'une de l'autre. Pour ce faire, ajustez les Long Members et les Cockpit Plates selon vos besoins. Pièces : 1 ruban à mesurer. Astuce : Utilisez le ruban à mesurer pour positionner avec précision les fentes des plaques les unes par rapport aux autres pour un meilleur alignement avec le cockpit.
07 - Reportez-vous à l'image. Alignez les trous sur les supports de mouvement avec les écrous en T précédemment installés à l'étape 01. Boulonnez et fixez avec 4 boulons et rondelles M8. Pièces : 1 support de mouvement droit, 1 support de mouvement gauche, 4 boulons M8 de 16 mm, 4 rondelles M8.
08 - Reportez-vous à l'image. A) Alignez les trous de montage du Motion Plus avec les trous des supports de mouvement. B) Boulonnez et fixez avec le matériel de montage fourni avec Motion Plus. Pièces : 1 x Motion Plus, 10 x matériel de montage Motion Plus (inclus avec Motion Plus).
09 - Reportez-vous à l'image. A) Alignez les trous fraisés sur la plaque de la barre pivotante avec les trous de montage sur la barre pivotante Motion Plus. Boulonnez et fixez avec 4 boulons à tête fraisée M8 et écrous à bride. B) Alignez les trous de montage sur l'assemblage de la barre de pivot avec les écrous en T précédemment installés à l'étape 02. Boulonnez et fixez avec 4 boulons et rondelles M8. Pièces : 1 barre pivotante Motion Plus, 1 plaque de barre pivotante, 4 boulons à tête fraisée M8 de 25 mm, 4 écrous à embase M8, 4 boulons M8 de 16 mm, 4 rondelles M8.
10 - Reportez-vous à l'image. Retirez tous les pieds attachés du cockpit du F-GT.
11 - Reportez-vous à l'image. Alignez les inserts filetés dans le cockpit, où les pieds ont été installés, avec les fentes de montage dans les plaques de cockpit. Boulonnez et fixez avec 6 boulons et rondelles M8. Serrez fermement les boulons fixant les plaques de cockpit au cadre. Installez les embouts à l'extrémité des extrusions. Pièces : 6 boulons M8 de 20 mm, 6 rondelles M8, 4 embouts. Conseil : Soulevez le cockpit à 2 personnes.

FGT Cockpit + 1 x Motion Plus (Arrière)

12 - Reportez-vous à l'image. Effectuez les étapes 01 à 04 avant de commencer cette étape. Alignez les fentes de montage sur les plaques de cockpit avec les écrous en T précédemment installés aux étapes 01 et 02. Ne serrez pas complètement les boulons pour permettre les ajustements finaux dans les étapes futures. Pièces : 3 plaques de cockpit, 12 boulons M8 16 mm, 12 rondelles M8.
13 - Reportez-vous à l'image. Vue de dessus. Positionnez les plaques de cockpit à 480 mm et 875 mm l'une de l'autre. Prévoyez un dégagement de 190 mm à l'arrière du cadre. Pour ce faire, ajustez les membres longs et les plaques de cockpit selon les besoins. Pièces : 1 ruban à mesurer. Astuce : Utilisez le ruban à mesurer pour positionner avec précision les fentes des plaques les unes par rapport aux autres pour un meilleur alignement avec le cockpit.
14 - Reportez-vous à l'image. Alignez les trous sur les supports de mouvement avec les écrous en T précédemment installés à l'étape 02. Boulonnez et fixez avec 4 boulons et rondelles M8. Pièces : 1 support de mouvement droit, 1 support de mouvement gauche, 4 boulons M8 de 16 mm, 4 rondelles M8.
15 - Reportez-vous à l'image. A) Alignez les trous de montage du Motion Plus avec les trous des supports de mouvement. B) Boulonnez et fixez avec le matériel de montage fourni avec Motion Plus. Pièces : 1 x Motion Plus, 10 x matériel de montage Motion Plus (inclus avec Motion Plus).
16 - Reportez-vous à l'image. Les pièces peuvent varier. A) Alignez les trous fraisés sur la plaque de la barre pivotante avec les trous de montage sur la barre pivotante Motion Plus. Boulonnez et fixez avec 4 boulons à tête fraisée M8 et écrous à embase. B) Alignez les trous de montage sur l'assemblage de la plaque de barre de pivot avec les écrous en T précédemment installés à l'étape 01. Boulonnez et fixez avec 4 boulons et rondelles M8. 1 barre pivotante Motion Plus, 1 plaque de barre pivotante, 4 boulons à tête fraisée M8 de 25 mm, 4 écrous à embase M8, 4 boulons M8 de 16 mm, 4 rondelles M8.
17 - Reportez-vous à l'image. Retirez tous les pieds attachés du cockpit du F-GT.
18 - Reportez-vous à l'image. Alignez les inserts filetés sur le cockpit, où les pieds ont été installés, avec les fentes de montage dans les plaques de cockpit. Boulonnez et fixez avec 6 boulons et rondelles M8. Serrez fermement les boulons fixant les plaques du cockpit au cadre. Installez les capuchons d'extrémité à l'extrémité des extrusions. Pièces : 6 boulons M8 de 20 mm, 6 rondelles M8, 4 embouts. Conseil : Soulevez le cockpit à 2 personnes.

Cockpit FGT + 2 x Motion Plus

19 - Reportez-vous à l'image. Effectuez les étapes 01 à 04 avant de commencer cette étape. Alignez les fentes de montage sur les plaques de cockpit avec les écrous en T précédemment installés aux étapes 01 et 02. Ne serrez pas complètement les boulons pour permettre les ajustements finaux dans les étapes futures. Pièces : 3 plaques de cockpit, 12 boulons M8 16 mm, 12 rondelles M8.
20 - Reportez-vous à l'image. Vue de dessus. Positionnez les plaques de cockpit à 480 mm et 875 mm l'une de l'autre. Prévoyez un dégagement de 190 mm à l'arrière du cadre. Pour ce faire, ajustez les Long Members et les Cockpit Plates selon vos besoins. Pièces : 1 ruban à mesurer. Astuce : Utilisez le ruban à mesurer pour positionner avec précision les fentes des plaques les unes par rapport aux autres pour les différentes configurations de mouvement.
21 - Reportez-vous à l'image. Alignez les trous sur les supports de mouvement avec les écrous en T précédemment installés aux étapes 01 et 02. Boulonnez et fixez avec 8 boulons et rondelles M8. Pièces : 2 supports de mouvement droit, 2 supports de mouvement gauche, 8 boulons M8 de 16 mm, 8 rondelles M8.
22 - Reportez-vous à l'image. A) Alignez les trous de montage du Motion Plus avec les trous des supports de mouvement. B) Boulonnez et fixez avec le matériel de montage fourni avec Motion Plus. Pièces : 2 x Motion Plus, 20 x matériel de montage Motion Plus (inclus avec Motion Plus). Conseil : Soulevez le cockpit à 2 personnes.
23 - Reportez-vous à l'image. Retirez tous les pieds attachés du cockpit du F-GT.
24 - Reportez-vous à l'image. Alignez les inserts filetés dans le cockpit, où les pieds ont été installés, avec les fentes de montage dans les plaques de cockpit. Boulonnez et fixez avec 6 boulons et rondelles M8. Serrez fermement les boulons fixant les plaques du cockpit au châssis. Installez les embouts à l'extrémité des extrusions. Pièces : 6 boulons M8 de 20 mm, 6 rondelles M8, 4 embouts. Conseil : Soulevez le cockpit à 2 personnes.
25 - Reportez-vous à l'image. EMPLACEMENTS DES ÉCROUS EN T. Installez 2 x écrous en T dans le canal supérieur et inférieur de chaque membre court. Faites glisser vers les emplacements marqués (points rouges). Pièces : 2 x membres courts, 8 x écrous en T.
26 - Reportez-vous à l'image. Installez 6 écrous en T dans le canal supérieur de chaque élément long et faites-les glisser jusqu'aux emplacements marqués. RÉPÉTEZ SUR L'AUTRE MEMBRE LONG. EMPLACEMENTS DES ÉCROUS EN T. Pièces : 2 x membres longs, 12 x écrous en T.
27 - Reportez-vous à l'image. Installez 4 écrous en T dans le canal inférieur de chaque élément long et faites-les glisser jusqu'aux emplacements marqués. RÉPÉTER SUR UN AUTRE MEMBRE LONG. EMPLACEMENTS DES ÉCROUS EN T. Pièces : 2 x membres longs, 8 x écrous en T.
28 - Reportez-vous à l'image. A) Alignez les trous traversants sur les membres courts (à partir de l'étape 01) avec les trous sur les supports latéraux. B) Boulonnez et fixez avec 4 boulons M8, rondelles et écrous à embase. Pièces : 2 supports latéraux, 4 boulons M8 de 60 mm, 4 rondelles M8, 4 écrous à embase M8.

29 - Reportez-vous à l'image. A) Alignez les trous sur les supports latéraux avec les écrous en T précédemment installés sur les éléments longs aux étapes 26 et 27. B) Boulonnez et fixez avec 8 boulons et rondelles M8. Pièces : 8 boulons M8 16 mm, 8 rondelles M8.
30 - Reportez-vous à l'image. Alignez les fentes de montage sur les plaques de cockpit avec les écrous en T précédemment installés aux étapes 25 et 26. Ne serrez pas complètement les boulons pour permettre les ajustements finaux dans les étapes futures. Pièces : 12 boulons M8 16 mm, 12 rondelles M8.
31 - Reportez-vous à l'image. Alignez les trous de montage sur la plaque de barre de pivot et la plaque de traction avec les écrous en T précédemment installés aux étapes 26 et 27. Pièces : 1 plaque de barre de pivot, 1 plaque de traction, 8 boulons M8 de 16 mm, 8 rondelles M8.
32 - Reportez-vous à l'image. Vue de dessus. Positionnez les plaques de cockpit à 480 mm et 875 mm l'une de l'autre. Positionnez les trous de montage Traction Plus sur les plaques à 1160 mm l'un de l'autre (mesure critique). Pièces : 1 ruban à mesurer. Astuce : Utilisez le ruban à mesurer pour positionner avec précision les fentes des plaques les unes par rapport aux autres pour un meilleur alignement avec le cockpit.
33 - Reportez-vous à l'image. Retirez tous les pieds du cockpit du F-GT.
34 - Reportez-vous à l'image. Alignez les inserts filetés dans le cockpit, où les pieds ont été installés, avec les fentes de montage dans les plaques de cockpit. Boulonnez et fixez avec 6 boulons et rondelles M8. Serrez fermement les plaques de cockpit sur le cadre. Installez les embouts à l'extrémité des extrusions. Pièces : 6 x M8 20 mm, 6 x rondelles M8, 4 x embouts. Conseil : Soulevez le cockpit à 2 personnes.
35 - Reportez-vous à l'image. Alignez les trous de montage Traction Plus avec les trous sur la plaque de barre de pivot et la plaque de traction. Conseil : Soulevez le cockpit à 2 personnes.
36 - Reportez-vous à l'image. Boulonnez et fixez avec 12 boulons et rondelles M8. Pièces : 12 boulons M8 de 20 mm, 12 rondelles M8.

FLIGHT SIMULATOR Cockpit + 1 x Motion Plus (Arrière)

37 - Se référer à l'image. Effectuez les étapes 01 à 04 avant de commencer cette étape. Alignez les fentes de montage sur les plaques de cockpit avec les écrous en T précédemment installés aux étapes 01 et 02. Boulonnez et fixez avec 12 boulons et rondelles M8. Ne serrez pas complètement les boulons. Pièces : 3 plaques de cockpit, 12 boulons M8 16 mm, 12 rondelles M8.
38 - Se référer à l'image. Vue de dessus. Positionnez les plaques de cockpit à 575 mm et 905 mm l'une de l'autre. Pièces : 1 ruban à mesurer. Astuce : Utilisez le ruban à mesurer pour positionner avec précision les fentes des plaques les unes par rapport aux autres pour un meilleur alignement avec le cockpit.
39 - Reportez-vous à l'image. Alignez les trous sur les supports de mouvement avec les écrous en T précédemment installés à l'étape 01. Boulonnez et fixez avec 4 boulons et rondelles M8. Pièces : 1 support de mouvement droit, 1 support de mouvement gauche, 4 boulons M8 de 16 mm, 4 rondelles M8.
40 - Reportez-vous à l'image. A) Alignez les trous de montage du Motion Plus avec les trous des supports de mouvement. B) Boulonnez et fixez avec le matériel de montage fourni avec Motion Plus. Pièces : 1 x Motion Plus, 10 x matériel de montage Motion Plus (inclus avec Motion Plus).
41 - Reportez-vous à l'image. La partie peut varier. A) Alignez les trous fraisés sur la plaque de la barre pivotante avec les trous de montage sur la barre pivotante Motion Plus. Boulonnez et fixez avec 4 boulons à tête fraisée M8 et écrous à embase. B) Alignez les trous de montage sur l'assemblage de la plaque de barre de pivot avec les écrous en T précédemment installés à l'étape 02. Boulonnez et fixez avec 4 boulons et rondelles M8. Pièces : 1 barre pivotante Motion Plus, 1 plaque de barre pivotante, 4 boulons à tête fraisée M8 de 25 mm, 4 boulons M8 de 16 mm, 4 rondelles M8, 4 écrous à embase M8.
42 - Reportez-vous à l'image. Retirez tous les pieds attachés du simulateur de vol.
43 - Se référer à l'image. Alignez les inserts filetés dans le cockpit, où les pieds ont été installés, avec les fentes de montage dans les plaques de cockpit. Boulonnez et fixez avec 6 boulons et rondelles M8. Installez les capuchons d'extrémité à l'extrémité des extrusions. Pièces : 6 boulons M8 de 20 mm, 6 rondelles M8, 4 embouts. Conseil : Soulevez le cockpit à 2 personnes.

FLIGHT SIMULATOR Cockpit + 1 x Motion Plus (Avant)

44 - Se référer à l'image. Effectuez les étapes 01 à 04 avant de commencer cette étape. Alignez les fentes de montage sur les plaques de cockpit avec les écrous en T précédemment installés aux étapes 01 et 02. Boulonnez et fixez avec 12 boulons et rondelles M8. Pièces : 3 plaques de cockpit, 12 boulons M8 16 mm, 12 rondelles M8.
45 - Reportez-vous à l'image. Vue de dessus. Positionnez les plaques de cockpit à 575 mm et 906 mm l'une de l'autre. Laissez un espace de 190 mm à l'avant. Pièces : 1 ruban à mesurer. Astuce : Utilisez le ruban à mesurer pour positionner avec précision les fentes des plaques les unes par rapport aux autres pour un meilleur alignement avec le cockpit.
46 - Reportez-vous à l'image. Alignez les trous sur les supports de mouvement avec les écrous en T précédemment installés à l'étape 02. Boulonnez et fixez avec 4 boulons et rondelles M8. Pièces : 1 support de mouvement droit, 1 support de mouvement gauche, 4 boulons M8 de 16 mm, 4 rondelles M8.
47 - Reportez-vous à l'image. A) Alignez les trous filetés du Motion Plus avec les trous des supports de mouvement. B) Boulonnez et fixez avec le matériel de montage fourni avec Motion Plus. RÉPÉTER SUR TOUS LES SUPPORTS. Pièces : 1 x Motion Plus, 10 x matériel de montage Motion Plus (inclus avec Motion Plus).
48 - Reportez-vous à l'image. A) Alignez les trous fraisés sur la plaque de la barre pivotante avec les trous de montage sur la barre pivotante Motion Plus. Boulonnez et fixez avec 4 boulons à tête fraisée M8 et écrous à embase. B) Alignez les trous de montage sur l'assemblage de la plaque de barre de pivot avec les écrous en T précédemment installés à l'étape 01. Boulonnez et fixez avec 4 boulons et rondelles M8. Pièces : 1 barre pivotante Motion Plus, 1 plaque de barre pivotante, 4 boulons à tête fraisée M8 de 25 mm, 4 boulons M8 de 16 mm, 4 rondelles M8, 4 écrous à embase M8.
49 - Reportez-vous à l'image. Retirez tous les pieds attachés du simulateur de vol.
50 - Reportez-vous à l'image. Alignez les inserts filetés dans le cockpit, où les pieds ont été installés, avec les fentes de montage dans les plaques de cockpit. Boulonnez et fixez avec 6 boulons et rondelles M8. Installez les embouts à l'extrémité de l'extrusion. Pièces : 6 boulons M8 de 20 mm, 6 rondelles M8, 4 embouts. Conseil : Soulevez le cockpit à 2 personnes.

FLIGHT SIMULATOR Cockpit + 2 x Motion Plus

51 - Se référer à l'image. Effectuez les étapes 01 à 04 avant de commencer cette étape. Alignez les fentes de montage sur les plaques de cockpit avec les écrous en T précédemment installés aux étapes 01 et 02. Boulonnez et fixez avec 12 boulons et rondelles M8. Ne serrez pas complètement les Boulons. Pièces : 3 plaques de cockpit, 12 boulons M8 16 mm, 12 rondelles M8.
52 - Se référer à l'image. Vue de dessus. Positionnez les plaques de cockpit à 575 mm et 906 mm l'une de l'autre. Laissez un espace de 190 mm à l'avant. Pièces : 1 ruban à mesurer. Astuce : Utilisez le ruban à mesurer pour positionner avec précision les fentes des plaques les unes par rapport aux autres pour un meilleur alignement avec le cockpit.
53 - Reportez-vous à l'image. Alignez les trous sur les supports de mouvement avec les écrous en T précédemment installés aux étapes 01 et 02. Boulonnez et fixez avec des boulons et des rondelles M8. Pièces : 2 supports de mouvement droit, 2 supports de mouvement gauche, 8 boulons M8 de 16 mm, 8 rondelles M8.
54 - Reportez-vous à l'image. A) Alignez les trous de montage du Motion Plus avec les trous des supports de mouvement. B) Boulonnez et fixez avec le matériel de montage 20x fourni avec Motion Plus. RÉPÉTER SUR TOUS LES SUPPORTS. Pièces : 2 x Motion Plus, 20 x matériel de montage Motion Plus (inclus avec Motion Plus.
55 - Reportez-vous à l'image. Retirez tous les pieds attachés du simulateur de combat.
56 - Reportez-vous à l'image. Alignez les inserts filetés dans le cockpit, où les pieds ont été installés, avec les fentes de montage dans les plaques de cockpit. Boulonnez à travers et fixez avec 6 boulons et rondelles M8. Installez les embouts à l'extrémité des extrusions. Pièces : 6 boulons M8 de 20 mm, 6 rondelles M8, 4 embouts. Conseil : soulevez le cockpit avec 2 personnes.

Cockpit du simulateur de vol. + Traction Plus

57 - Se référer à l'image. Installez 2 écrous en T dans les canaux supérieur et inférieur de chaque élément court et faites-les glisser jusqu'aux emplacements marqués. EMPLACEMENTS DES ÉCROUS EN T. Pièces : 2 x membres courts, 8 x écrous en T.
58 - Reportez-vous à l'image. Installez 6 écrous en T dans le canal supérieur de chaque élément long et faites-les glisser jusqu'aux emplacements marqués. RÉPÉTEZ SUR L'AUTRE MEMBRE LONG. EMPLACEMENTS DES ÉCROUS EN T. Pièces : 2 x membres longs, 12 x écrous en T.
59 - Reportez-vous à l'image. Installez 4 écrous en T dans le canal inférieur de chaque élément long et faites-les glisser jusqu'aux emplacements marqués. RÉPÉTEZ SUR L'AUTRE MEMBRE LONG. EMPLACEMENTS DES ÉCROUS EN T. Pièces : 2 x membres longs. 8 x écrous en T.
62 - Reportez-vous à l'image. Alignez les fentes de montage sur les plaques de cockpit avec les écrous en T précédemment installés aux étapes 57 et 58. Ne serrez pas complètement les boulons. Pièces : 3 plaques de cockpit, 12 boulons M8 16 mm, 12 rondelles M8.
60 - Reportez-vous à l'image. A) Alignez les trous traversants des éléments courts avec les trous des supports latéraux. B) Boulonnez et fixez avec 4 boulons M8, rondelles et écrous à embase. Pièces : 2 supports latéraux, 4 boulons M8 de 60 mm, 4 rondelles M8, 4 écrous à embase M8.
61 - Reportez-vous à l'image. A) Alignez les trous sur les supports latéraux avec les écrous en T précédemment installés aux étapes 58 et 59. B) Boulonnez et fixez avec 8 boulons et rondelles M8. Pièces : 8 boulons M8 16 mm, 8 rondelles M8.
63 - Se référer à l'image. Vue de dessus. Positionnez les plaques de cockpit à 575 mm et 905 mm l'une de l'autre. Pièces : 1 ruban à mesurer. Astuce : Utilisez le ruban à mesurer pour positionner avec précision les fentes des plaques les unes par rapport aux autres pour un meilleur alignement avec le cockpit.
64 - Reportez-vous à l'image. Alignez les trous de montage sur la plaque de barre de pivot et la plaque de traction avec les écrous en T précédemment installés aux étapes 57 et 59. Pièces : 1 plaque de barre de pivot, 1 plaque de traction, 8 boulons M8 de 16 mm, 8 rondelles M8.
65 - Reportez-vous à l'image. Vue de dessus. Positionnez les trous de montage sur les trous de montage des plaques de traction à 1160 mm l'un de l'autre (mesure critique). Pièces : 1 ruban à mesurer. Astuce : Utilisez le ruban à mesurer pour positionner avec précision les fentes des plaques les unes par rapport aux autres pour les différentes configurations de mouvement.
66 - Reportez-vous à l'image. Retirez tous les pieds attachés du simulateur de combat.
67 - Reportez-vous à l'image. Alignez les inserts filetés dans le cockpit, où les pieds ont été installés, avec les fentes de montage dans les plaques de cockpit. Boulonnez et fixez avec 6 boulons et rondelles M8. Installez les capuchons d'extrémité sur l'extrémité des extrusions. Pièces : 6 boulons M8 de 20 mm, 6 rondelles M8, 4 embouts. Conseil : Soulevez le cockpit à 2 personnes.
68 - Se référer à l'image. Retirez 4 boulons M8, 4 rondelles carrées et 4 écrous à embase M8 du simulateur de vol pour démonter l'ensemble de la plaque de pédale.
69 - Reportez-vous à l'image. Alignez les trous de montage des plaques de traction avec les trous filetés du Traction Plus. Conseil : Soulevez le cockpit à 2 personnes.
70 - Reportez-vous à l'image. Boulonnez et fixez avec 12 boulons et rondelles M8. Pièces : 12 boulons M8 de 20 mm, 12 rondelles M8.
• En cas de doute, consultez la vidéo d'installation. (voir le code QR ci-dessous ou contactez-nous à support@nextlevelracing.com)
71 - Se référer à l'image. Installez 4 boulons M8, 4 rondelles carrées et 4 écrous à bride M8 précédemment désinstallés à l'étape 68 pour réassembler la plaque de pédale sur le simulateur de vol.

AVERTISSEMENT
• Veuillez ne pas utiliser d'outils électriques pour l'assemblage car un serrage excessif peut endommager votre cadre.
• Veuillez vous assurer que les écrous en T sont correctement placés dans l'extrusion pour éviter d'endommager les pièces.
• Étalez et construisez le cadre de l'adaptateur de mouvement sur une surface plane et protégée.
• Ne forcez pas les pièces ensemble.
• Evitez de fausser le filetage des boulons et des écrous.
• Méfiez-vous des arêtes vives sur les pièces d'extrusion.
• Les écrous en T doivent être installés à partir de l'extrémité du profil et ne peuvent pas être installés au milieu du profilé.
• La vibration de la plate-forme Motion Plus peut desserrer les boulons du cockpit ou du cadre de l'adaptateur. Veuillez vous assurer que tous les boulons de votre construction sont bien serrés avant chaque session.

ASSISTANCE
VIDÉO DE MONTAGE. Scannez le code QR. bit.ly/nlrbuild
Si vous avez besoin d'une assistance supplémentaire avec votre produit, veuillez contacter notre équipe amicale à : support@nextlevelracing.com

NL

Instructiehandleiding bewegingsadapterset

We weten dat je staat te popelen om te gaan racen! Neem de tijd voor de instructies en volg deze handleiding om uw product in elkaar te zetten. U maakt uzelf klaar voor succes door het instructieboekje te volgen om uw product volledig te optimaliseren. Voor montagevideo, QR-code scannen. bit.ly/nlrbuild. Volg ons. Scan QR-code

CONTROLES VOOR DE RACE
WAARSCHUWING & MONTAGE TIPS
• Gebruik geen elektrisch gereedschap voor de montage, omdat te vast aandraaien uw frame kan beschadigen.
• Zorg ervoor dat de T-moeren correct in de extrusie zijn geplaatst om beschadiging van onderdelen te voorkomen.
• Leg het Motion Adapter Frame neer en bouw het op een zachte en beschermde vlakke ondergrond.
• Forceer onderdelen niet samen.
• Vermijd het kruisen van bouten en moeren.
• Raadpleeg bij twijfel de installatievideo. (zie QR-code hieronder of neem contact met ons op via support@nextlevelracing.com)
• Pas op voor scherpe randen op extrusiestukken.
• T-moeren moeten vanaf het uiteinde van het profiel worden geïnstalleerd en kunnen niet in het midden van het kanaal worden geïnstalleerd.
• Door de trillingen van het Motion Plus-platform kunnen de bouten op de cockpit of het adapterframe losraken. Zorg ervoor dat alle bouten van uw build stevig vastzitten vóór elke sessie.

Als je ondersteuning nodig hebt met je product, neem dan contact op met ons vriendelijke team via: support@nextlevelracing.com

WAARSCHUWING VERSTIKKINGSGEVAAR
Kleine onderdelen niet voor kinderen jonger dan 3 jaar of personen die de neiging hebben om oneetbare voorwerpen in hun mond te stoppen.

INHOUDSOPGAVE

• Montage zijbalken (voor Motion Plus-configuraties) Pagina's: 07 - 08
• FGT Cockpit + 1 x Motion Plus (Front) Pagina's: 08 - 11
• FGT Cockpit + 1 x Motion Plus (Achter) Pagina's: 11 - 14
• FGT Cockpit + 2 x Motion Plus-pagina's: 15 - 17
• FGT Cockpit + Traction Plus Pagina's: 18 - 22
• Flight Simulator + 1 x Motion Plus (Achter) Pagina's: 23 - 25
• Flight Simulator + 1 x Motion Plus (voorzijde) Pagina's: 26 - 28
• Flight Simulator + 2 x Motion Plus-pagina's: 29 - 30
• Flight Simulator + Traction Plus-pagina's: 31 – 37

BEGIN
01 – Zie afbeelding. ZIJLEDEN MONTAGE VOOR MOTION PLUS CONFIGURATIES. Installeer 4 x T-Nuts in het bovenste kanaal van elk kort lid en schuif naar de gemarkeerde locaties (rode stippen). Onderdelen: 2 x korte leden, 8 x T-moeren.
02 - Zie afbeelding. Installeer 8 x T-Nuts in het bovenste kanaal en 2 x T-Nuts in het onderste kanaal van elk lang lid. Schuif naar de gemarkeerde locaties (rode stippen). HERHAAL OP ANDERE LANGE LID. Onderdelen: 2 x lange leden, 20 x T-moeren.
03 - Zie afbeelding. A) Lijn de doorgaande gaten op de korte leden (vanaf stap 01) uit met de gaten op de zijbeugels. B) Bout door en zet vast met 4 x M8 bouten, ringen en flensmoeren. Onderdelen: 2 x zijbeugels, 4 x M8 60 mm bouten, 4 x M8 ringen, 4 x M8 flensmoeren.
04 - Zie afbeelding. A) Lijn de gaten in de zijbeugels uit met de T-moeren die eerder op de lange leden zijn geïnstalleerd Stap 02. B) Bout door en zet vast met 8 x M8 bouten en ringen. Draai de bouten niet volledig vast. Onderdelen: 8 x M8 16 mm bouten, 8 x M8 ringen.

VOOR VERSCHILLENDE CONFIGURATIES GA NAAR DE PAGINA'S DIE IN DE INHOUDSTAFEL WORDEN VERWEZEN

FGT Cockpit + 1 x Motion Plus (Voor)

05 - Zie afbeelding. Voltooi stappen 01 tot 04 voordat u aan deze stap begint. Lijn de montagegaten op de cockpitplaten uit met de T-moeren die eerder zijn geïnstalleerd in stap 01 en 02. Draai de bouten niet volledig vast om de laatste aanpassingen in toekomstige stappen mogelijk te maken. Onderdelen: 3 x cockpitplaten, 12 x M8 16 mm bouten, 12 x M8 ringen.
06 - Zie afbeelding. Bovenaanzicht. Plaats de sleuven in de Cockpit Plates op 480 mm en 875 mm van elkaar. Doe dit door de Long Members en Cockpit Plates naar behoefte aan te passen. Onderdelen: 1 x meetlint. Tip: Gebruik het meetlint om de sleuven in de platen nauwkeurig uit elkaar te plaatsen voor een betere uitlijning met de cockpit.
07 - Zie afbeelding. Lijn de gaten op de bewegingsbeugels uit met de T-moeren die eerder zijn geïnstalleerd in stap 01. Bout door en zet vast met 4 x M8 bouten en ringen. Onderdelen: 1 x rechter beugel, 1 x linker beugel, 4 x M8 16 mm bouten, 4 x M8 ringen.
08 - Zie afbeelding. A) Lijn de montagegaten op de Motion Plus uit met de gaten op de Motion Brackets. B) Schroef door en zet vast met het montagemateriaal dat bij Motion Plus is geleverd. Onderdelen: 1 x Motion Plus, 10 x Motion Plus montagehardware (meegeleverd met Motion Plus).
09 - Zie afbeelding. A) Lijn de verzonken gaten op de Pivot Bar-plaat uit met de montagegaten op de Motion Plus Pivot Bar. Bout door en zet vast met 4 x M8 verzonken bouten en flensmoeren.B) Lijn de montagegaten op de draaistangplaat uit met de T-moeren die eerder zijn geïnstalleerd in stap 02. Schroef door en zet vast met 4 x M8 bouten en ringen. Onderdelen: 1 x Motion Plus draaibalk, 1 x draaibare staafplaat, 4 x M8 25 mm verzonken bouten, 4 x M8 flensmoeren, 4 x M8 16 mm bouten, 4 x M8 ringen.
10 - Zie afbeelding. Verwijder eventuele bevestigde voeten van de F-GT-cockpit.
11 - Zie afbeelding. Lijn de inzetstukken met schroefdraad in de cockpit, waar de voeten waren geïnstalleerd, uit met de montagesleuven in de cockpitplaten. Bout door en zet vast met 6 x M8 bouten en ringen. Draai de bouten stevig vast waarmee de cockpitplaten aan het frame zijn bevestigd. Installeer eindkappen aan het einde van de extrusies. Onderdelen: 6 x M8 20 mm bouten, 6 x M8 ringen, 4 x eindkappen. Tip: Til de kuip met 2 personen op.

FGT Cockpit + 1 x Motion Plus (Achterkant)

12 - Zie afbeelding. Voltooi stappen 01 tot 04 voordat u aan deze stap begint. Lijn de montagesleuven op de cockpitplaten uit met de T-moeren die eerder zijn geïnstalleerd in stap 01 en 02. Draai de bouten niet volledig vast om de laatste aanpassingen in toekomstige stappen mogelijk te maken. Onderdelen: 3 x cockpitplaten, 12 x M8 16 mm bouten, 12 x M8 ringen.
13 - Zie afbeelding. Bovenaanzicht. Plaats de Cockpitplaten op 480 mm en 875 mm van elkaar. Laat 190 mm speling aan de achterkant van het frame. Doe dit door lange leden en cockpitplaten naar behoefte aan te passen. Onderdelen: 1 x meetlint. Tip: Gebruik het meetlint om de sleuven in de platen nauwkeurig uit elkaar te plaatsen voor een betere uitlijning met de cockpit.
14 - Zie afbeelding. Lijn de gaten op de bewegingsbeugels uit met de T-moeren die eerder zijn geïnstalleerd in stap 02. Bout door en zet vast met 4 x M8 bouten en ringen. Onderdelen: 1 x rechter beugel, 1 x linker beugel, 4 x M8 16 mm bouten, 4 x M8 ringen.
15 - Zie afbeelding. A) Lijn de montagegaten op de Motion Plus uit met de gaten op de Motion Brackets. B) Schroef door en zet vast met het montagemateriaal dat bij Motion Plus is geleverd. Onderdelen: 1 x Motion Plus, 10 x Motion Plus montagehardware (meegeleverd met Motion Plus).
16 - Zie afbeelding. Onderdelen kunnen variëren. A) Lijn de verzonken gaten op de Pivot Bar-plaat uit met de montagegaten op de Motion Plus Pivot Bar. Schroef door en zet vast met 4 x M8 verzonken bouten en flensmoeren. B) Lijn de montagegaten op de draaistangplaat uit met de T-moeren die eerder zijn geïnstalleerd in stap 01. Schroef door en zet vast met 4 x M8 bouten en ringen. 1 x Motion Plus draaibalk, 1 x draaistaafplaat, 4 x M8 25 mm verzonken bouten 4 x M8 flensmoeren, 4 x M8 16 mm bouten, 4 x M8 ringen.
17 - Zie afbeelding. Verwijder eventuele bevestigde voeten van de F-GT-cockpit.
18 - Zie afbeelding. Lijn de inzetstukken met schroefdraad op de cockpit, waar de voeten waren geïnstalleerd, uit met de montagesleuven in de cockpitplaten. Bout door en zet vast met 6 x M8 bouten en ringen. Draai de bouten waarmee de cockpitplaten aan het frame zijn bevestigd stevig vast. Installeer eindkappen aan het einde van de extrusies. Onderdelen: 6 x M8 20 mm bouten, 6 x M8 ringen, 4 x eindkappen. Tip: Til de kuip met 2 personen op.

FGT Cockpit + 2 x Motion Plus

19 - Zie afbeelding. Voltooi stappen 01 tot 04 voordat u aan deze stap begint. Lijn de montagesleuven op de cockpitplaten uit met de T-moeren die eerder zijn geïnstalleerd in stap 01 en 02. Draai de bouten niet volledig vast om de laatste aanpassingen in toekomstige stappen mogelijk te maken. Onderdelen: 3 x cockpitplaten, 12 x M8 16 mm bouten, 12 x M8 ringen.
20 - Zie afbeelding. Bovenaanzicht. Plaats de Cockpitplaten op 480 mm en 875 mm van elkaar. Laat 190 mm speling aan de achterkant van het frame. Doe dit door de Long Members en Cockpit Plates naar behoefte aan te passen. Onderdelen: 1 x meetlint. Tip: Gebruik het meetlint om de sleuven in de platen nauwkeurig uit elkaar te plaatsen voor de verschillende bewegingsopstellingen.
21 - Zie afbeelding. Lijn de gaten op de bewegingsbeugels uit met de T-moeren die eerder zijn geïnstalleerd in stap 01 en 02. Bout door en zet vast met 8 x M8 bouten en ringen. Onderdelen: 2 x rechts bewegende beugels, 2 x links bewegende beugels, 8 x M8 16 mm bouten, 8 x M8 ringen.
22 - Zie afbeelding. A) Lijn de montagegaten op de Motion Plus uit met de gaten op de Motion Brackets. B) Schroef door en zet vast met het montagemateriaal dat bij Motion Plus is geleverd. Onderdelen: 2 x Motion Plus, 20 x Motion Plus montagehardware (meegeleverd met Motion Plus). Tip: Til de kuip met 2 personen op.
23 - Zie afbeelding. Verwijder eventuele bevestigde voeten van de F-GT-cockpit.
24 - Zie afbeelding. Lijn de inzetstukken met schroefdraad in de cockpit, waar de voeten waren geïnstalleerd, uit met de montagesleuven in de cockpitplaten. Bout door en zet vast met 6 x M8 bouten en ringen. Draai de bouten waarmee de cockpitplaten aan het frame zijn bevestigd stevig vast. Installeer eindkappen aan het einde van de extrusies. Onderdelen: 6 x M8 20 mm bouten, 6 x M8 ringen, 4 x eindkappen. Tip: Til de kuip met 2 personen op.
25 - Zie afbeelding. T-NUTS LOCATIES. Installeer 2 x T-moeren in het bovenste en onderste kanaal van elk kort lid. Schuif naar de gemarkeerde locaties (rode stippen). Onderdelen: 2 x korte leden, 8 x T-moeren.
26 - Zie afbeelding. Installeer 6 x T-Nuts in het bovenste kanaal van elke Long Member en schuif naar de gemarkeerde locaties. HERHAAL OP HET ANDERE LANGE LID. T-NUTS LOCATIES. Onderdelen: 2 x lange leden, 12 x T-moeren.
27 - Zie afbeelding. Installeer 4 x T-Nuts in het onderste kanaal van elk lang lid en schuif naar de gemarkeerde locaties. HERHAAL OP ANDERE LANGE LID. T-NUTS LOCATIES. Onderdelen: 2 x lange leden, 8 x T-moeren.
28 - Zie afbeelding. A) Lijn de doorgaande gaten op de korte leden (vanaf stap 01) uit met de gaten op de zijbeugels. B) Bout door en zet vast met 4 x M8 bouten, ringen en flensmoeren. Onderdelen: 2 x zijbeugels, 4 x M8 60 mm bouten, 4 x M8 ringen, 4 x M8 flensmoeren.

29 - Zie afbeelding. A) Lijn de gaten in de zijbeugels uit met de T-moeren die eerder op de lange staven zijn geïnstalleerd in stap 26 en 27. B) Bout door en zet vast met 8 x M8 bouten en ringen. Onderdelen: 8 x M8 16 mm bouten, 8 x M8 ringen.
30 - Zie afbeelding. Lijn de montagesleuven op de cockpitplaten uit met de T-moeren die eerder zijn geïnstalleerd in stap 25 en 26. Draai de bouten niet volledig vast om de laatste aanpassingen in toekomstige stappen mogelijk te maken. Onderdelen: 12 x M8 16 mm bouten, 12 x M8 ringen.
31 - Zie afbeelding. Lijn de montagegaten op de draaistangplaat en tractieplaat uit met de T-moeren die eerder zijn geïnstalleerd in stap 26 en 27. Onderdelen: 1 x draaistangplaat, 1 x tractieplaat, 8 x M8 16 mm bouten, 8 x M8 ringen.
32 - Zie afbeelding. Bovenaanzicht. Plaats de Cockpitplaten op 480 mm en 875 mm van elkaar. Plaats de montagegaten van de Traction Plus op de platen met een onderlinge afstand van 1160 mm (kritieke meting). Onderdelen: 1 x meetlint. Tip: Gebruik het meetlint om de sleuven in de platen nauwkeurig uit elkaar te plaatsen voor een betere uitlijning met de cockpit.
33 - Zie afbeelding. Verwijder eventuele voeten uit de F-GT cockpit.
34 - Zie afbeelding. Lijn de inzetstukken met schroefdraad in de cockpit, waar de voeten waren geïnstalleerd, uit met de montagesleuven in de cockpitplaten. Bout door en zet vast met 6 x M8 bouten en ringen. Draai de Cockpit Plates stevig aan het frame vast. Installeer eindkappen aan het einde van de extrusies. Onderdelen: 6 x M8 20 mm, 6 x M8 sluitringen, 4 x eindkappen. Tip: Til de kuip op met 2 personen.
35 - Zie afbeelding. Lijn de montagegaten van de Traction Plus uit met de gaten op de draaistangplaat en de tractieplaat. Tip: Til de kuip met 2 personen op.
36 - Zie afbeelding. Bout door en zet vast met 12 x M8 bouten en ringen. Onderdelen: 12 x M8 20 mm bouten, 12 x M8 ringen.

VLUCHT SIMULATOR Cockpit + 1 x Motion Plus (Terug)

37 - Zie afbeelding. Voltooi stappen 01 tot 04 voordat u aan deze stap begint. Lijn de montagesleuven op de cockpitplaten uit met de T-moeren die eerder zijn geïnstalleerd in stap 01 en 02. Schroef door en zet vast met 12 x M8-bouten en ringen. Draai de bouten niet volledig vast. Onderdelen: 3 x cockpitplaten, 12 x M8 16 mm bouten, 12 x M8 ringen.
38 - Zie afbeelding. Bovenaanzicht. Plaats de Cockpitplaten 575 mm en 905 mm van elkaar. Onderdelen: 1 x meetlint. Tip: Gebruik het meetlint om de sleuven in de platen nauwkeurig uit elkaar te plaatsen voor een betere uitlijning met de cockpit.
39 - Zie afbeelding. Lijn de gaten op de bewegingsbeugels uit met de T-moeren die eerder zijn geïnstalleerd in stap 01. Bout door en zet vast met 4 x M8 bouten en ringen. Onderdelen: 1 x rechter beugel, 1 x linker beugel, 4 x M8 16 mm bouten, 4 x M8 ringen.
40 - Zie afbeelding. A) Lijn de montagegaten op de Motion Plus uit met de gaten op de Motion Brackets. B) Schroef door en zet vast met het montagemateriaal dat bij Motion Plus is geleverd. Onderdelen: 1 x Motion Plus, 10 x Motion Plus montagehardware (meegeleverd met Motion Plus).
41 - Zie afbeelding. Onderdeel kan variëren. A) Lijn de verzonken gaten op de Pivot Bar-plaat uit met de montagegaten op de Motion Plus Pivot Bar. Schroef door en zet vast met 4 x M8 verzonken bouten en flensmoeren. B) Lijn de montagegaten op de draaibare plaat uit met de T-moeren die eerder in stap 02 zijn geïnstalleerd. Schroef door en zet vast met 4 x M8 bouten en ringen. Onderdelen: 1 x Motion Plus Pivot Bar, 1 x Pivot Bar Plate, 4 x M8 25 mm verzonken bouten, 4 x M8 16 mm bouten, 4 x M8 ringen, 4 x M8 flensmoeren.
42 - Zie afbeelding. Verwijder eventuele bevestigde voeten van de Flight Simulator.
43 - Zie afbeelding. Lijn de inzetstukken met schroefdraad in de cockpit, waar de voeten waren geïnstalleerd, uit met de montagesleuven in de cockpitplaten. Bout door en zet vast met 6 x M8 bouten en ringen. Installeer eindkappen aan het einde van de extrusies. Onderdelen: 6 x M8 20 mm bouten, 6 x M8 ringen, 4 x eindkappen. Tip: Til de kuip met 2 personen op.

VLUCHTSIMULATOR Cockpit + 1 x Motion Plus (voorzijde)

44 - Zie afbeelding. Voltooi stappen 01 tot 04 voordat u aan deze stap begint. Lijn de montagesleuven op de cockpitplaten uit met de T-moeren die eerder zijn geïnstalleerd in stap 01 en 02. Schroef door en zet vast met 12 x M8-bouten en ringen. Onderdelen: 3 x cockpitplaten, 12 x M8 16 mm bouten, 12 x M8 ringen.
45 - Zie afbeelding. Bovenaanzicht. Plaats de cockpitplaten 575 mm en 906 mm van elkaar. Laat een opening van 190 mm aan de voorkant. Onderdelen: 1 x meetlint. Tip: Gebruik het meetlint om de sleuven in de platen nauwkeurig uit elkaar te plaatsen voor een betere uitlijning met de cockpit.
46 - Zie afbeelding. Lijn de gaten op de bewegingsbeugels uit met de T-moeren die eerder zijn geïnstalleerd in stap 02. Bout door en zet vast met 4 x M8 bouten en ringen. Onderdelen: 1 x rechter beugel, 1 x linker beugel, 4 x M8 16 mm bouten, 4 x M8 ringen.
47 - Zie afbeelding. A) Lijn de schroefdraadgaten op de Motion Plus uit met de gaten op de bewegingsbeugels. B) Schroef door en zet vast met het montagemateriaal dat bij Motion Plus is geleverd. HERHAAL OP ALLE BEUGELS. Onderdelen: 1 x Motion Plus, 10 x Motion Plus montagehardware (meegeleverd met Motion Plus).
48 - Zie afbeelding. A) Lijn de verzonken gaten op de Pivot Bar-plaat uit met de montagegaten op de Motion Plus Pivot Bar. Schroef door en zet vast met 4 x M8 verzonken bouten en flensmoeren. B) Lijn de montagegaten op de draaistangplaat uit met de T-moeren die eerder zijn geïnstalleerd in stap 01. Schroef door en zet vast met 4 x M8 bouten en ringen. Onderdelen: 1 x Motion Plus Pivot Bar, 1 x Pivot Bar Plate, 4 x M8 25 mm verzonken bouten, 4 x M8 16 mm bouten, 4 x M8 ringen, 4 x M8 flensmoeren.
49 - Zie afbeelding. Verwijder eventuele bevestigde voeten van de Flight Simulator.
50 - Zie afbeelding. Lijn de inzetstukken met schroefdraad in de cockpit, waar de voeten waren geïnstalleerd, uit met de montagesleuven in de cockpitplaten. Bout door en zet vast met 6 x M8 bouten en ringen. Installeer eindkappen aan het einde van de extrusie. Onderdelen: 6 x M8 20 mm bouten, 6 x M8 ringen, 4 x eindkappen. Tip: Til de kuip op met 2 personen.

VLUCHTSIMULATOR Cockpit + 2 x Motion Plus

51 - Zie afbeelding. Voltooi stappen 01 tot 04 voordat u aan deze stap begint. Lijn de montagesleuven op de cockpitplaten uit met de T-moeren die eerder zijn geïnstalleerd in stap 01 en 02. Schroef door en zet vast met 12 x M8-bouten en ringen. Draai de bouten niet volledig vast. Onderdelen: 3 x cockpitplaten, 12 x M8 16 mm bouten, 12 x M8 ringen.
52 - Zie afbeelding. Bovenaanzicht. Plaats de cockpitplaten 575 mm en 906 mm van elkaar. Laat een opening van 190 mm aan de voorkant. Onderdelen: 1 x meetlint. Tip: Gebruik het meetlint om de sleuven in de platen nauwkeurig uit elkaar te plaatsen voor een betere uitlijning met de cockpit.
53 - Zie afbeelding. Lijn de gaten op de bewegingsbeugels uit met de T-moeren die eerder zijn geïnstalleerd in stap 01 en 02. Bout door en zet vast met M8 bouten en ringen. Onderdelen: 2 x rechtse bewegingsbeugels, 2 x linkse bewegingsbeugels, 8 x M8 16 mm bouten, 8 x M8 ringen.
54 - Zie afbeelding. A) Lijn de montagegaten op de Motion Plus uit met de gaten op de Motion Brackets. B) Doorbout en vastzetten met 20x bevestigingsmateriaal dat bij Motion Plus wordt geleverd. HERHAAL OP ALLE BEUGELS. Onderdelen: 2 x Motion Plus, 20 x Motion Plus montagehardware (meegeleverd met Motion Plus.
55 - Zie afbeelding. Verwijder eventuele bevestigde voeten van de Flight Simulator.
56 - Zie afbeelding. Lijn de inzetstukken met schroefdraad in de cockpit, waar de voeten waren geïnstalleerd, uit met de montagesleuven in de cockpitplaten. Bout door en zet vast met 6 x M8 bouten en ringen. Installeer eindkappen aan het einde van de extrusies. Onderdelen: 6 x M8 20 mm bouten, 6 x M8 ringen, 4 x eindkappen. Tip: Til de kuip met 2 personen op.

VLUCHTSIMULATOR Cockpit + Traction Plus

57 - Zie afbeelding. Installeer 2 x T-Nuts in het bovenste en onderste kanaal van elk kort lid en schuif naar de gemarkeerde locaties. T-NUTS LOCATIES. Onderdelen: 2 x korte leden, 8 x T-moeren.
58 - Zie afbeelding. Installeer 6 x T-Nuts in het bovenste kanaal van elk lang lid en schuif naar de gemarkeerde locaties. HERHAAL OP HET ANDERE LANGE LID. T-NUTS LOCATIES. Onderdelen: 2 x lange leden, 12 x T-moeren.
59 - Zie afbeelding. Installeer 4 x T-Nuts in het onderste kanaal van elke Long Member en schuif naar de gemarkeerde locaties. HERHAAL OP HET ANDERE LANGE LID. T-NUTS LOCATIES. Onderdelen: 2 x lange leden. 8 x T-moeren.
60 - Zie afbeelding. A) Lijn de doorgaande gaten op de korte staven uit met de gaten op de zijbeugels. B) Bout door en zet vast met 4 x M8 bouten, ringen en flensmoeren. Onderdelen: 2 x zijbeugels, 4 x M8 60 mm bouten, 4 x M8 ringen, 4 x M8 flensmoeren.
61 - Zie afbeelding. A) Lijn de gaten in de zijbeugels uit met de T-moeren die eerder zijn geïnstalleerd in stap 58 en 59. B) Bout door en zet vast met 8 x M8 bouten en ringen. Onderdelen: 8 x M8 16 mm bouten, 8 x M8 ringen.
62 - Zie afbeelding. Lijn de montagesleuven op de cockpitplaten uit met de T-moeren die eerder zijn geïnstalleerd in stap 57 en 58. Draai de bouten niet volledig vast. Onderdelen: 3 x cockpitplaten, 12 x M8 16 mm bouten, 12 x M8 ringen.
63 - Zie afbeelding. Bovenaanzicht. Plaats de Cockpitplaten 575 mm en 905 mm van elkaar. Onderdelen: 1 x meetlint. Tip: Gebruik het meetlint om de sleuven in de platen nauwkeurig uit elkaar te plaatsen voor een betere uitlijning met de cockpit.
64 - Zie afbeelding. Lijn de montagegaten op de draaistangplaat en tractieplaat uit met de T-moeren die eerder zijn geïnstalleerd in stap 57 en 59. Onderdelen: 1 x draaistangplaat, 1 x tractieplaat, 8 x M8 16 mm bouten, 8 x M8 ringen.
65 - Zie afbeelding. Bovenaanzicht. Plaats de montagegaten op de montagegaten van de tractieplaten op 1160 mm van elkaar (kritieke meting). Onderdelen: 1 x meetlint. Tip: Gebruik het meetlint om de sleuven in de platen nauwkeurig uit elkaar te plaatsen voor de verschillende bewegingsopstellingen.
66 - Zie afbeelding. Verwijder eventuele bevestigde voeten van de Fight Simulator.
67 - Zie afbeelding. Lijn de inzetstukken met schroefdraad in de cockpit, waar de voeten waren geïnstalleerd, uit met de montagesleuven in de cockpitplaten. Bout door en zet vast met 6 x M8 bouten en ringen. Installeer eindkappen op het uiteinde van de extrusies. Onderdelen: 6 x M8 20 mm bouten, 6 x M8 ringen, 4 x eindkappen. Tip: Til de kuip met 2 personen op.
68 - Zie afbeelding. Verwijder 4 x M8 bouten, 4 x vierkante ringen en 4 x M8 flensmoeren van de Flight Simulator om de pedaalplaat te demonteren.
69 - Zie afbeelding. Lijn de montagegaten op de Traction Plates uit met de schroefdraadgaten in de Traction Plus. Tip: Til de kuip met 2 personen op.
70 - Zie afbeelding. Bout door en zet vast met 12 x M8 bouten en ringen. Onderdelen: 12 x M8 20 mm bouten, 12 x M8 ringen.
71 - Zie afbeelding. Installeer 4 x M8-bouten, 4 x vierkante ringen en 4 x M8-flensmoeren die eerder zijn verwijderd in stap 68 om de pedaalplaateenheid weer in elkaar te zetten op de Flight Simulator.

WAARSCHUWING
- Gebruik geen elektrisch gereedschap voor de montage, omdat te vast aandraaien uw frame kan beschadigen.
- Zorg ervoor dat de T-moeren correct in de extrusie zijn geplaatst om beschadiging van onderdelen te voorkomen.
- Leg het Motion Adapter Frame neer en bouw het op een zachte en beschermde vlakke ondergrond.
- Forceer onderdelen niet samen.
- Vermijd het kruisen van bouten en moeren.
- Raadpleeg bij twijfel de installatievideo. (zie QR-code hieronder of neem contact met ons op via support@nextlevelracing.com)
- Pas op voor scherpe randen op extrusiestukken.
- T-moeren moeten vanaf het uiteinde van het profiel worden geïnstalleerd en kunnen niet in het midden van het kanaal worden geïnstalleerd.
- Door de trillingen van het Motion Plus-platform kunnen de bouten op de cockpit of het adapterframe losraken. Zorg ervoor dat alle bouten van uw build stevig vastzitten vóór elke sessie.

BIJSTAND
MONTAGE VIDEO. Scan de QR-code. bit.ly/nlrbuild
Als je meer ondersteuning nodig hebt met je product, neem dan contact op met ons vriendelijke team via: support@nextlevelracing.com

IT

Manuale di istruzioni del kit adattatore di movimento

Sappiamo che non vedi l'ora di iniziare a correre! Prenditi il tuo tempo con le istruzioni e segui questa guida per assemblare il tuo prodotto. Ti preparerai al successo seguendo il libretto di istruzioni per ottimizzare completamente il tuo prodotto. Per il video di montaggio, scansionare il codice QR. bit.ly/nlrbuild. Seguici. Scansiona il codice QR

CONTROLLI PRE GARA
AVVERTENZE E SUGGERIMENTI PER IL MONTAGGIO
- Si prega di non utilizzare utensili elettrici per il montaggio poiché un serraggio eccessivo può danneggiare il telaio.
- Assicurarsi che i dadi a T siano posizionati correttamente all'interno dell'estrusione per evitare danni alle parti.
- Disporre e costruire il telaio dell'adattatore di movimento su una superficie piana morbida e protetta.
- Non forzare le parti insieme.
- Evitare bulloni e dadi con filettatura incrociata.
- In caso di dubbio consultare il video di installazione. (vedi il codice QR qui sotto o contattaci a support@nextlevelracing.com)
- Fare attenzione agli spigoli vivi sui pezzi di estrusione.
- I dadi a T devono essere installati dall'estremità del profilo e non possono essere installati a metà canale.
- La vibrazione della piattaforma Motion Plus può allentare i bulloni sull'abitacolo o sul telaio adattatore. Assicurati che tutti i bulloni della tua build siano saldamente serrati prima di ogni sessione.

Se hai bisogno di supporto con il tuo prodotto, contatta il nostro team amichevole all'indirizzo: support@nextlevelracing.com

ATTENZIONE PERICOLO DI SOFFOCAMENTO
Piccole parti non per bambini sotto i 3 anni o per qualsiasi individuo che ha la tendenza a mettere in bocca oggetti non commestibili.

SOMMARIO

- Assemblaggio dei longheroni (per configurazioni Motion Plus) Pagine: 07 - 08
- FGT Cockpit + 1 x Motion Plus (anteriore) Pagine: 08 - 11
- FGT Cockpit + 1 x Motion Plus (retro) Pagine: 11 - 14
- FGT Cockpit + 2 x Motion Plus Pagine: 15 - 17
- FGT Cockpit + Traction Plus Pagine: 18 - 22
- Flight Simulator + 1 x Motion Plus (retro) pagine: 23 - 25
- Simulatore di volo + 1 x Motion Plus (anteriore) Pagine: 26 - 28
- Simulatore di volo + 2 pagine Motion Plus: 29 - 30
- Flight Simulator + Traction Plus Pagine: 31 – 37

INIZIO
01 – Fare riferimento all'immagine. ASSEMBLAGGIO FIANCHI PER CONFIGURAZIONI MOTION PLUS. Installa 4 dadi a T nel canale superiore di ciascun membro corto e fai scorrere verso le posizioni contrassegnate (punti rossi). Parti: 2 x membri corti, 8 x dadi a T.
02 - Fare riferimento all'immagine. Installare 8 dadi a T nel canale superiore e 2 dadi a T nel canale inferiore di ogni asta lunga. Scorri verso le posizioni contrassegnate (punti rossi). RIPETERE SU ALTRO MEMBRO LUNGO. Parti: 2 x membri lunghi, 20 x dadi a T.
03 - Fare riferimento all'immagine. A) Allineare i fori passanti sulle aste corte (dal punto 01) con i fori sulle staffe laterali. B) Avvitare e fissare con 4 bulloni M8, rondelle e dadi flangiati. Parti: 2 staffe laterali, 4 bulloni M8 da 60 mm, 4 rondelle M8, 4 dadi flangiati M8.
04 - Fare riferimento all'immagine. A) Allineare i fori sulle staffe laterali con i dadi a T precedentemente installati sui longheroni Fase 02. B) Imbullonare e fissare con 8 bulloni e rondelle M8. Non serrare completamente i bulloni. Parti: 8 bulloni M8 da 16 mm, 8 rondelle M8.

PER DIVERSE CONFIGURAZIONI SALTA ALLE PAGINE RIPORTATE NELL'INDICE

Cabina di pilotaggio FGT + 1 x Motion Plus (anteriore)

05 - Fare riferimento all'immagine. Completare i passaggi da 01 a 04 prima di iniziare questo passaggio. Allineare i fori di montaggio sulle piastre della cabina di pilotaggio con i dadi a T precedentemente installati nei passaggi 01 e 02. Non serrare completamente i bulloni per consentire le regolazioni finali nei passaggi successivi. Parti: 3 piastre della cabina di pilotaggio, 12 bulloni M8 da 16 mm, 12 rondelle M8.
06 - Fare riferimento all'immagine. Vista dall'alto. Posizionare gli slot nelle piastre della cabina di pilotaggio a 480 mm e 875 mm l'uno dall'altro. Fallo regolando le aste lunghe e le piastre della cabina di pilotaggio secondo necessità. Parti: 1 metro a nastro. Suggerimento: utilizzare il metro a nastro per posizionare con precisione le fessure delle piastre distanziate l'una dall'altra per un migliore allineamento con l'abitacolo.
07 - Fare riferimento all'immagine. Allineare i fori sulle staffe di movimento con i dadi a T precedentemente installati al punto 01. Fissare e fissare con 4 bulloni e rondelle M8. Parti: 1 staffa di movimento a destra, 1 staffa di movimento a sinistra, 4 bulloni M8 da 16 mm, 4 rondelle M8.
08 - Fare riferimento all'immagine. A) Allineare i fori di montaggio su Motion Plus con i fori sulle staffe di movimento. B) Avvitare e fissare con la bulloneria di montaggio fornita con Motion Plus. Parti: 1 x Motion Plus, 10 x Motion Plus Hardware di montaggio (incluso con Motion Plus).
09 - Fare riferimento all'immagine. A) Allineare i fori svasati sulla piastra della barra girevole con i fori di montaggio sulla barra girevole Motion Plus. Imbullonare e fissare con 4 bulloni a testa svasata M8 e dadi flangiati.B) Allineare i fori di montaggio sul gruppo piastra della barra girevole con i dadi a T precedentemente installati al punto 02. Imbullonare e fissare con 4 bulloni e rondelle M8. Parti: 1 barra di rotazione Motion Plus, 1 piastra della barra di rotazione, 4 bulloni a testa svasata M8 da 25 mm, 4 dadi flangiati M8, 4 bulloni M8 da 16 mm, 4 rondelle M8.
10 - Fare riferimento all'immagine. Rimuovere eventuali piedini attaccati dall'abitacolo dell'F-GT.
11 - Fare riferimento all'immagine. Allineare gli inserti filettati nella cabina di pilotaggio, dove sono stati installati i piedi, con le fessure di montaggio nelle piastre della cabina di pilotaggio. Fissare e fissare con 6 bulloni e rondelle M8. Stringere saldamente i bulloni che fissano le piastre del cockpit al telaio. Installare i cappucci terminali alla fine delle estrusioni. Parti: 6 bulloni M8 da 20 mm, 6 rondelle M8, 4 cappucci terminali. Suggerimento: sollevare il pozzetto con 2 persone.

Cabina di pilotaggio FGT + 1 x Motion Plus (posteriore)

12 - Fare riferimento all'immagine. Completare i passaggi da 01 a 04 prima di iniziare questo passaggio. Allineare le fessure di montaggio sulle piastre della cabina di pilotaggio con i dadi a T precedentemente installati nei passaggi 01 e 02. Non serrare completamente i bulloni per consentire le regolazioni finali nei passaggi successivi. Parti: 3 piastre della cabina di pilotaggio, 12 bulloni M8 da 16 mm, 12 rondelle M8.
13 - Fare riferimento all'immagine. Vista dall'alto. Posizionare le piastre della cabina di pilotaggio a 480 mm e 875 mm l'una dall'altra. Lasciare 190 mm di spazio libero sul retro del telaio. Fallo regolando le aste lunghe e le piastre della cabina di pilotaggio secondo necessità. Parti: 1 metro a nastro. Suggerimento: utilizzare il metro a nastro per posizionare con precisione le fessure delle piastre distanziate l'una dall'altra per un migliore allineamento con l'abitacolo.
14 - Fare riferimento all'immagine. Allineare i fori sulle staffe di movimento con i dadi a T precedentemente installati al punto 02. Imbullonare e fissare con 4 bulloni e rondelle M8. Parti: 1 staffa di movimento a destra, 1 staffa di movimento a sinistra, 4 bulloni M8 da 16 mm, 4 rondelle M8.
15 - Fare riferimento all'immagine. A) Allineare i fori di montaggio su Motion Plus con i fori sulle staffe di movimento. B) Avvitare e fissare con la bulloneria di montaggio fornita con Motion Plus. Parti: 1 x Motion Plus, 10 x Motion Plus Hardware di montaggio (incluso con Motion Plus).
16 - Fare riferimento all'immagine. Le parti possono variare. A) Allineare i fori svasati sulla piastra della barra girevole con i fori di montaggio sulla barra girevole Motion Plus. Avvitare e fissare con 4 bulloni a testa svasata M8 e dadi flangiati. B) Allineare i fori di montaggio sul gruppo piastra della barra girevole con i dadi a T precedentemente installati al punto 01. Fissare con bulloni e rondelle 4 x M8. 1 barra di rotazione Motion Plus, 1 piastra della barra di rotazione, 4 bulloni a testa svasata M8 da 25 mm 4 dadi flangiati M8, 4 bulloni M8 da 16 mm, 4 rondelle M8.
17 - Fare riferimento all'immagine. Rimuovere eventuali piedini attaccati dall'abitacolo dell'F-GT.
18 - Fare riferimento all'immagine. Allineare gli inserti filettati sulla cabina di pilotaggio, dove sono stati installati i piedi, con le fessure di montaggio nelle piastre della cabina di pilotaggio. Fissare e fissare con 6 bulloni e rondelle M8. Stringere saldamente i bulloni che fissano le piastre della cabina di pilotaggio al telaio. Installare i cappucci terminali all'estremità delle estrusioni. Parti: 6 bulloni M8 da 20 mm, 6 rondelle M8, 4 cappucci terminali. Suggerimento: sollevare il pozzetto con 2 persone.

Cabina di pilotaggio FGT + 2 x Motion Plus

19 - Fare riferimento all'immagine. Completare i passaggi da 01 a 04 prima di iniziare questo passaggio. Allineare le fessure di montaggio sulle piastre della cabina di pilotaggio con i dadi a T precedentemente installati nei passaggi 01 e 02. Non serrare completamente i bulloni per consentire le regolazioni finali nei passaggi successivi. Parti: 3 piastre della cabina di pilotaggio, 12 bulloni M8 da 16 mm, 12 rondelle M8.
20 - Fare riferimento all'immagine. Vista dall'alto. Posizionare le piastre della cabina di pilotaggio a 480 mm e 875 mm l'una dall'altra. Lasciare 190 mm di spazio libero sul retro del telaio. Fallo regolando le aste lunghe e le piastre della cabina di pilotaggio secondo necessità. Parti: 1 metro a nastro. Suggerimento: utilizzare il metro a nastro per posizionare accuratamente le fessure nelle piastre l'una dall'altra per le diverse impostazioni di movimento.
21 - Fare riferimento all'immagine. Allineare i fori sulle staffe di movimento con i dadi a T precedentemente installati nei passaggi 01 e 02. Imbullonare e fissare con 8 bulloni e rondelle M8. Parti: 2 staffe di movimento a destra, 2 staffe di movimento a sinistra, 8 bulloni M8 da 16 mm, 8 rondelle M8.
22 - Fare riferimento all'immagine. A) Allineare i fori di montaggio su Motion Plus con i fori sulle staffe di movimento. B) Avvitare e fissare con la bulloneria di montaggio fornita con Motion Plus. Parti: 2 x Motion Plus, 20 x Motion Plus Hardware di montaggio (incluso con Motion Plus). Suggerimento: sollevare il pozzetto con 2 persone.
23 - Fare riferimento all'immagine. Rimuovere eventuali piedini attaccati dall'abitacolo dell'F-GT.
24 - Fare riferimento all'immagine. Allineare gli inserti filettati nella cabina di pilotaggio, dove sono stati installati i piedi, con le fessure di montaggio nelle piastre della cabina di pilotaggio. Fissare e fissare con 6 bulloni e rondelle M8. Stringere saldamente i bulloni che fissano le piastre della cabina di pilotaggio al telaio. Installare i cappucci terminali alla fine delle estrusioni. Parti: 6 bulloni M8 da 20 mm, 6 rondelle M8, 4 cappucci terminali. Suggerimento: sollevare il pozzetto con 2 persone.
25 - Fare riferimento all'immagine. POSIZIONI DEI DADI A T. Installare 2 dadi a T nel canale superiore e inferiore di ciascun membro corto. Scorri verso le posizioni contrassegnate (punti rossi). Parti: 2 x membri corti, 8 x dadi a T.
26 - Fare riferimento all'immagine. Installa 6 dadi a T nel canale superiore di ogni asta lunga e fai scorrere verso le posizioni contrassegnate. RIPETERE SULL'ALTRO MEMBRO LUNGO. POSIZIONI DEI DADI A T. Parti: 2 x membri lunghi, 12 x dadi a T.
27 - Fare riferimento all'immagine. Installare 4 dadi a T nel canale inferiore di ogni asta lunga e far scorrere verso le posizioni contrassegnate. RIPETERE SU ALTRO MEMBRO LUNGO. POSIZIONI DEI DADI A T. Parti: 2 x membri lunghi, 8 x dadi a T.

28 - Fare riferimento all'immagine. A) Allineare i fori passanti sulle aste corte (dal punto 01) con i fori sulle staffe laterali. B) Avvitare e fissare con 4 bulloni M8, rondelle e dadi flangiati. Parti: 2 staffe laterali, 4 bulloni M8 da 60 mm, 4 rondelle M8, 4 dadi flangiati M8.
29 - Fare riferimento all'immagine. A) Allineare i fori sulle staffe laterali con i dadi a T precedentemente installati sulle aste lunghe nei passaggi 26 e 27. B) Imbullonare e fissare con 8 bulloni e rondelle M8. Parti: 8 bulloni M8 da 16 mm, 8 rondelle M8.
30 - Fare riferimento all'immagine. Allineare le fessure di montaggio sulle piastre della cabina di pilotaggio con i dadi a T precedentemente installati nei passaggi 25 e 26. Non serrare completamente i bulloni per consentire le regolazioni finali nei passaggi successivi. Parti: 12 bulloni M8 da 16 mm, 12 rondelle M8.
31 - Fare riferimento all'immagine. Allineare i fori di montaggio sulla piastra della barra girevole e sulla piastra di trazione con i dadi a T precedentemente installati nei passaggi 26 e 27. Parti: 1 piastra della barra girevole, 1 piastra di trazione, 8 bulloni M8 da 16 mm, 8 rondelle M8.
32 - Fare riferimento all'immagine. Vista dall'alto. Posizionare le piastre della cabina di pilotaggio a 480 mm e 875 mm l'una dall'altra. Posizionare i fori di montaggio di Traction Plus sulle piastre a una distanza di 1160 mm (Misura critica). Parti: 1 metro a nastro. Suggerimento: utilizzare il metro a nastro per posizionare accuratamente le fessure nelle piastre l'una dall'altra per un migliore allineamento con l'abitacolo.
33 - Fare riferimento all'immagine. Rimuovere eventuali piedi dall'abitacolo dell'F-GT.
34 - Fare riferimento all'immagine. Allineare gli inserti filettati nella cabina di pilotaggio, dove sono stati installati i piedi, con le fessure di montaggio nelle piastre della cabina di pilotaggio. Fissare e fissare con 6 bulloni e rondelle M8. Stringere saldamente le piastre della cabina di pilotaggio al telaio. Installare i cappucci terminali alla fine delle estrusioni. Parti: 6 x M8 20 mm, 6 x rondelle M8, 4 x tappi terminali. Suggerimento: sollevare il pozzetto con 2 persone.
35 - Fare riferimento all'immagine. Allineare i fori di montaggio di Traction Plus con i fori sulla piastra della barra girevole e sulla piastra di trazione. Suggerimento: sollevare il pozzetto con 2 persone.
36 - Fare riferimento all'immagine. Fissare e fissare con 12 bulloni e rondelle M8. Parti: 12 bulloni M8 da 20 mm, 12 rondelle M8.

SIMULATORE DI VOLO Cockpit + 1 x Motion Plus (posteriore)

37 - Fare riferimento all'immagine. Completare i passaggi da 01 a 04 prima di iniziare questo passaggio. Allineare le fessure di montaggio sulle piastre della cabina di pilotaggio con i dadi a T precedentemente installati nei passaggi 01 e 02. Imbullonare e fissare con 12 bulloni e rondelle M8. Non serrare completamente i bulloni. Parti: 3 piastre della cabina di pilotaggio, 12 bulloni M8 da 16 mm, 12 rondelle M8.
38 - Fare riferimento all'immagine. Vista dall'alto. Posizionare le piastre della cabina di pilotaggio a 575 mm e 905 mm l'una dall'altra. Parti: 1 metro a nastro. Suggerimento: utilizzare il metro a nastro per posizionare accuratamente le fessure nelle piastre l'una dall'altra per un migliore allineamento con l'abitacolo.
39 - Fare riferimento all'immagine. Allineare i fori sulle staffe di movimento con i dadi a T precedentemente installati al punto 01. Fissare e fissare con 4 bulloni e rondelle M8. Parti: 1 staffa di movimento a destra, 1 staffa di movimento a sinistra, 4 bulloni M8 da 16 mm, 4 rondelle M8.
40 - Fare riferimento all'immagine. A) Allineare i fori di montaggio su Motion Plus con i fori sulle staffe di movimento. B) Avvitare e fissare con la bulloneria di montaggio fornita con Motion Plus. Parti: 1 x Motion Plus, 10 x Motion Plus Hardware di montaggio (incluso con Motion Plus).
41 - Fare riferimento all'immagine. La parte può variare. A) Allineare i fori svasati sulla piastra della barra girevole con i fori di montaggio sulla barra girevole Motion Plus. Avvitare e fissare con 4 bulloni a testa svasata M8 e dadi flangiati. B) Allineare i fori di montaggio sul gruppo piastra della barra girevole con i dadi a T precedentemente installati al punto 02. Fissare con bulloni e rondelle 4 x M8. Parti: 1 barra di rotazione Motion Plus, 1 piastra della barra di rotazione, 4 bulloni a testa svasata M8 da 25 mm, 4 bulloni M8 da 16 mm, 4 rondelle M8, 4 dadi flangiati M8.
42 - Fare riferimento all'immagine. Rimuovere eventuali piedini collegati dal simulatore di volo.
43 - Fare riferimento all'immagine. Allineare gli inserti filettati nella cabina di pilotaggio, dove sono stati installati i piedi, con le fessure di montaggio nelle piastre della cabina di pilotaggio. Fissare e fissare con 6 bulloni e rondelle M8. Installare i cappucci terminali all'estremità delle estrusioni. Parti: 6 bulloni M8 da 20 mm, 6 rondelle M8, 4 cappucci terminali. Suggerimento: sollevare il pozzetto con 2 persone.

SIMULATORE DI VOLO Cockpit + 1 x Motion Plus (anteriore)

44 - Fare riferimento all'immagine. Completare i passaggi da 01 a 04 prima di iniziare questo passaggio. Allineare le fessure di montaggio sulle piastre della cabina di pilotaggio con i dadi a T precedentemente installati nei passaggi 01 e 02. Imbullonare e fissare con 12 bulloni e rondelle M8. Parti: 3 piastre della cabina di pilotaggio, 12 bulloni M8 da 16 mm, 12 rondelle M8.
45 - Fare riferimento all'immagine. Vista dall'alto. Posizionare le piastre della cabina di pilotaggio a 575 mm e 906 mm l'una dall'altra. Lascia uno spazio di 190 mm nella parte anteriore. Parti: 1 metro a nastro. Suggerimento: utilizzare il metro a nastro per posizionare accuratamente le fessure nelle piastre l'una dall'altra per un migliore allineamento con l'abitacolo.
46 - Fare riferimento all'immagine. Allineare i fori sulle staffe di movimento con i dadi a T precedentemente installati al punto 02. Imbullonare e fissare con 4 bulloni e rondelle M8. Parti: 1 staffa di movimento a destra, 1 staffa di movimento a sinistra, 4 bulloni M8 da 16 mm, 4 rondelle M8.
47 - Fare riferimento all'immagine. A) Allineare i fori filettati sul Motion Plus con i fori sulle staffe di movimento. B) Avvitare e fissare con la bulloneria di montaggio fornita con Motion Plus. RIPETERE SU TUTTE LE STAFFE. Parti: 1 x Motion Plus, 10 x Motion Plus Hardware di montaggio (incluso con Motion Plus).
48 - Fare riferimento all'immagine. A) Allineare i fori svasati sulla piastra della barra girevole con i fori di montaggio sulla barra girevole Motion Plus. Avvitare e fissare con 4 bulloni a testa svasata M8 e dadi flangiati. B) Allineare i fori di montaggio sul gruppo piastra della barra girevole con i dadi a T precedentemente installati al punto 01. Fissare con bulloni e rondelle 4 x M8. Parti: 1 barra di rotazione Motion Plus, 1 piastra della barra di rotazione, 4 bulloni a testa svasata M8 da 25 mm, 4 bulloni M8 da 16 mm, 4 rondelle M8, 4 dadi flangiati M8.
49 - Fare riferimento all'immagine. Rimuovere eventuali piedini collegati dal simulatore di volo.
50 - Fare riferimento all'immagine. Allineare gli inserti filettati nella cabina di pilotaggio, dove sono stati installati i piedi, con le fessure di montaggio nelle piastre della cabina di pilotaggio. Fissare e fissare con 6 bulloni e rondelle M8. Installare i cappucci terminali all'estremità dell'estrusione. Parti: 6 bulloni M8 da 20 mm, 6 rondelle M8, 4 cappucci terminali. Suggerimento: sollevare il pozzetto con 2 persone.

SIMULATORE DI VOLO Cockpit + 2 x Motion Plus

51 - Fare riferimento all'immagine. Completare i passaggi da 01 a 04 prima di iniziare questo passaggio. Allineare le fessure di montaggio sulle piastre della cabina di pilotaggio con i dadi a T precedentemente installati nei passaggi 01 e 02. Imbullonare e fissare con 12 bulloni e rondelle M8. Non serrare completamente i Bulloni. Parti: 3 piastre della cabina di pilotaggio, 12 bulloni M8 da 16 mm, 12 rondelle M8.
52 - Fare riferimento all'immagine. Vista dall'alto. Posizionare le piastre della cabina di pilotaggio a 575 mm e 906 mm l'una dall'altra. Lascia uno spazio di 190 mm nella parte anteriore. Parti: 1 metro a nastro. Suggerimento: utilizzare il metro a nastro per posizionare accuratamente le fessure nelle piastre l'una dall'altra per un migliore allineamento con l'abitacolo.
53 - Fare riferimento all'immagine. Allineare i fori sulle staffe di movimento con i dadi a T precedentemente installati nei passaggi 01 e 02. Imbullonare e fissare con bulloni e rondelle M8. Parti: 2 staffe di movimento a destra, 2 staffe di movimento a sinistra, 8 bulloni M8 da 16 mm, 8 rondelle M8.
54 - Fare riferimento all'immagine. A) Allineare i fori di montaggio su Motion Plus con i fori sulle staffe di movimento. B) Imbullonare e fissare con 20 elementi di montaggio forniti con Motion Plus. RIPETERE SU TUTTE LE STAFFE. Parti: 2 x Motion Plus, 20 x Motion Plus Hardware di montaggio (incluso con Motion Plus.
55 - Fare riferimento all'immagine. Rimuovere eventuali piedini attaccati dal simulatore di combattimento.
56 - Fare riferimento all'immagine. Allineare gli inserti filettati nella cabina di pilotaggio, dove sono stati installati i piedi, con le fessure di montaggio nelle piastre della cabina di pilotaggio. Fissare e fissare con 6 bulloni e rondelle M8. Installare i cappucci terminali alla fine delle estrusioni. Parti: 6 bulloni M8 da 20 mm, 6 rondelle M8, 4 cappucci terminali. Suggerimento: sollevare il pozzetto con 2 persone.

SIMULATORE DI VOLO Cockpit + Traction Plus

57 - Fare riferimento all'immagine. Installare 2 dadi a T nel canale superiore e inferiore di ciascun membro corto e far scorrere verso le posizioni contrassegnate. POSIZIONI DEI DADI A T. Parti: 2 x membri corti, 8 x dadi a T.
58 - Fare riferimento all'immagine. Installa 6 dadi a T nel canale superiore di ogni asta lunga e fai scorrere verso le posizioni contrassegnate. RIPETERE SULL'ALTRO MEMBRO LUNGO. POSIZIONI DEI DADI A T. Parti: 2 x membri lunghi, 12 x dadi a T.
59 - Fare riferimento all'immagine. Installare 4 dadi a T nel canale inferiore di ogni asta lunga e far scorrere verso le posizioni contrassegnate. RIPETERE SULL'ALTRO MEMBRO LUNGO. POSIZIONI DEI DADI A T. Parti: 2 x membri lunghi. 8 dadi a T.
60 - Fare riferimento all'immagine. A) Allineare i fori passanti sulle aste corte con i fori sulle staffe laterali. B) Avvitare e fissare con 4 bulloni M8, rondelle e dadi flangiati. Parti: 2 staffe laterali, 4 bulloni M8 da 60 mm, 4 rondelle M8, 4 dadi flangiati M8.
61 - Fare riferimento all'immagine. A) Allineare i fori sulle staffe laterali con i dadi a T precedentemente installati nei passaggi 58 e 59. B) Imbullonare e fissare con 8 bulloni e rondelle M8. Parti: 8 bulloni M8 da 16 mm, 8 rondelle M8.
62 - Fare riferimento all'immagine. Allineare le fessure di montaggio sulle piastre della cabina di pilotaggio con i dadi a T precedentemente installati nei passaggi 57 e 58. Non serrare completamente i bulloni. Parti: 3 piastre della cabina di pilotaggio, 12 bulloni M8 da 16 mm, 12 rondelle M8.
63 - Fare riferimento all'immagine. Vista dall'alto. Posizionare le piastre della cabina di pilotaggio a 575 mm e 905 mm l'una dall'altra. Parti: 1 metro a nastro. Suggerimento: utilizzare il metro a nastro per posizionare accuratamente le fessure nelle piastre l'una dall'altra per un migliore allineamento con l'abitacolo.
64 - Fare riferimento all'immagine. Allineare i fori di montaggio sulla piastra della barra girevole e sulla piastra di trazione con i dadi a T precedentemente installati nei passaggi 57 e 59. Parti: 1 piastra della barra girevole, 1 piastra di trazione, 8 bulloni M8 da 16 mm, 8 rondelle M8.
65 - Fare riferimento all'immagine. Vista dall'alto. Posizionare i fori di montaggio sui fori di montaggio delle piastre di trazione a 1160 mm l'uno dall'altro (misurazione critica). Parti: 1 metro a nastro. Suggerimento: utilizzare il metro a nastro per posizionare accuratamente le fessure nelle piastre l'una dall'altra per le diverse impostazioni di movimento.
66 - Fare riferimento all'immagine. Rimuovere tutti i piedi attaccati dal simulatore di combattimento.
67 - Fare riferimento all'immagine. Allineare gli inserti filettati nella cabina di pilotaggio, dove sono stati installati i piedi, con le fessure di montaggio nelle piastre della cabina di pilotaggio. Fissare e fissare con 6 bulloni e rondelle M8. Installare i cappucci terminali sull'estremità delle estrusioni. Parti: 6 bulloni M8 da 20 mm, 6 rondelle M8, 4 cappucci terminali. Suggerimento: sollevare il pozzetto con 2 persone.
68 - Fare riferimento all'immagine. Rimuovere 4 bulloni M8, 4 rondelle quadrate e 4 dadi flangiati M8 dal simulatore di volo per smontare il gruppo piastra pedale.
69 - Fare riferimento all'immagine. Allineare i fori di montaggio sulle piastre di trazione con i fori filettati nel Traction Plus. Suggerimento: sollevare il pozzetto con 2 persone.
70 - Fare riferimento all'immagine. Fissare e fissare con 12 bulloni e rondelle M8. Parti: 12 bulloni M8 da 20 mm, 12 rondelle M8.
71 - Fare riferimento all'immagine. Installare 4 bulloni M8, 4 rondelle quadrate e 4 dadi flangiati M8 precedentemente disinstallati al punto 68 per rimontare il gruppo piastra pedale sul simulatore di volo.

AVVERTIMENTO
- Si prega di non utilizzare utensili elettrici per il montaggio poiché un serraggio eccessivo può danneggiare il telaio.
- Assicurarsi che i dadi a T siano posizionati correttamente all'interno dell'estrusione per evitare danni alle parti.
- Disporre e costruire il telaio dell'adattatore di movimento su una superficie piana morbida e protetta.
- Non forzare le parti insieme.
- Evitare bulloni e dadi con filettatura incrociata.
- In caso di dubbio consultare il video di installazione. (vedi il codice QR qui sotto o contattaci a support@nextlevelracing.com)
- Fare attenzione agli spigoli vivi sui pezzi di estrusione.
- I dadi a T devono essere installati dall'estremità del profilo e non possono essere installati a metà canale.
- La vibrazione della piattaforma Motion Plus può allentare i bulloni sull'abitacolo o sul telaio adattatore. Assicurati che tutti i bulloni della tua build siano saldamente serrati prima di ogni sessione.

ASSISTENZA
VIDEO DI MONTAGGIO. Scansiona il codice QR. bit.ly/nlrbuild
Se hai bisogno di ulteriore supporto con il tuo prodotto, contatta il nostro team amichevole all'indirizzo: support@nextlevelracing.com

ES

Manual de instrucciones del kit adaptador de movimiento

¡Sabemos que estás ansioso por empezar a competir! Tómese su tiempo con las instrucciones y siga esta guía para ensamblar su producto. Se estará preparando para el éxito siguiendo el folleto de instrucciones para optimizar completamente su producto. Para el video de montaje, escanee el código QR. bit.ly/nlrbuild. Síganos. Escanear código QR

COMPROBACIONES PREVIAS A LA CARRERA
ADVERTENCIAS Y CONSEJOS DE MONTAJE
- No utilice herramientas eléctricas para el montaje, ya que un ajuste excesivo puede dañar el marco.
- Asegúrese de que las tuercas en T estén colocadas correctamente dentro de la extrusión para evitar dañar las piezas.
- Disponga y construya el marco del adaptador de movimiento sobre una superficie nivelada suave y protegida.
- No fuerce las piezas para unirlas.
- Evite roscas cruzadas de pernos y tuercas.
- En caso de duda consulte el vídeo de instalación. (vea el código QR a continuación o contáctenos en support@nextlevelracing.com)
- Tenga cuidado con los bordes afilados de las piezas extruidas.
- Las tuercas en T deben instalarse desde el extremo del perfil y no pueden instalarse a la mitad del canal.
- La vibración de la plataforma Motion Plus puede aflojar los pernos de la cabina o del marco adaptador. Asegúrese de que todos los pernos de su construcción estén bien apretados antes de cada sesión.

Si necesita asistencia con su producto, comuníquese con nuestro amable equipo en: support@nextlevelracing.com

ADVERTENCIA PELIGRO DE ASFIXIA
Piezas pequeñas no para niños menores de 3 años o cualquier persona que tenga tendencia a llevarse objetos no comestibles a la boca.

TABLA DE CONTENIDO

- Montaje de largueros (para configuraciones Motion Plus) Páginas: 07 - 08
- Cabina FGT + 1 x Motion Plus (delantero) Páginas: 08 - 11
- Cabina FGT + 1 x Motion Plus (atrás) Páginas: 11 - 14
- Cabina FGT + 2 x Motion Plus Páginas: 15 - 17
- Cabina FGT + Tracción Plus Páginas: 18 - 22
- Flight Simulator + 1 x Motion Plus (Reverso) Páginas: 23 - 25
- Flight Simulator + 1 x Motion Plus (anverso) Páginas: 26 - 28
- Simulador de vuelo + 2 x Motion Plus Páginas: 29 - 30
- Simulador de Vuelo + Tracción Plus Páginas: 31 – 37

COMIENZO
01 – Consulte la imagen. ENSAMBLAJE DE MIEMBROS LATERALES PARA CONFIGURACIONES MOTION PLUS. Instale 4 tuercas en T en el canal superior de cada miembro corto y deslícelas hasta las ubicaciones marcadas (puntos rojos). Piezas: 2 miembros cortos, 8 tuercas en T.
02 - Consulte la imagen. Instale 8 tuercas en T en el canal superior y 2 tuercas en T en el canal inferior de cada miembro largo. Deslice hacia las ubicaciones marcadas (puntos rojos). REPETIR EN OTRO MIEMBRO LARGO. Piezas: 2 miembros largos, 20 tuercas en T.
03 - Consulte la imagen. A) Alinee los orificios pasantes de los miembros cortos (desde el paso 01) con los orificios de los soportes laterales. B) Atornille y asegúrelo con 4 pernos M8, arandelas y tuercas con reborde. Piezas: 2 soportes laterales, 4 pernos M8 de 60 mm, 4 arandelas M8, 4 tuercas con brida M8.
04 - Consulte la imagen. A) Alinee los orificios de los soportes laterales con las tuercas en T previamente instaladas en los miembros largos, paso 02. B) Atornille y asegúrelos con 8 pernos y arandelas M8. No apriete completamente los pernos. Piezas: 8 pernos M8 de 16 mm, 8 arandelas M8.

PARA DIFERENTES CONFIGURACIONES PASE A LAS PÁGINAS MENCIONADAS EN LA TABLA DE CONTENIDOS

Cabina FGT + 1 x Motion Plus (delantero)

05 - Consulte la imagen. Complete los pasos 01 a 04 antes de comenzar este paso. Alinee los orificios de montaje en las placas de la cabina con las tuercas en T instaladas previamente en los pasos 01 y 02. No apriete completamente los pernos para permitir los ajustes finales en pasos futuros. Piezas: 3 placas de cabina, 12 pernos M8 de 16 mm, 12 arandelas M8.
06 - Consulte la imagen. Vista superior. Coloque las ranuras en las placas de la cabina a 480 mm y 875 mm entre sí. Haga esto ajustando los miembros largos y las placas de la cabina según sea necesario. Piezas: 1 x cinta métrica. Consejo: use la cinta métrica para colocar con precisión las ranuras de las placas separadas entre sí para una mejor alineación con la cabina.
07 - Consulte la imagen. Alinee los orificios de los soportes de movimiento con las tuercas en T instaladas previamente en el Paso 01. Atornillelos y asegúrelos con 4 pernos y arandelas M8. Piezas: 1 soporte de movimiento derecho, 1 soporte de movimiento izquierdo, 4 pernos M8 de 16 mm, 4 arandelas M8.
08 - Consulte la imagen. A) Alinee los orificios de montaje del Motion Plus con los orificios de los soportes del movimiento. B) Atornille y asegúrelo con los accesorios de montaje proporcionados con Motion Plus. Piezas: 1 Motion Plus, 10 piezas de montaje Motion Plus (incluidas con Motion Plus).
09 - Consulte la imagen. A) Alinee los orificios avellanados de la placa de la barra de pivote con los orificios de montaje de la barra de pivote Motion Plus. Atornille y asegúrelo con 4 pernos avellanados M8 y tuercas con reborde. B) Alinee los orificios de montaje en el conjunto de la placa de la barra de pivote con las tuercas en T previamente instaladas en el Paso 02. Atornille y asegúrelo con 4 pernos M8 y arandelas. Piezas: 1 barra de pivote Motion Plus, 1 placa de barra de pivote, 4 pernos avellanados M8 de 25 mm, 4 tuercas de brida M8, 4 pernos M8 de 16 mm, 4 arandelas M8.
10 - Consulte la imagen. Retire los pies adjuntos de la cabina del F-GT.
11 - Consulte la imagen. Alinee los insertos roscados en la cabina, donde se instalaron los pies, con las ranuras de montaje en las placas de la cabina. Atornille y asegúrelo con 6 pernos y arandelas M8. Apriete firmemente los pernos que sujetan las placas de la cabina al marco. Instale tapas de extremo al final de las extrusiones. Piezas: 6 pernos M8 de 20 mm, 6 arandelas M8, 4 tapas de extremo. Consejo: Levante la cabina con 2 personas.

Cabina FGT + 1 x Motion Plus (trasero)

12 - Consulte la imagen. Complete los pasos 01 a 04 antes de comenzar este paso. Alinee las ranuras de montaje en las placas de la cabina con las tuercas en T instaladas previamente en los pasos 01 y 02. No apriete completamente los pernos para permitir los ajustes finales en pasos futuros. Piezas: 3 placas de cabina, 12 pernos M8 de 16 mm, 12 arandelas M8.
13 - Consulte la imagen. Vista superior. Coloque las placas de cabina a 480 mm y 875 mm entre sí. Deje 190 mm de espacio libre en la parte posterior del marco. Haga esto ajustando los miembros largos y las placas de la cabina según sea necesario. Piezas: 1 x cinta métrica. Consejo: use la cinta métrica para colocar con precisión las ranuras de las placas separadas entre sí para una mejor alineación con la cabina.
14 - Consulte la imagen. Alinee los orificios de los soportes de movimiento con las tuercas en T instaladas previamente en el paso 02. Atornillelos y asegúrelos con 4 pernos y arandelas M8. Piezas: 1 soporte de movimiento derecho, 1 soporte de movimiento izquierdo, 4 pernos M8 de 16 mm, 4 arandelas M8.
15 - Consulte la imagen. A) Alinee los orificios de montaje del Motion Plus con los orificios de los soportes del movimiento. B) Atornille y asegúrelo con los accesorios de montaje proporcionados con Motion Plus. Piezas: 1 Motion Plus, 10 piezas de montaje Motion Plus (incluidas con Motion Plus).
16 - Consulte la imagen. Las piezas pueden variar. A) Alinee los orificios avellanados de la placa de la barra de pivote con los orificios de montaje de la barra de pivote Motion Plus. Atornille y asegúrelo con 4 pernos avellanados M8 y tuercas con brida. B) Alinee los orificios de montaje en el conjunto de la placa de la barra de pivote con las tuercas en T previamente instaladas en el Paso 01. Atornillelas y asegúrelas con 4 pernos y arandelas M8. 1 barra de pivote Motion Plus, 1 placa de barra de pivote, 4 pernos avellanados M8 de 25 mm, 4 tuercas de brida M8, 4 pernos M8 de 16 mm, 4 arandelas M8.
17 - Consulte la imagen. Retire los pies adjuntos de la cabina del F-GT.
18 - Consulte la imagen. Alinee las inserciones roscadas en la cabina, donde se instalaron los pies, con las ranuras de montaje en las placas de la cabina. Atornille y asegúrelo con 6 pernos y arandelas M8. Apriete firmemente los pernos que sujetan las placas de la cabina al marco. Instale tapas de extremo al final de las extrusiones. Piezas: 6 pernos M8 de 20 mm, 6 arandelas M8, 4 tapas de extremo. Consejo: Levante la cabina con 2 personas.

Cabina FGT + 2 Motion Plus

19 - Consulte la imagen. Complete los pasos 01 a 04 antes de comenzar este paso. Alinee las ranuras de montaje en las placas de la cabina con las tuercas en T previamente instaladas en los pasos 01 y 02. No apriete completamente los pernos para permitir los ajustes finales en pasos futuros. Piezas: 3 placas de cabina, 12 pernos M8 de 16 mm, 12 arandelas M8.
20 - Consulte la imagen. Vista superior. Coloque las placas de cabina a 480 mm y 875 mm entre sí. Deje 190 mm de espacio libre en la parte posterior del marco. Haga esto ajustando los miembros largos y las placas de la cabina según sea necesario. Piezas: 1 x cinta métrica. Sugerencia: utilice la cinta métrica para colocar con precisión las ranuras de las placas separadas entre sí para las diferentes configuraciones de movimiento.
21 - Consulte la imagen. Alinee los orificios de los soportes de movimiento con las tuercas en T instaladas previamente en los pasos 01 y 02. Atornillelos y asegúrelos con 8 pernos y arandelas M8. Piezas: 2 soportes de movimiento derecho, 2 soportes de movimiento izquierdo, 8 pernos M8 de 16 mm, 8 arandelas M8.
22 - Consulte la imagen. A) Alinee los orificios de montaje del Motion Plus con los orificios de los soportes del movimiento. B) Atornille y asegúrelo con los accesorios de montaje proporcionados con Motion Plus. Piezas: 2 Motion Plus, 20 accesorios de montaje Motion Plus (incluidos con Motion Plus). Consejo: Levante la cabina con 2 personas.
23 - Consulte la imagen. Retire los pies adjuntos de la cabina del F-GT.
24 - Consulte la imagen. Alinee los insertos roscados en la cabina, donde se instalaron los pies, con las ranuras de montaje en las placas de la cabina. Atornille y asegúrelo con 6 pernos y arandelas M8. Apriete firmemente los pernos que sujetan las placas de la cabina al marco. Instale tapas de extremo al final de las extrusiones. Piezas: 6 pernos M8 de 20 mm, 6 arandelas M8, 4 tapas de extremo. Consejo: Levante la cabina con 2 personas.
25 - Consulte la imagen. UBICACIONES DE LAS TUERCAS EN T. Instale 2 tuercas en T en el canal superior e inferior de cada miembro corto. Deslice hacia las ubicaciones marcadas (puntos rojos). Piezas: 2 miembros cortos, 8 tuercas en T.
26 - Consulte la imagen. Instale 6 tuercas en T en el canal superior de cada miembro largo y deslícelas hasta las ubicaciones marcadas. REPITA EN EL OTRO MIEMBRO LARGO. UBICACIONES DE LAS TUERCAS EN T. Piezas: 2 miembros largos, 12 tuercas en T.
27 - Consulte la imagen. Instale 4 tuercas en T en el canal inferior de cada miembro largo y deslícelas hasta las ubicaciones marcadas. REPETIR EN OTRO MIEMBRO LARGO. UBICACIONES DE LAS TUERCAS EN T. Piezas: 2 miembros largos, 8 tuercas en T.

28 - Consulte la imagen. A) Alinee los orificios pasantes en los miembros cortos (desde el paso 01) con los orificios en los soportes laterales. B) Atornille y asegúrelo con 4 pernos M8, arandelas y tuercas con reborde. Piezas: 2 soportes laterales, 4 pernos M8 de 60 mm, 4 arandelas M8, 4 tuercas con brida M8.
29 - Consulte la imagen. A) Alinee los orificios de los soportes laterales con las tuercas en T previamente instaladas en los miembros largos en los pasos 26 y 27. B) Atornille y asegúrelos con 8 pernos y arandelas M8. Piezas: 8 pernos M8 de 16 mm, 8 arandelas M8.
30 - Consulte la imagen. Alinee las ranuras de montaje en las placas de la cabina con las tuercas en T instaladas previamente en los pasos 25 y 26. No apriete completamente los pernos para permitir los ajustes finales en pasos futuros. Piezas: 12 pernos M8 de 16 mm, 12 arandelas M8.
31 - Consulte la imagen. Alinee los orificios de montaje en la placa de la barra de pivote y la placa de tracción con las tuercas en T instaladas previamente en los pasos 26 y 27. Piezas: 1 placa de la barra de pivote, 1 placa de tracción, 8 pernos M8 de 16 mm, 8 arandelas M8.
32 - Consulte la imagen. Vista superior. Coloque las placas de cabina a 480 mm y 875 mm entre sí. Coloque los orificios de montaje Traction Plus en las placas con una separación de 1160 mm (medida crítica). Piezas: 1 x cinta métrica. Consejo: use la cinta métrica para colocar con precisión las ranuras de las placas separadas entre sí para una mejor alineación con la cabina.
33 - Consulte la imagen. Retire cualquier pie de la cabina del F-GT.
34 - Consulte la imagen. Alinee los insertos roscados en la cabina, donde se instalaron los pies, con las ranuras de montaje en las placas de la cabina. Atornille y asegúrelo con 6 pernos y arandelas M8. Apriete firmemente las placas de la cabina al marco. Instale tapas de extremo al final de las extrusiones. Piezas: 6 x M8 de 20 mm, 6 x arandelas M8, 4 x tapas de extremo. Consejo: Levante la cabina con 2 personas.
35 - Consulte la imagen. Alinee los orificios de montaje de Traction Plus con los orificios de la placa de la barra de pivote y la placa de tracción. Consejo: Levante la cabina con 2 personas.
36 - Consulte la imagen. Atornille y asegúrelo con 12 pernos y arandelas M8. Piezas: 12 pernos M8 de 20 mm, 12 arandelas M8.

Cabina del SIMULADOR DE VUELO + 1 x Motion Plus (Atrás)

37 - Consulte la imagen. Complete los pasos 01 a 04 antes de comenzar este paso. Alinee las ranuras de montaje en las placas de la cabina con las tuercas en T previamente instaladas en los pasos 01 y 02. Atornillelas y asegúrelas con 12 pernos y arandelas M8. No apriete completamente los pernos. Piezas: 3 placas de cabina, 12 pernos M8 de 16 mm, 12 arandelas M8.
38 - Consulte la imagen. Vista superior. Coloque las placas de cabina a 575 mm y 905 mm entre sí. Piezas: 1 x cinta métrica. Consejo: use la cinta métrica para colocar con precisión las ranuras de las placas separadas entre sí para una mejor alineación con la cabina.
39 - Consulte la imagen. Alinee los orificios de los soportes de movimiento con las tuercas en T instaladas previamente en el Paso 01. Atornillelos y asegúrelos con 4 pernos y arandelas M8. Piezas: 1 soporte de movimiento derecho, 1 soporte de movimiento izquierdo, 4 pernos M8 de 16 mm, 4 arandelas M8.
40 - Consulte la imagen. A) Alinee los orificios de montaje del Motion Plus con los orificios de los soportes del movimiento. B) Atornille y asegúrelo con los accesorios de montaje proporcionados con Motion Plus. Piezas: 1 Motion Plus, 10 piezas de montaje Motion Plus (incluidas con Motion Plus).
41 - Consulte la imagen. La pieza puede variar. A) Alinee los orificios avellanados de la placa de la barra de pivote con los orificios de montaje de la barra de pivote Motion Plus. Atornille y asegúrelo con 4 pernos avellanados M8 y tuercas con brida. B) Alinee los orificios de montaje en el conjunto de la placa de la barra de pivote con las tuercas en T previamente instaladas en el paso 02. Atornillelas y asegúrelas con 4 pernos y arandelas M8. Piezas: 1 barra de pivote Motion Plus, 1 placa de barra de pivote, 4 pernos avellanados M8 de 25 mm, 4 pernos M8 de 16 mm, 4 arandelas M8, 4 tuercas de brida M8.
42 - Consulte la imagen. Quite los pies adjuntos del simulador de vuelo.
43 - Consulte la imagen. Alinee los insertos roscados en la cabina, donde se instalaron los pies, con las ranuras de montaje en las placas de la cabina. Atornille y asegúrelo con 6 pernos y arandelas M8. Instale tapas de extremo al final de las extrusiones. Piezas: 6 pernos M8 de 20 mm, 6 arandelas M8, 4 tapas de extremo. Consejo: Levante la cabina con 2 personas.

Cabina del SIMULADOR DE VUELO + 1 x Motion Plus (delantero)

44 - Consulte la imagen. Complete los pasos 01 a 04 antes de comenzar este paso. Alinee las ranuras de montaje en las placas de la cabina con las tuercas en T previamente instaladas en los pasos 01 y 02. Atornillelas y asegúrelas con 12 pernos y arandelas M8. Piezas: 3 placas de cabina, 12 pernos M8 de 16 mm, 12 arandelas M8.
45 - Consulte la imagen. Vista superior. Coloque las placas de cabina a 575 mm y 906 mm entre sí. Deje un espacio de 190 mm en la parte delantera. Piezas: 1 x cinta métrica. Consejo: use la cinta métrica para colocar con precisión las ranuras de las placas separadas entre sí para una mejor alineación con la cabina.
46 - Consulte la imagen. Alinee los orificios de los soportes de movimiento con las tuercas en T instaladas previamente en el paso 02. Atornillelos y asegúrelos con 4 pernos y arandelas M8. Piezas: 1 soporte de movimiento derecho, 1 soporte de movimiento izquierdo, 4 pernos M8 de 16 mm, 4 arandelas M8.
47 - Consulte la imagen. A) Alinee los orificios roscados del Motion Plus con los orificios de los soportes del movimiento. B) Atornille y asegúrelo con los accesorios de montaje proporcionados con Motion Plus. REPITA EN TODOS LOS SOPORTES. Piezas: 1 Motion Plus, 10 piezas de montaje Motion Plus (incluidas con Motion Plus).
48 - Consulte la imagen. A) Alinee los orificios avellanados de la placa de la barra de pivote con los orificios de montaje de la barra de pivote Motion Plus. Atornille y asegúrelo con 4 pernos avellanados M8 y tuercas con brida. B) Alinee los orificios de montaje en el conjunto de la placa de la barra de pivote con las tuercas en T instaladas previamente en el Paso 01. Atornillelas y asegúrelas con 4 pernos M8 y arandelas. Piezas: 1 barra de pivote Motion Plus, 1 placa de barra de pivote, 4 pernos avellanados M8 de 25 mm, 4 pernos M8 de 16 mm, 4 arandelas M8, 4 tuercas de brida M8.
49 - Consulte la imagen. Quite los pies adjuntos del simulador de vuelo.
50 - Consulte la imagen. Alinee los insertos roscados en la cabina, donde se instalaron los pies, con las ranuras de montaje en las placas de la cabina. Atornille y asegúrelo con 6 pernos y arandelas M8. Instale tapas de extremo al final de la extrusión. Piezas: 6 pernos M8 de 20 mm, 6 arandelas M8, 4 tapas de extremo. Consejo: Levante la cabina con 2 personas.

Cabina del SIMULADOR DE VUELO + 2 x Motion Plus

51 - Consulte la imagen. Complete los pasos 01 a 04 antes de comenzar este paso. Alinee las ranuras de montaje en las placas de la cabina con las tuercas en T instaladas previamente en los pasos 01 y 02. Atornillelas y asegúrelas con 12 pernos y arandelas M8. No apriete completamente los Pernos. Piezas: 3 placas de cabina, 12 pernos M8 de 16 mm, 12 arandelas M8.
52 - Consulte la imagen. Vista superior. Coloque las placas de cabina a 575 mm y 906 mm entre sí. Deje un espacio de 190 mm en la parte delantera. Piezas: 1 x cinta métrica. Consejo: use la cinta métrica para colocar con precisión las ranuras de las placas separadas entre sí para una mejor alineación con la cabina.
53 - Consulte la imagen. Alinee los orificios de los soportes de movimiento con las tuercas en T instaladas previamente en los pasos 01 y 02. Atornillelos y asegúrelos con pernos M8 y arandelas. Piezas: 2 soportes de movimiento derecho, 2 soportes de movimiento izquierdo, 8 pernos M8 de 16 mm, 8 arandelas M8.
54 - Consulte la imagen. A) Alinee los orificios de montaje del Motion Plus con los orificios de los soportes del movimiento. B) Atornille y asegúrelo con el hardware de montaje 20x provisto con Motion Plus. REPITA EN TODOS LOS SOPORTES. Piezas: 2 Motion Plus, 20 piezas de montaje Motion Plus (incluidas con Motion Plus.
55 - Consulte la imagen. Retire los pies adjuntos del Simulador de lucha.
56 - Consulte la imagen. Alinee los insertos roscados en la cabina, donde se instalaron los pies, con las ranuras de montaje en las placas de la cabina. Atornille y asegúrelo con 6 pernos y arandelas M8. Instale tapas de extremo al final de las extrusiones. Piezas: 6 pernos M8 de 20 mm, 6 arandelas M8, 4 tapas de extremo. Consejo: Levante la cabina con 2 personas.

Cabina del SIMULADOR DE VUELO + Tracción Plus

57 - Consulte la imagen. Instale 2 tuercas en T en el canal superior e inferior de cada miembro corto y deslícelas hasta las ubicaciones marcadas. UBICACIONES DE LAS TUERCAS EN T. Piezas: 2 miembros cortos, 8 tuercas en T.
58 - Consulte la imagen. Instale 6 tuercas en T en el canal superior de cada miembro largo y deslícelas hasta las ubicaciones marcadas. REPITA EN EL OTRO MIEMBRO LARGO. UBICACIONES DE LAS TUERCAS EN T. Piezas: 2 miembros largos, 12 tuercas en T.
59 - Consulte la imagen. Instale 4 tuercas en T en el canal inferior de cada miembro largo y deslícelas hasta las ubicaciones marcadas. REPITA EN EL OTRO MIEMBRO LARGO. UBICACIONES DE LAS TUERCAS EN T. Partes: 2 x miembros largos. 8 tuercas en T.
60 - Consulte la imagen. A) Alinee los orificios pasantes de los miembros cortos con los orificios de los soportes laterales. B) Atornille y asegúrelo con 4 pernos M8, arandelas y tuercas con reborde. Piezas: 2 soportes laterales, 4 pernos M8 de 60 mm, 4 arandelas M8, 4 tuercas con brida M8.
61 - Consulte la imagen. A) Alinee los orificios de los soportes laterales con las tuercas en T instaladas previamente en los pasos 58 y 59. B) Atornille y asegúrelos con 8 pernos y arandelas M8. Piezas: 8 pernos M8 de 16 mm, 8 arandelas M8.
62 - Consulte la imagen. Alinee las ranuras de montaje en las placas de la cabina con las tuercas en T instaladas previamente en los pasos 57 y 58. No apriete completamente los pernos. Piezas: 3 placas de cabina, 12 pernos M8 de 16 mm, 12 arandelas M8.
63 - Consulte la imagen. Vista superior. Coloque las placas de cabina a 575 mm y 905 mm entre sí. Piezas: 1 x cinta métrica. Consejo: use la cinta métrica para colocar con precisión las ranuras de las placas separadas entre sí para una mejor alineación con la cabina.
64 - Consulte la imagen. Alinee los orificios de montaje en la placa de la barra de pivote y la placa de tracción con las tuercas en T instaladas previamente en los pasos 57 y 59. Piezas: 1 placa de la barra de pivote, 1 placa de tracción, 8 pernos M8 de 16 mm, 8 arandelas M8.
65 - Consulte la imagen. Vista superior. Coloque los orificios de montaje en los orificios de montaje de las placas de tracción a 1160 mm entre sí (medida crítica). Piezas: 1 x cinta métrica. Sugerencia: utilice la cinta métrica para colocar con precisión las ranuras de las placas separadas entre sí para las diferentes configuraciones de movimiento.
66 - Consulte la imagen. Retire los pies adjuntos del Simulador de lucha.
67 - Consulte la imagen. Alinee los insertos roscados en la cabina, donde se instalaron los pies, con las ranuras de montaje en las placas de la cabina. Atornille y asegúrelo con 6 pernos y arandelas M8. Instale tapas de extremo en el extremo de las extrusiones. Piezas: 6 pernos M8 de 20 mm, 6 arandelas M8, 4 tapas de extremo. Consejo: Levante la cabina con 2 personas.
68 - Consulte la imagen. Retire 4 pernos M8, 4 arandelas cuadradas y 4 tuercas con reborde M8 del simulador de vuelo para desmontar el conjunto de la placa del pedal.
69 - Consulte la imagen. Alinee los orificios de montaje de las placas de tracción con los orificios roscados del Traction Plus. Consejo: Levante la cabina con 2 personas.
70 - Consulte la imagen. Atornille y asegúrelo con 12 pernos y arandelas M8. Piezas: 12 pernos M8 de 20 mm, 12 arandelas M8.
71 - Consulte la imagen. Instale 4 pernos M8, 4 arandelas cuadradas y 4 tuercas con brida M8 que desinstaló previamente en el paso 68 para volver a ensamblar el conjunto de la placa del pedal en el simulador de vuelo.

ADVERTENCIA
- No utilice herramientas eléctricas para el montaje, ya que un ajuste excesivo puede dañar el marco.
- Asegúrese de que las tuercas en T estén colocadas correctamente dentro de la extrusión para evitar dañar las piezas.
- Disponga y construya el marco del adaptador de movimiento sobre una superficie nivelada suave y protegida.
- No fuerce las piezas para unirlas.
- Evite roscas cruzadas de pernos y tuercas.
- En caso de duda consulte el vídeo de instalación. (vea el código QR a continuación o contáctenos en support@nextlevelracing.com)
- Tenga cuidado con los bordes afilados de las piezas extruidas.
- Las tuercas en T deben instalarse desde el extremo del perfil y no pueden instalarse a la mitad del canal.
- La vibración de la plataforma Motion Plus puede aflojar los pernos de la cabina o del marco adaptador. Asegúrese de que todos los pernos de su construcción estén bien apretados antes de cada sesión.

ASISTENCIA
VÍDEO DE MONTAJE. Escanea el código QR. bit.ly/nlrbuild
Si necesita más asistencia con su producto, comuníquese con nuestro amable equipo en: support@nextlevelracing.com

DE

Bedienungsanleitung für das Bewegungsadapter-Kit

Wir wissen, dass Sie begierig darauf sind, mit dem Rennen zu beginnen! Nehmen Sie sich Zeit für die Anweisungen und befolgen Sie diese Anleitung, um Ihr Produkt zusammenzubauen. Sie werden sich auf den Erfolg einstellen, indem Sie der Anleitung folgen, um Ihr Produkt vollständig zu optimieren. Für Montagevideo QR-Code scannen. bit.ly/nlrbuild. Folge uns. QR-Code scannen

CHECKS VOR DEM RENNEN
WARNUNG & MONTAGETIPPS
- Bitte verwenden Sie keine Elektrowerkzeuge für die Montage, da ein zu starkes Anziehen Ihren Rahmen beschädigen kann.
- Bitte stellen Sie sicher, dass die T-Muttern richtig in der Extrusion platziert sind, um eine Beschädigung von Teilen zu vermeiden.
- Legen Sie den Bewegungsadapterrahmen auf einer weichen und geschützten, ebenen Oberfläche aus und bauen Sie ihn auf.
- Teile nicht mit Gewalt zusammenfügen.
- Vermeiden Sie das Überkreuzen von Schrauben und Muttern.
- Sehen Sie sich im Zweifelsfall das Installationsvideo an. (siehe QR-Code unten oder kontaktieren Sie uns unter support@nextlevelracing.com)
- Vorsicht vor scharfen Kanten an Extrusionsstücken.
- Nutensteine müssen vom Ende des Profils installiert werden und können nicht in der Mitte des Kanals installiert werden.
- Die Vibration der Motion Plus-Plattform kann die Schrauben am Cockpit oder am Adapterrahmen lösen. Bitte vergewissern Sie sich vor jeder Sitzung, dass alle Schrauben Ihres Builds fest angezogen sind.

Wenn Sie Unterstützung für Ihr Produkt benötigen, wenden Sie sich bitte an unser freundliches Team unter: support@nextlevelracing.com

WARNUNG ERSTICKUNGSGEFAHR
Kleinteile nicht für Kinder unter 3 Jahren oder Personen, die dazu neigen, ungenießbare Gegenstände in den Mund zu nehmen.

INHALTSVERZEICHNIS

- Zusammenbau der Längsträger (für Motion Plus-Konfigurationen) Seiten: 07 - 08
- FGT Cockpit + 1 x Motion Plus (Vorderseite) Seiten: 08 - 11
- FGT Cockpit + 1 x Motion Plus (Rückseite) Seiten: 11 - 14
- FGT Cockpit + 2 x Motion Plus Seiten: 15 - 17
- FGT-Cockpit + Traction Plus Seiten: 18 - 22
- Flight Simulator + 1 x Motion Plus (Rückseite) Seiten: 23 - 25
- Flight Simulator + 1 x Motion Plus (Vorderseite) Seiten: 26 - 28
- Flugsimulator + 2 x Motion Plus Seiten: 29 - 30
- Flight Simulator + Traction Plus-Seiten: 31 – 37

ANFANG
01 – Siehe Bild. LÄNGSTRÄGERBAUGRUPPE FÜR MOTION PLUS-KONFIGURATIONEN. Installieren Sie 4 x T-Muttern in den oberen Kanal jedes kurzen Elements und schieben Sie sie zu den markierten Stellen (rote Punkte). Teile: 2 x kurze Elemente, 8 x T-Muttern.
02 - Siehe Bild. Installieren Sie 8 x T-Muttern im oberen Kanal und 2 x T-Muttern im unteren Kanal jedes langen Elements. Schieben Sie zu den markierten Stellen (rote Punkte). WIEDERHOLEN AUF ANDEREM LANGEM MITGLIED. Teile: 2 x lange Elemente, 20 x T-Muttern.
03 - Siehe Bild. A) Richten Sie die Durchgangslöcher an den kurzen Elementen (ab Schritt 01) mit den Löchern an den Seitenhalterungen aus. B) Durchschrauben und mit 4 x M8-Schrauben, Unterlegscheiben und Flanschmuttern sichern. Teile: 2 x Seitenhalterungen, 4 x M8 60 mm Schrauben, 4 x M8 Unterlegscheiben, 4 x M8 Flanschmuttern.
04 - Siehe Bild. A) Richten Sie die Löcher an den Seitenhalterungen mit den T-Muttern aus, die zuvor an den langen Trägern angebracht wurden. Schritt 02. B) Schrauben Sie sie durch und sichern Sie sie mit 8 x M8-Schrauben und Unterlegscheiben. Ziehen Sie die Schrauben nicht vollständig an. Teile: 8 x M8 16 mm Schrauben, 8 x M8 Unterlegscheiben.

FÜR UNTERSCHIEDLICHE KONFIGURATIONEN GEHEN SIE ZU DEN IM INHALTSVERZEICHNIS VERWEISTEN SEITEN

FGT-Cockpit + 1 x Motion Plus (vorne)

05 - Siehe Bild. Führen Sie die Schritte 01 bis 04 aus, bevor Sie mit diesem Schritt beginnen. Richten Sie die Befestigungslöcher an den Cockpitplatten mit den T-Muttern aus, die zuvor in den Schritten 01 und 02 installiert wurden. Ziehen Sie die Schrauben nicht vollständig an, um letzte Anpassungen in zukünftigen Schritten zu ermöglichen. Teile: 3 x Cockpitplatten, 12 x M8 16 mm Schrauben, 12 x M8 Unterlegscheiben.
06 - Siehe Bild. Ansicht von oben. Positionieren Sie die Schlitze in den Cockpitplatten 480 mm und 875 mm voneinander entfernt. Tun Sie dies, indem Sie die langen Elemente und Cockpitplatten nach Bedarf anpassen. Teile: 1 x Maßband. Tipp: Verwenden Sie das Maßband, um die Schlitze in den Platten für eine bessere Ausrichtung mit dem Cockpit genau voneinander entfernt zu positionieren.
07 - Siehe Bild. Richten Sie die Löcher an den Bewegungshalterungen mit den T-Muttern aus, die zuvor in Schritt 01 installiert wurden. Schrauben Sie sie durch und sichern Sie sie mit 4 x M8-Bolzen und Unterlegscheiben. Teile: 1 x rechte Bewegungshalterung, 1 x linke Bewegungshalterung, 4 x M8 16 mm Schrauben, 4 x M8 Unterlegscheiben.
08 - Siehe Bild. A) Richten Sie die Befestigungslöcher am Motion Plus mit den Löchern an den Motion-Klammern aus. B) Durchschrauben und mit dem mit Motion Plus gelieferten Befestigungsmaterial sichern. Teile: 1 x Motion Plus, 10 x Motion Plus-Montagehardware (im Lieferumfang von Motion Plus enthalten).
09 - Siehe Bild. A) Richten Sie die Senklöcher an der Drehstangenplatte mit den Befestigungslöchern an der Motion Plus-Drehstange aus. Durchschrauben und mit 4 x M8-Senkkopfschrauben und Flanschmuttern sichern. B) Richten Sie die Befestigungslöcher an der Drehstangenplattenbaugruppe mit den zuvor in Schritt 02 installierten T-Muttern aus. Durchschrauben und mit 4 x M8-Schrauben und Unterlegscheiben sichern. Teile: 1 x Motion Plus Drehstange, 1 x Drehstangenplatte, 4 x M8 25 mm Senkkopfschrauben, 4 x M8 Flanschmuttern, 4 x M8 16 mm Schrauben, 4 x M8 Unterlegscheiben.
10 - Siehe Bild. Entfernen Sie alle angebrachten Füße vom Cockpit des F-GT.
11 - Siehe Bild. Richten Sie die Gewindeeinsätze im Cockpit, wo die Füße montiert wurden, mit den Befestigungsschlitzen in den Cockpitplatten aus. Durchschrauben und mit 6 x M8 Schrauben und Unterlegscheiben sichern. Ziehen Sie die Schrauben fest, mit denen die Cockpitplatten am Rahmen befestigt sind. Installieren Sie Endkappen am Ende der Profile. Teile: 6 x M8 20 mm Schrauben, 6 x M8 Unterlegscheiben, 4 x Endkappen. Tipp: Heben Sie das Cockpit mit 2 Personen an.

FGT Cockpit + 1 x Motion Plus (hinten)

12 - Siehe Bild. Führen Sie die Schritte 01 bis 04 aus, bevor Sie mit diesem Schritt beginnen. Richten Sie die Montageschlitze an den Cockpit-Platten mit den T-Muttern aus, die zuvor in den Schritten 01 und 02 installiert wurden. Ziehen Sie die Schrauben nicht vollständig an, um letzte Anpassungen in zukünftigen Schritten zu ermöglichen. Teile: 3 x Cockpitplatten, 12 x M8 16 mm Schrauben, 12 x M8 Unterlegscheiben.
13 - Siehe Bild. Ansicht von oben. Positionieren Sie die Cockpitplatten 480 mm und 875 mm voneinander entfernt. Lassen Sie 190 mm Freiraum auf der Rückseite des Rahmens. Tun Sie dies, indem Sie die langen Elemente und Cockpitplatten nach Bedarf anpassen. Teile: 1 x Maßband. Tipp: Verwenden Sie das Maßband, um die Schlitze in den Platten für eine bessere Ausrichtung mit dem Cockpit genau voneinander entfernt zu positionieren.
14 - Siehe Bild. Richten Sie die Löcher an den Bewegungshalterungen mit den T-Muttern aus, die zuvor in Schritt 02 installiert wurden. Schrauben Sie sie durch und sichern Sie sie mit 4 x M8-Bolzen und Unterlegscheiben. Teile: 1 x rechte Bewegungshalterung, 1 x linke Bewegungshalterung, 4 x M8 16 mm Schrauben, 4 x M8 Unterlegscheiben.
15 - Siehe Bild. A) Richten Sie die Befestigungslöcher am Motion Plus mit den Löchern an den Motion-Klammern aus. B) Durchschrauben und mit dem mit Motion Plus gelieferten Befestigungsmaterial sichern. Teile: 1 x Motion Plus, 10 x Motion Plus-Montagehardware (im Lieferumfang von Motion Plus enthalten).
16 - Siehe Bild. Teile können variieren. A) Richten Sie die Senklöcher an der Drehstangenplatte mit den Befestigungslöchern an der Motion Plus-Drehstange aus. Durchschrauben und mit 4 x M8 Senkkopfschrauben und Bundmuttern sichern. B) Richten Sie die Montagelöcher an der Drehstangenplattenbaugruppe mit den T-Muttern aus, die zuvor in Schritt 01 installiert wurden. Schrauben Sie sie durch und sichern Sie sie mit 4 x M8-Schrauben und Unterlegscheiben. 1 x Motion Plus Drehstange, 1 x Drehstangenplatte, 4 x M8 25 mm Senkkopfschrauben 4 x M8 Flanschmuttern, 4 x M8 16 mm Schrauben, 4 x M8 Unterlegscheiben.
17 - Siehe Bild. Entfernen Sie alle angebrachten Füße vom F-GT-Cockpit.
18 - Siehe Bild. Richten Sie die Gewindeeinsätze am Cockpit, wo die Füße montiert wurden, mit den Befestigungsschlitzen in den Cockpitplatten aus. Durchschrauben und mit 6 x M8 Schrauben und Unterlegscheiben sichern. Ziehen Sie die Schrauben fest, mit denen die Cockpitplatten am Rahmen befestigt sind. Bringen Sie Endkappen am Ende der Profile an. Teile: 6 x M8 20 mm Schrauben, 6 x M8 Unterlegscheiben, 4 x Endkappen. Tipp: Heben Sie das Cockpit mit 2 Personen an.

FGT-Cockpit + 2 x Motion Plus

19 - Siehe Bild. Führen Sie die Schritte 01 bis 04 aus, bevor Sie mit diesem Schritt beginnen. Richten Sie die Montageschlitze an den Cockpitplatten mit den T-Muttern aus, die zuvor in den Schritten 01 und 02 installiert wurden. Ziehen Sie die Schrauben nicht vollständig an, um letzte Anpassungen in zukünftigen Schritten zu ermöglichen. Teile: 3 x Cockpitplatten, 12 x M8 16 mm Schrauben, 12 x M8 Unterlegscheiben.
20 - Siehe Bild. Ansicht von oben. Positionieren Sie die Cockpitplatten 480 mm und 875 mm voneinander entfernt. Lassen Sie 190 mm Freiraum auf der Rückseite des Rahmens. Tun Sie dies, indem Sie die langen Elemente und Cockpitplatten nach Bedarf anpassen. Teile: 1 x Maßband. Tipp: Verwenden Sie das Maßband, um die Schlitze in den Platten für die verschiedenen Bewegungseinstellungen genau voneinander entfernt zu positionieren.
21 - Siehe Bild. Richten Sie die Löcher an den Bewegungshalterungen mit T-Muttern aus, die zuvor in Schritt 01 und 02 installiert wurden. Schrauben Sie sie durch und sichern Sie sie mit 8 x M8-Schrauben und Unterlegscheiben. Teile: 2 x Halterungen für rechte Bewegung, 2 x Halterungen für linke Bewegung, 8 x M8 16 mm Schrauben, 8 x M8 Unterlegscheiben.
22 - Siehe Bild. A) Richten Sie die Befestigungslöcher am Motion Plus mit den Löchern an den Motion-Klammern aus. B) Durchschrauben und mit dem mit Motion Plus gelieferten Befestigungsmaterial sichern. Teile: 2 x Motion Plus, 20 x Motion Plus-Montagehardware (im Lieferumfang von Motion Plus enthalten). Tipp: Heben Sie das Cockpit mit 2 Personen an.
23 - Siehe Bild. Entfernen Sie alle angebrachten Füße vom Cockpit des F-GT.
24 - Siehe Bild. Richten Sie die Gewindeeinsätze im Cockpit, wo die Füße montiert wurden, mit den Befestigungsschlitzen in den Cockpitplatten aus. Durchschrauben und mit 6 x M8 Schrauben und Unterlegscheiben sichern. Ziehen Sie die Schrauben fest, mit denen die Cockpitplatten am Rahmen befestigt sind. Installieren Sie Endkappen am Ende der Profile. Teile: 6 x M8 20 mm Schrauben, 6 x M8 Unterlegscheiben, 4 x Endkappen. Tipp: Heben Sie das Cockpit mit 2 Personen an.
25 - Siehe Bild. LAGE DER T-MUTTERN. Installieren Sie 2 x T-Muttern in den oberen und unteren Kanal jedes kurzen Elements. Schieben Sie zu den markierten Stellen (rote Punkte). Teile: 2 x kurze Elemente, 8 x T-Muttern.
26 - Siehe Bild. Installieren Sie 6 x T-Muttern in den oberen Kanal jedes langen Elements und schieben Sie sie an die markierten Stellen. WIEDERHOLEN SIE AUF DEM ANDEREN LANGEN TEIL. LAGE DER T-MUTTERN. Teile: 2 x lange Glieder, 12 x T-Muttern.
27 - Siehe Bild. Installieren Sie 4 x T-Muttern in den unteren Kanal jedes langen Elements und schieben Sie sie an die markierten Stellen. WIEDERHOLEN AUF ANDEREM LANGEM MITGLIED. LAGE DER T-MUTTERN. Teile: 2 x lange Elemente, 8 x T-Muttern.
28 - Siehe Bild. A) Richten Sie die Durchgangslöcher an den kurzen Elementen (ab Schritt 01) mit den Löchern an den Seitenhalterungen aus. B) Durchschrauben und mit 4 x M8-Schrauben, Unterlegscheiben und Flanschmuttern sichern. Teile: 2 x

Seitenhalterungen, 4 x M8 60 mm Schrauben, 4 x M8 Unterlegscheiben, 4 x M8 Flanschmuttern.
29 - Siehe Bild. A) Richten Sie die Löcher an den Seitenhalterungen mit den T-Muttern aus, die zuvor in den Schritten 26 und 27 an den langen Trägern angebracht wurden. B) Schrauben Sie sie durch und sichern Sie sie mit 8 x M8-Bolzen und Unterlegscheiben. Teile: 8 x M8 16 mm Schrauben, 8 x M8 Unterlegscheiben.
30 - Siehe Bild. Richten Sie die Montageschlitze an den Cockpitplatten mit den T-Muttern aus, die zuvor in den Schritten 25 und 26 installiert wurden. Ziehen Sie die Schrauben nicht vollständig an, um letzte Anpassungen in zukünftigen Schritten zu ermöglichen. Teile: 12 x M8 16 mm Schrauben, 12 x M8 Unterlegscheiben.
31 - Siehe Bild. Richten Sie die Befestigungslöcher an der Drehstangenplatte und der Traktionsplatte mit den T-Muttern aus, die zuvor in Schritt 26 und 27 installiert wurden. Teile: 1 x Drehstangenplatte, 1 x Traktionsplatte, 8 x M8 16-mm-Schrauben, 8 x M8-Unterlegscheiben.
32 - Siehe Bild. Ansicht von oben. Positionieren Sie die Cockpitplatten 480 mm und 875 mm voneinander entfernt. Positionieren Sie die Traction Plus-Befestigungslöcher auf den Platten in einem Abstand von 1160 mm (kritische Messung). Teile: 1 x Maßband. Tipp: Verwenden Sie das Maßband, um die Schlitze in den Platten für eine bessere Ausrichtung mit dem Cockpit genau voneinander entfernt zu positionieren.
33 - Siehe Bild. Entfernen Sie alle Füße vom Cockpit des F-GT.
34 - Siehe Bild. Richten Sie die Gewindeeinsätze im Cockpit, wo die Füße montiert wurden, mit den Befestigungsschlitzen in den Cockpitplatten aus. Durchschrauben und mit 6 x M8 Schrauben und Unterlegscheiben sichern. Ziehen Sie die Cockpitplatten fest am Rahmen fest. Installieren Sie Endkappen am Ende der Profile. Teile: 6 x M8 20 mm, 6 x M8 Unterlegscheiben, 4 x Endkappen. Tipp: Heben Sie das Cockpit mit 2 Personen an.
35 - Siehe Bild. Richten Sie die Traction Plus-Befestigungslöcher an den Löchern an der Drehstangenplatte und der Traktionsplatte aus. Tipp: Heben Sie das Cockpit mit 2 Personen an.
36 - Siehe Bild. Durchschrauben und mit 12 x M8 Schrauben und Unterlegscheiben sichern. Teile: 12 x M8 20 mm Schrauben, 12 x M8 Unterlegscheiben.

FLIGHT SIMULATOR Cockpit + 1 x Motion Plus (Rückseite)

37 - Siehe Bild. Führen Sie die Schritte 01 bis 04 aus, bevor Sie mit diesem Schritt beginnen. Richten Sie die Montageschlitze an den Cockpitplatten mit den T-Muttern aus, die zuvor in den Schritten 01 und 02 installiert wurden. Schrauben Sie sie durch und sichern Sie sie mit 12 x M8-Schrauben und Unterlegscheiben. Ziehen Sie die Schrauben nicht vollständig an. Teile: 3 x Cockpitplatten, 12 x M8 16 mm Schrauben, 12 x M8 Unterlegscheiben.
38 - Siehe Bild. Ansicht von oben. Positionieren Sie die Cockpitplatten 575 mm und 905 mm voneinander entfernt. Teile: 1 x Maßband. Tipp: Verwenden Sie das Maßband, um die Schlitze in den Platten für eine bessere Ausrichtung mit dem Cockpit genau voneinander entfernt zu positionieren.
39 - Siehe Bild. Richten Sie die Löcher an den Bewegungshalterungen mit den T-Muttern aus, die zuvor in Schritt 01 installiert wurden. Schrauben Sie sie durch und sichern Sie sie mit 4 x M8-Bolzen und Unterlegscheiben. Teile: 1 x rechte Bewegungshalterung, 1 x linke Bewegungshalterung, 4 x M8 16 mm Schrauben, 4 x M8 Unterlegscheiben.
40 - Siehe Bild. A) Richten Sie die Befestigungslöcher am Motion Plus mit den Löchern an den Motion-Klammern aus. B) Durchschrauben und mit dem mit Motion Plus gelieferten Befestigungsmaterial sichern. Teile: 1 x Motion Plus, 10 x Motion Plus-Montagehardware (im Lieferumfang von Motion Plus enthalten).
41 - Siehe Bild. Teil kann variieren. A) Richten Sie die Senklöcher an der Drehstangenplatte mit den Befestigungslöchern an der Motion Plus-Drehstange aus. Durchschrauben und mit 4 x M8 Senkkopfschrauben und Bundmuttern sichern. B) Richten Sie die Befestigungslöcher an der Drehstangenplattenbaugruppe mit den T-Muttern aus, die zuvor in Schritt 02 installiert wurden. Schrauben Sie sie durch und sichern Sie sie mit 4 x M8-Bolzen und Unterlegscheiben. Teile: 1 x Motion Plus Drehstange, 1 x Drehstangenplatte, 4 x M8 25 mm Senkkopfschrauben, 4 x M8 16 mm Schrauben, 4 x M8 Unterlegscheiben, 4 x M8 Flanschmuttern.
42 - Siehe Bild. Entfernen Sie alle angebrachten Füße vom Flugsimulator.
43 - Siehe Bild. Richten Sie die Gewindeeinsätze im Cockpit, wo die Füße montiert wurden, mit den Befestigungsschlitzen in den Cockpitplatten aus. Durchschrauben und mit 6 x M8 Schrauben und Unterlegscheiben sichern. Bringen Sie Endkappen am Ende der Profile an. Teile: 6 x M8 20 mm Schrauben, 6 x M8 Unterlegscheiben, 4 x Endkappen. Tipp: Heben Sie das Cockpit mit 2 Personen an.

FLIGHT SIMULATOR Cockpit + 1 x Motion Plus (Front)

44 - Siehe Bild. Führen Sie die Schritte 01 bis 04 aus, bevor Sie mit diesem Schritt beginnen. Richten Sie die Montageschlitze an den Cockpitplatten mit den T-Muttern aus, die zuvor in den Schritten 01 und 02 installiert wurden. Schrauben Sie sie durch und sichern Sie sie mit 12 x M8-Schrauben und Unterlegscheiben. Teile: 3 x Cockpitplatten, 12 x M8 16 mm Schrauben, 12 x M8 Unterlegscheiben.
45 - Siehe Bild. Ansicht von oben. Positionieren Sie die Cockpitplatten 575 mm und 906 mm voneinander entfernt. Lassen Sie vorne einen Spalt von 190 mm frei. Teile: 1 x Maßband. Tipp: Verwenden Sie das Maßband, um die Schlitze in den Platten für eine bessere Ausrichtung mit dem Cockpit genau voneinander entfernt zu positionieren.
46 - Siehe Bild. Richten Sie die Löcher an den Bewegungshalterungen mit den T-Muttern aus, die zuvor in Schritt 02 installiert wurden. Schrauben Sie sie durch und sichern Sie sie mit 4 x M8-Bolzen und Unterlegscheiben. Teile: 1 x rechte Bewegungshalterung, 1 x linke Bewegungshalterung, 4 x M8 16 mm Schrauben, 4 x M8 Unterlegscheiben.
47 - Siehe Bild. A) Richten Sie die Gewindelöcher am Motion Plus mit den Löchern an den Motion-Klammern aus. B) Durchschrauben und mit dem mit Motion Plus gelieferten Befestigungsmaterial sichern. ALLE KLAMMERN WIEDERHOLEN. Teile: 1 x Motion Plus, 10 x Motion Plus-Montagehardware (im Lieferumfang von Motion Plus enthalten).
48 - Siehe Bild. A) Richten Sie die Senklöcher an der Drehstangenplatte mit den Befestigungslöchern an der Motion Plus-Drehstange aus. Durchschrauben und mit 4 x M8 Senkkopfschrauben und Bundmuttern sichern. B) Richten Sie die Montagelöcher an der Drehstangenplattenbaugruppe mit den T-Muttern aus, die zuvor in Schritt 01 installiert wurden. Schrauben Sie sie durch und sichern Sie sie mit 4 x M8-Schrauben und Unterlegscheiben. Teile: 1 x Motion Plus Drehstange, 1 x Drehstangenplatte, 4 x M8 25 mm Senkkopfschrauben, 4 x M8 16 mm Schrauben, 4 x M8 Unterlegscheiben, 4 x M8 Flanschmuttern.
49 - Siehe Bild. Entfernen Sie alle angebrachten Füße vom Flugsimulator.
50 - Siehe Bild. Richten Sie die Gewindeeinsätze im Cockpit, wo die Füße montiert wurden, mit den Befestigungsschlitzen in den Cockpitplatten aus. Durchschrauben und mit 6 x M8 Schrauben und Unterlegscheiben sichern. Bringen Sie Endkappen am Ende des Profils an. Teile: 6 x M8 20 mm Schrauben, 6 x M8 Unterlegscheiben, 4 x Endkappen. Tipp: Heben Sie das Cockpit mit 2 Personen an.

FLUGSIMULATOR Cockpit + 2 x Motion Plus

51 - Siehe Bild. Führen Sie die Schritte 01 bis 04 aus, bevor Sie mit diesem Schritt beginnen. Richten Sie die Montageschlitze an den Cockpitplatten mit den T-Muttern aus, die zuvor in den Schritten 01 und 02 installiert wurden. Schrauben Sie sie durch und sichern Sie sie mit 12 x M8-Schrauben und Unterlegscheiben. Ziehen Sie die Schrauben nicht vollständig an. Teile: 3 x Cockpitplatten, 12 x M8 16 mm Schrauben, 12 x M8 Unterlegscheiben.
52 - Siehe Bild. Ansicht von oben. Positionieren Sie die Cockpitplatten 575 mm und 906 mm voneinander entfernt. Lassen Sie vorne einen Spalt von 190 mm frei. Teile: 1 x Maßband. Tipp: Verwenden Sie das Maßband, um die Schlitze in den Platten für eine bessere Ausrichtung mit dem Cockpit genau voneinander entfernt zu positionieren.
53 - Siehe Bild. Richten Sie die Löcher an den Bewegungshalterungen mit den T-Muttern aus, die zuvor in den Schritten 01 und 02 installiert wurden. Schrauben Sie sie durch und sichern Sie sie mit M8-Bolzen und Unterlegscheiben. Teile: 2 x rechte Bewegungshalterung, 2 x linke Bewegungshalterung, 8 x M8 16 mm Schrauben, 8 x M8 Unterlegscheiben.
54 - Siehe Bild. A) Richten Sie die Befestigungslöcher am Motion Plus mit den Löchern an den Motion-Klammern aus. B) Durchschrauben und mit 20x Befestigungsmaterial sichern, das mit Motion Plus geliefert wird. ALLE KLAMMERN WIEDERHOLEN. Teile: 2 x Motion Plus, 20 x Motion Plus-Montagehardware (im Lieferumfang von Motion Plus enthalten.
55 - Siehe Bild. Entfernen Sie alle angebrachten Füße vom Kampfsimulator.
56 - Siehe Bild. Richten Sie die Gewindeeinsätze im Cockpit, wo die Füße montiert wurden, mit den Befestigungsschlitzen in den Cockpitplatten aus. Durchschrauben und mit 6 x M8 Schrauben und Unterlegscheiben sichern. Installieren Sie Endkappen am Ende der Profile. Teile: 6 x M8 20 mm Schrauben, 6 x M8 Unterlegscheiben, 4 x Endkappen. Tipp: Heben Sie das Cockpit mit 2 Personen an.

FLUGSIMULATOR Cockpit + Traction Plus

57 - Siehe Bild. Installieren Sie 2 x T-Muttern in den oberen und unteren Kanal jedes kurzen Elements und schieben Sie sie an die markierten Stellen. LAGE DER T-MUTTERN. Teile: 2 x kurze Elemente, 8 x T-Muttern.
58 - Siehe Bild. Installieren Sie 6 x T-Muttern in den oberen Kanal jedes langen Elements und schieben Sie sie an die markierten Stellen. WIEDERHOLEN SIE AUF DEM ANDEREN LANGEN TEIL. LAGE DER T-MUTTERN. Teile: 2 x lange Glieder, 12 x T-Muttern.
59 - Siehe Bild. Installieren Sie 4 x T-Muttern in den unteren Kanal jedes langen Elements und schieben Sie sie an die markierten Stellen. WIEDERHOLEN SIE AUF DEM ANDEREN LANGEN TEIL. LAGE DER T-MUTTERN. Teile: 2 x lange Glieder. 8 x T-Muttern.
60 - Siehe Bild. A) Richten Sie die Durchgangslöcher an den kurzen Elementen mit den Löchern an den Seitenhalterungen aus. B) Durchschrauben und mit 4 x M8-Schrauben, Unterlegscheiben und Flanschmuttern sichern. Teile: 2 x Seitenhalterungen, 4 x M8 60 mm Schrauben, 4 x M8 Unterlegscheiben, 4 x M8 Flanschmuttern.
61 - Siehe Bild. A) Richten Sie die Löcher an den Seitenhalterungen mit den T-Muttern aus, die zuvor in Schritt 58 und 59 installiert wurden. B) Schrauben Sie sie durch und sichern Sie sie mit 8 x M8-Schrauben und Unterlegscheiben. Teile: 8 x M8 16 mm Schrauben, 8 x M8 Unterlegscheiben.
62 - Siehe Bild. Richten Sie die Montageschlitze an den Cockpitplatten mit den T-Muttern aus, die zuvor in den Schritten 57 und 58 installiert wurden. Ziehen Sie die Schrauben nicht vollständig an. Teile: 3 x Cockpitplatten, 12 x M8 16 mm Schrauben, 12 x M8 Unterlegscheiben.
63 - Siehe Bild. Ansicht von oben. Positionieren Sie die Cockpitplatten 575 mm und 905 mm voneinander entfernt. Teile: 1 x Maßband. Tipp: Verwenden Sie das Maßband, um die Schlitze in den Platten für eine bessere Ausrichtung mit dem Cockpit genau voneinander entfernt zu positionieren.
64 - Siehe Bild. Richten Sie die Befestigungslöcher an der Schwenkstangenplatte und der Traktionsplatte mit den T-Muttern aus, die zuvor in den Schritten 57 und 59 installiert wurden. Teile: 1 x Schwenkstangenplatte, 1 x Traktionsplatte, 8 x M8 16-mm-Schrauben, 8 x M8-Unterlegscheiben.
65 - Siehe Bild. Ansicht von oben. Positionieren Sie die Befestigungslöcher auf den Befestigungslöchern der Traktionsplatten 1160 mm voneinander entfernt (kritische Messung). Teile: 1 x Maßband. Tipp: Verwenden Sie das Maßband, um die Schlitze in den Platten für die verschiedenen Bewegungseinstellungen genau voneinander entfernt zu positionieren.
66 - Siehe Bild. Entfernen Sie alle angebrachten Füße vom Kampfsimulator.
67 - Siehe Bild. Richten Sie die Gewindeeinsätze im Cockpit, wo die Füße montiert wurden, mit den Befestigungsschlitzen in den Cockpitplatten aus. Durchschrauben und mit 6 x M8 Schrauben und Unterlegscheiben sichern. Bringen Sie Endkappen am Ende der Profile an. Teile: 6 x M8 20 mm Schrauben, 6 x M8 Unterlegscheiben, 4 x Endkappen. Tipp: Heben Sie das Cockpit mit 2 Personen an.
68 - Siehe Bild. Entfernen Sie 4 x M8-Schrauben, 4 x Unterlegscheiben und 4 x M8-Flanschmuttern vom Flugsimulator, um die Pedalplattenbaugruppe zu zerlegen.
69 - Siehe Bild. Richten Sie die Befestigungslöcher an den Traktionsplatten mit den Gewindelöchern im Traction Plus aus. Tipp: Heben Sie das Cockpit mit 2 Personen an.
70 - Siehe Bild. Durchschrauben und mit 12 x M8 Schrauben und Unterlegscheiben sichern. Teile: 12 x M8 20 mm Schrauben, 12 x M8 Unterlegscheiben.
71 - Siehe Bild. Installieren Sie 4 x M8-Schrauben, 4 x quadratische Unterlegscheiben und 4 x M8-Flanschmuttern, die zuvor in Schritt 68 deinstalliert wurden, um die Pedalplattenbaugruppe am Flugsimulator wieder zusammenzubauen.

WARNUNG
- Bitte verwenden Sie keine Elektrowerkzeuge für die Montage, da ein zu starkes Anziehen Ihren Rahmen beschädigen kann.
- Bitte stellen Sie sicher, dass die T-Muttern richtig in der Extrusion platziert sind, um eine Beschädigung von Teilen zu vermeiden.
- Legen Sie den Bewegungsadapterrahmen auf einer weichen und geschützten, ebenen Oberfläche aus und bauen Sie ihn auf.
- Teile nicht mit Gewalt zusammenfügen.
- Vermeiden Sie das Überkreuzen von Schrauben und Muttern.
- Sehen Sie sich im Zweifelsfall das Installationsvideo an. (siehe QR-Code unten oder kontaktieren Sie uns unter support@nextlevelracing.com)
- Vorsicht vor scharfen Kanten an Extrusionsstücken.
- Nutensteine müssen vom Ende des Profils installiert werden und können nicht in der Mitte des Kanals installiert werden.
- Die Vibration der Motion Plus-Plattform kann die Schrauben am Cockpit oder am Adapterrahmen lösen. Bitte vergewissern Sie sich vor jeder Sitzung, dass alle Schrauben Ihres Builds fest angezogen sind.

HILFE
MONTAGEVIDEO. Scannen Sie den QR-Code. bit.ly/nlrbuild
Wenn Sie weitere Unterstützung für Ihr Produkt benötigen, wenden Sie sich bitte an unser freundliches Team unter: support@nextlevelracing.com

JP

モーションアダプタキット取扱説明書

私たちはあなたがレースを始めたいと思っていることを知っています! 時間をかけて説明書を読み、このガイドに従って製品を組み立ててください。取扱説明書に従って製品を完全に最適化することで、成功への準備を整えることができます。組み立て動画は、QRコードをスキャンしてください。bit.ly/nlrbuild. フォローする。QRコードをスキャン

レース前のチェック
警告と組み立てのヒント
• 締めすぎるとフレームが損傷する可能性があるため、組み立てに電動工具を使用しないでください。
• 部品の損傷を防ぐために、T ナットが押し出し内に正しく配置されていることを確認してください。
• 柔らかく保護された水平な面にモーション アダプター フレームを配置して組み立てます。
• 部品を無理に組み立てないでください。
• ボルトとナットを交差させないようにしてください。
• 疑問がある場合は、インストール ビデオを参照してください。(下の QR コードを参照するか、support@nextlevelracing.com までお問い合わせください)
• 押し出し部分の鋭いエッジに注意してください。
• T ナットは、プロファイルの端から取り付ける必要があり、チャネルの途中には取り付けることはできません。
• モーション プラス プラットフォームの振動により、コックピットまたはアダプター フレームのボルトが緩む場合があります。各セッションの前に、ビルドのすべてのボルトがしっかりと締められていることを確認してください。

製品に関するサポートが必要な場合は、support@nextlevelracing.com のフレンドリーなチームにご連絡ください。

警告 窒息の危険
小さな部品は、3 歳未満のお子様や、食べられないものを口に入れる傾向がある人には適していません。

目次

• サイド メンバー アセンブリ (Motion Plus 構成用) ページ: 07 - 08
• FGT コックピット + 1 x Motion Plus (フロント) ページ: 08 - 11
• FGT コックピット + 1 x Motion Plus (裏) ページ: 11 - 14
• FGT コックピット + 2 x Motion Plus ページ: 15 - 17
• FGT コックピット + トラクション プラス ページ: 18 - 22
• Flight Simulator + 1 x Motion Plus (裏) ページ: 23 - 25
• Flight Simulator + 1 x Motion Plus (フロント) ページ: 26 - 28
• フライト シミュレーター + 2 x Motion Plus ページ: 29 - 30
• Flight Simulator + Traction Plus ページ: 31 – 37

始める
01 – 画像を参照してください。MOTION PLUS構成用のサイドメンバーアセンブリ。各ショート メンバーの上部チャネルに 4 つの T ナットを取り付け、マークされた位置 (赤い点) にスライドさせます。パーツ: 2 x ショート メンバー、8 x T ナット。
02 - 画像を参照してください。各ロングメンバーの上部チャネルに 8 個の T ナットを、下部チャネルに 2 個の T ナットを取り付けます。マークされた場所 (赤い点) にスライドします。他の長いメンバーで繰り返します。パーツ: 2 x ロングメンバー、20 x T ナット。
03 - 画像を参照してください。A) ショート メンバーの貫通穴 (ステップ 01 から) をサイド ブラケットの穴に合わせます。B) 4 x M8 ボルト、ワッシャー、フランジ ナットでボルトで固定します。パーツ: 2 x サイドブラケット、4 x M8 60mm ボルト、4 x M8 ワッシャー、4 x M8 フランジナット。
04 - 画像を参照してください。A) サイド ブラケットの穴を、前に長い溝材に取り付けた T ナットに合わせます。ステップ 02. B) 8 x M8 ボルトとワッシャーでボルトで固定します。ボルトを完全に締めないでください。パーツ: 8 x M8 16mm ボルト、8 x M8 ワッシャー。

異なる構成については、目次で参照されているページにスキップしてください

FGT コックピット + 1 x Motion Plus (フロント)

05 - 画像を参照してください。このステップを開始する前に、ステップ 01 から 04 を完了してください。コックピット プレートの取り付け穴を、手順 01 と 02 で取り付けた T ナットに合わせます。後の手順で最終調整ができるように、ボルトを完全に締めないでください。パーツ: コックピットプレート x 3、M8 16mm ボルト x 12、M8 ワッシャー x 12。
06 - 画像を参照してください。上面図。コックピット プレートのスロットを 480mm と 875mm 離して配置します。必要に応じてロング メンバーとコックピット プレートを調整して、これを行います。パーツ: 1 × 巻尺。ヒント: 巻尺を使用してプレートのスロットを互いに離して正確に配置し、コックピットとの位置合わせを改善します。
07 - 画像を参照してください。モーション ブラケットの穴をステップ 01 で取り付けた T ナットに合わせます。4 x M8 ボルトとワッシャーでボルトで固定します。パーツ: 1 x 右モーション ブラケット、1 x 左モーション ブラケット、4 x M8 16mm ボルト、4 x M8 ワッシャー。
08 - 画像を参照してください。A) モーション プラスの取り付け穴をモーション ブラケットの穴に合わせます。B) Motion Plus に付属の取り付け金具でボルトで固定します。パーツ: 1 x Motion Plus、10 x Motion Plus 取り付け金具 (Motion Plus に付属)。
09 - 画像を参照してください。A) ピボット バー プレートの皿穴を Motion Plus ピボット バーの取り付け穴に合わせます。4 x M8 皿ボルトとフランジ ナットでボルトで固定します。B) ピボット バー プレート アセンブリの取り付け穴を、ステップ 02 で取り付けた T ナットに合わせます。4 x M8 ボルトとワッシャーでボルトで固定します。パーツ: 1 x Motion Plus ピボット バー、1 x ピボット バー プレート、4 x M8 25mm 皿ボルト、4 x M8 フランジ ナット、4 x M8 16mm ボルト、4 x M8 ワッシャー。
10 - 画像を参照してください。F-GT コックピットに取り付けられている足を取り外します。
11 - 画像を参照してください。脚が取り付けられたコックピットのネジ付きインサートを、コックピット プレートの取り付けスロットに合わせます。ボルトで固定し、6 x M8 ボルトとワッシャーで固定します。コックピットプレートをフレームに固定するボルトをしっかりと締めます。押し出しの端にエンド キャップを取り付けます。パーツ: 6 x M8 20mm ボルト、6 x M8 ワッシャー、4 x エンド キャップ。ヒント: コックピットは 2 人で持ち上げてください。

FGT Cockpit + 1 x Motion Plus (バック)

12 - 画像を参照してください。このステップを開始する前に、ステップ 01 から 04 を完了してください。コックピット プレートの取り付けスロットを、手順 01 と 02 で以前に取り付けた T ナットに合わせます。後の手順で最終調整ができるように、ボルトを完全に締めないでください。パーツ: コックピットプレート x 3、M8 16mm ボルト x 12、M8 ワッシャー x 12。
13 - 画像を参照してください。上面図。コックピット プレートを 480mm と 875mm 離して配置します。フレームの背面には 190mm のクリアランスを確保してください。必要に応じてロング メンバーとコックピット プレートを調整して、これを行います。パーツ: 1 × 巻尺。ヒント: 巻き尺を使用して、プレートのスロットを互いに離して正確に配置し、コックピットとの位置合わせを改善します。
14 - 画像を参照してください。モーション ブラケットの穴をステップ 02 で取り付けた T ナットに合わせます。4 x M8 ボルトとワッシャーでボルトで固定します。パーツ: 1 x 右モーション ブラケット、1 x 左モーション ブラケット、4 x M8 16mm ボルト、4 x M8 ワッシャー。
15 - 画像を参照してください。A) モーション プラスの取り付け穴をモーション ブラケットの穴に合わせます。B) Motion Plus に付属の取り付け金具でボルトで固定します。パーツ: 1 x Motion Plus、10 x Motion Plus 取り付け金具 (Motion Plus に付属)。
16 - 画像を参照してください。パーツが異なる場合があります。A) ピボット バー プレートの皿穴を Motion Plus ピボット バーの取り付け穴に合わせます。4 x M8 皿ボルトとフランジ ナットでボルトで固定します。B) ピボット バー プレート アセンブリの取り付け穴を、手順 01 で取り付けた T ナットに合わせます。4 x M8 ボルトとワッシャーでボルトで固定します。モーション プラス ピボット バー x 1、ピボット バー プレート x 1、M8 25mm 皿ボルト x 4、M8 フランジ ナット x 4、M8 16mm ボルト x 4、M8 ワッシャー x 4。
17 - 画像を参照してください。F-GT コックピットに取り付けられている足を取り外します。
18 - 画像を参照してください。脚が取り付けられたコックピットのネジ付きインサートを、コックピット プレートの取り付けスロットに合わせます。ボルトで固定し、6 x M8 ボルトとワッシャーで固定します。コックピット プレートをフレームに固定するボルトをしっかりと締めます。押し出しの端にエンド キャップを取り付けます。パーツ: 6 x M8 20mm ボルト、6 x M8 ワッシャー、4 x エンド キャップ。ヒント: コックピットは 2 人で持ち上げてください。

FGT コックピット + 2 x モーション プラス

19 - 画像を参照してください。このステップを開始する前に、ステップ 01 から 04 を完了してください。コックピット プレートの取り付けスロットを、手順 01 と 02 で以前に取り付けた T ナットに合わせます。後の手順で最終調整ができるように、ボルトを完全に締めないでください。パーツ: コックピットプレート x 3、M8 16mm ボルト x 12、M8 ワッシャー x 12。
20 - 画像を参照してください。上面図。コックピット プレートを 480mm と 875mm 離して配置します。フレームの背面には 190mm のクリアランスを確保してください。これは、必要に応じてロング メンバーとコックピット プレートを調整して行います。パーツ: 1 × 巻尺。ヒント: 巻尺を使用して、プレートのスロットを互いに離して正確に配置し、さまざまなモーション設定を行います。
21 - 画像を参照してください。ステップ 01 と 02 で取り付けた T ナットにモーション ブラケットの穴を合わせます。8 x M8 ボルトとワッシャーでボルトで固定します。部品: 2 x 右モーション ブラケット、2 x 左モーション ブラケット、8 x M8 16mm ボルト、8 x M8 ワッシャー。
22 - 画像を参照してください。A) モーション プラスの取り付け穴をモーション ブラケットの穴に合わせます。B) Motion Plus に付属の取り付け金具でボルトで固定します。パーツ: 2 x Motion Plus、20 x Motion Plus 取り付け金具 (Motion Plus に付属)。ヒント: コックピットは 2 人で持ち上げてください。
23 - 画像を参照してください。F-GT コックピットに取り付けられている足を取り外します。
24 - 画像を参照してください。脚が取り付けられたコックピットのネジ付きインサートを、コックピット プレートの取り付けスロットに合わせます。ボルトで固定し、6 x M8 ボルトとワッシャーで固定します。コックピット プレートをフレームに固定するボルトをしっかりと締めます。押し出しの端にエンド キャップを取り付けます。パーツ: 6 x M8 20mm ボルト、6 x M8 ワッシャー、4 x エンド キャップ。ヒント: コックピットは 2 人で持ち上げてください。

25 - 画像を参照してください。T-NUTSの場所。各ショート メンバーの上部と下部のチャネルに 2 つの T ナットを取り付けます。マークされた場所 (赤い点) にスライドします。パーツ: 2 x ショート メンバー、8 x T ナット。
26 - 画像を参照してください。6 個の T ナットを各ロング メンバーの上部チャネルに取り付け、マークされた位置までスライドさせます。他の長いメンバーで繰り返します。T-NUTSの場所。パーツ: 2 x ロングメンバー、12 x T ナット。
27 - 画像を参照してください。各ロングメンバーの下部チャネルに 4 つの T ナットを取り付け、マークされた位置までスライドさせます。他の長いメンバーで繰り返します。T-NUTSの場所。パーツ: 2 x ロングメンバー、8 x T ナット。
28 - 画像を参照してください。A) ショート メンバーの貫通穴 (手順 01 から) をサイド ブラケットの穴に合わせます。B) 4 x M8 ボルト、ワッシャー、フランジ ナットでボルトで固定します。パーツ: 2 x サイドブラケット、4 x M8 60mm ボルト、4 x M8 ワッシャー、4 x M8 フランジナット。
29 - 画像を参照してください。A) サイド ブラケットの穴を、手順 26 と 27 でロング メンバーに取り付けた T ナットに合わせます。B) 8 x M8 ボルトとワッシャーでボルトで固定します。パーツ: 8 x M8 16mm ボルト、8 x M8 ワッシャー。
30 - 画像を参照してください。コックピット プレートの取り付けスロットを、ステップ 25 と 26 で取り付けた T ナットに合わせます。後のステップで最終調整ができるように、ボルトを完全に締めないでください。パーツ: 12 x M8 16mm ボルト、12 x M8 ワッシャー。
31 - 画像を参照してください。ビボット バー プレートとトラクション プレートの取り付け穴を、ステップ 26 と 27 で取り付けた T ナットに合わせます。部品: 1 x ビボット バー プレート、1 x トラクションプレート、8 x M8 16mm ボルト、8 x M8 ワッシャー。
32 - 画像を参照してください。上面図。コックピット プレートを 480mm と 875mm 離して配置します。Traction Plus の取り付け穴をプレートに 1160mm 離して配置します (重要な測定値)。パーツ: 1 × 巻尺。ヒント: 巻き尺を使用して、プレートのスロットを互いに離して正確に配置し、コックピットとの位置合わせを改善します。
33 - 画像を参照してください。F-GT コックピットから足をすべて取り外します。
34 - 画像を参照してください。脚が取り付けられたコックピットのネジ付きインサートを、コックピット プレートの取り付けスロットに合わせます。ボルトで固定し、6 x M8 ボルトとワッシャーで固定します。コックピット プレートをフレームにしっかりと締めます。押し出しの端にエンド キャップを取り付けます。部品: 6 x M8 20mm、6 x M8 ワッシャー、4 x エンド キャップ。ヒント: コックピットは 2 人で持ち上げてください。
35 - 画像を参照してください。トラクション プラスの取り付け穴を、ビボット バー プレートとトラクション プレートの穴に合わせます。ヒント: コックピットは 2 人で持ち上げてください。
36 - 画像を参照してください。ボルトで固定し、12 x M8 ボルトとワッシャーで固定します。パーツ: 12 x M8 20mm ボルト、12 x M8 ワッシャー。

FLIGHT SIMULATOR コックピット + 1 x Motion Plus (背面)

37 - 画像を参照してください。このステップを開始する前に、ステップ 01 から 04 を完了してください。コックピット プレートの取り付けスロットを、手順 01 と 02 で取り付けた T ナットに合わせます。12 x M8 ボルトとワッシャーでボルトで固定します。ボルトを完全に締めないでください。パーツ: コックピットプレート x 3、M8 16mm ボルト x 12、M8 ワッシャー x 12。
38 - 画像を参照してください。上面図。コックピット プレートを 575mm と 905mm 離して配置します。パーツ: 1 × 巻尺。ヒント: 巻き尺を使用して、プレートのスロットを互いに離して正確に配置し、コックピットとの位置合わせを改善します。
39 - 画像を参照してください。モーション ブラケットの穴をステップ 01 で取り付けた T ナットに合わせます。4 x M8 ボルトとワッシャーでボルトで固定します。パーツ: 1 x 右モーション ブラケット、1 x 左モーション ブラケット、4 x M8 16mm ボルト、4 x M8 ワッシャー。
40 - 画像を参照してください。A) モーション プラスの取り付け穴をモーション ブラケットの穴に合わせます。B) Motion Plus に付属の取り付け金具でボルトで固定します。パーツ: 1 x Motion Plus、10 x Motion Plus 取り付け金具 (Motion Plus に付属)。
41 - 画像を参照してください。一部異なる場合があります。A) ビボット バー プレートの皿穴を Motion Plus ビボット バーの取り付け穴に合わせます。4 x M8 皿ボルトとフランジ ナットでボルトで固定します。B) ビボット バー プレート アセンブリの取り付け穴を、手順 02 で取り付けた T ナットに合わせます。4 x M8 ボルトとワッシャーでボルトで固定します。パーツ: 1 x Motion Plus ビボット バー、1 x ビボット バー プレート、4 x M8 25mm 皿ボルト、4 x M8 16mm ボルト、4 x M8 ワッシャー、4 x M8 フランジ ナット。
42 - 画像を参照してください。Flight Simulator に取り付けられている足をすべて取り外します。
43 - 画像を参照してください。脚が取り付けられたコックピットのネジ付きインサートを、コックピット プレートの取り付けスロットに合わせます。ボルトで固定し、6 x M8 ボルトとワッシャーで固定します。押し出しの端にエンド キャップを取り付けます。パーツ: 6 x M8 20mm ボルト、6 x M8 ワッシャー、4 x エンド キャップ。ヒント: コックピットは 2 人で持ち上げてください。

FLIGHT SIMULATOR コックピット + 1 x Motion Plus (フロント)

44 - 画像を参照してください。このステップを開始する前に、ステップ 01 から 04 を完了してください。コックピット プレートの取り付けスロットを、手順 01 と 02 で取り付けた T ナットに合わせます。12 x M8 ボルトとワッシャーでボルトで固定します。パーツ: コックピットプレート x 3、M8 16mm ボルト x 12、M8 ワッシャー x 12。
45 - 画像を参照してください。上面図。コックピット プレートを 575mm と 906mm 離して配置します。フロントに190mmの隙間を空けます。パーツ: 1 × 巻尺。ヒント: 巻き尺を使用して、プレートのスロットを互いに離して正確に配置し、コックピットとの位置合わせを改善します。
46 - 画像を参照してください。モーション ブラケットの穴をステップ 02 で取り付けた T ナットに合わせます。4 x M8 ボルトとワッシャーでボルトで固定します。パーツ: 1 x 右モーション ブラケット、1 x 左モーション ブラケット、4 x M8 16mm ボルト、4 x M8 ワッシャー。
47 - 画像を参照してください。A) モーション プラスのネジ穴をモーション ブラケットの穴に合わせます。B) Motion Plus に付属の取り付け金具でボルトで固定します。すべてのブラケットで繰り返します。パーツ: 1 x Motion Plus、10 x Motion Plus 取り付け金具 (Motion Plus に付属)。
48 - 画像を参照してください。A) ビボット バー プレートの皿穴を Motion Plus ビボット バーの取り付け穴に合わせます。4 x M8 皿ボルトとフランジ ナットでボルトで固定します。B) ビボット バー プレート アセンブリの取り付け穴を、手順 01 で取り付けた T ナットに合わせます。4 x M8 ボルトとワッシャーでボルトで固定します。パーツ: 1 x Motion Plus ビボット バー、1 x ビボット バー プレート、4 x M8 25mm 皿ボルト、4 x M8 16mm ボルト、4 x M8 ワッシャー、4 x M8 フランジ ナット。
49 - 画像を参照してください。Flight Simulator に取り付けられている足をすべて取り外します。
50 - 画像を参照してください。脚が取り付けられたコックピットのネジ付きインサートを、コックピット プレートの取り付けスロットに合わせます。ボルトで固定し、6 x M8 ボルトとワッシャーで固定します。押し出しの端にエンド キャップを取り付けます。パーツ: 6 x M8 20mm ボルト、6 x M8 ワッシャー、4 x エンド キャップ。ヒント: コックピットは 2 人で持ち上げてください。

FLIGHT SIMULATOR コックピット + 2 x Motion Plus

51 - 画像を参照してください。このステップを開始する前に、ステップ 01 から 04 を完了してください。コックピット プレートの取り付けスロットを、手順 01 と 02 で取り付けた T ナットに合わせます。12 x M8 ボルトとワッシャーでボルトで固定します。ボルトを完全に締めないでください。パーツ: コックピットプレート x 3、M8 16mm ボルト x 12、M8 ワッシャー x 12。
52 - 画像を参照してください。上面図。コックピット プレートを 575mm と 906mm 離して配置します。フロントに190mmの隙間を空けます。パーツ: 1 × 巻尺。ヒント: 巻尺を使用してプレートのスロットを互いに離して正確に配置し、コックピットとの位置合わせを改善します。
53 - 画像を参照してください。ステップ 01 と 02 で取り付けた T ナットにモーション ブラケットの穴を合わせます。M8 ボルトとワッシャーでボルトで固定します。パーツ: 2 x 右モーション ブラケット、2 x 左モーション ブラケット、8 x M8 16mm ボルト、8 x M8 ワッシャー。
54 - 画像を参照してください。A) モーション プラスの取り付け穴をモーション ブラケットの穴に合わせます。B) Motion Plus に付属の 20x 取り付け金具でボルトで固定します。すべてのブラケットで繰り返します。パーツ: 2 x Motion Plus、20 x Motion Plus 取り付け金具 (Motion Plus に付属。
55 - 画像を参照してください。ファイト シミュレーターに取り付けられている足をすべて取り外します。
56 - 画像を参照してください。脚が取り付けられたコックピットのネジ付きインサートを、コックピット プレートの取り付けスロットに合わせます。ボルトで固定し、6 x M8 ボルトとワッシャーで固定します。押し出しの端にエンド キャップを取り付けます。パーツ: 6 x M8 20mm ボルト、6 x M8 ワッシャー、4 x エンド キャップ。ヒント: コックピットは 2 人で持ち上げてください。

FLIGHT SIMULATOR コックピット + トラクションプラス

57 - 画像を参照してください。2 x T ナットを各ショート メンバーの上下のチャネルに取り付け、マークされた位置までスライドさせます。T-NUTSの場所。パーツ: 2 x ショート メンバー、8 x T ナット。
58 - 画像を参照してください。6 個の T ナットを各ロング メンバーの上部チャネルに取り付け、マークされた位置までスライドさせます。他の長いメンバーで繰り返します。T-NUTSの場所。パーツ: 2 x ロングメンバー、12 x T ナット。
59 - 画像を参照してください。各ロングメンバーの下部チャネルに 4 つの T ナットを取り付け、マークされた位置までスライドさせます。他の長いメンバーで繰り返します。T-NUTSの場所。パーツ: ロングメンバー × 2 8 × T ナット。
60 - 画像を参照してください。A) ショートメンバーの貫通穴をサイドブラケットの穴に合わせます。B) 4 x M8 ボルト、ワッシャー、フランジ ナットでボルトで固定します。パーツ: 2 x サイドブラケット、4 x M8 60mm ボルト、4 x M8 ワッシャー、4 x M8 フランジナット。
61 - 画像を参照してください。A) サイド ブラケットの穴をステップ 58 と 59 で取り付けた T ナットに合わせます。B) 8 x M8 ボルトとワッシャーでボルトで固定します。パーツ: 8 x M8 16mm ボルト、8 x M8 ワッシャー。
62 - 画像を参照してください。コックピット プレートの取り付けスロットを、手順 57 と 58 で取り付けた T ナットに合わせます。ボルトを完全に締めないでください。パーツ: コックピットプレート x 3、M8 16mm ボルト x 12、M8 ワッシャー x 12。
63 - 画像を参照してください。上面図。コックピット プレートを 575mm と 905mm 離して配置します。パーツ: 1 × 巻尺。ヒント: 巻き尺を使用して、プレートのスロットを互いに離して正確に配置し、コックピットとの位置合わせを改善します。
64 - 画像を参照してください。ビボット バー プレートとトラクション プレートの取り付け穴を、手順 57 と 59 で取り付けた T ナットに合わせます。部品: 1 x ビボット バー プレート、1 x トラクション プレート、8 x M8 16mm ボルト、8 x M8 ワッシャー。
65 - 画像を参照してください。上面図。牽引プレートの取り付け穴の取り付け穴を互いに 1160mm 離して配置します (重要な測定)。パーツ: 1 × 巻尺。ヒント: 巻尺を使用して、プレートのスロットを互いに離して正確に配置し、さまざまなモーション設定を行います。
66 - 画像を参照してください。ファイト シミュレーターに取り付けられている足をすべて取り外します。
67 - 画像を参照してください。脚が取り付けられたコックピットのネジ付きインサートを、コックピット プレートの取り付けスロットに合わせます。ボルトで固定し、6 x M8 ボルトとワッシャーで固定します。押し出しの端にエンド キャップを取り付けます。パーツ: 6 x M8 20mm ボルト、6 x M8 ワッシャー、4 x エンド キャップ。ヒント: コックピットは 2 人で持ち上げてください。
68 - 画像を参照してください。フライト シミュレータから M8 ボルト 4 個、スクエア ワッシャー 4 個、M8 フランジ ナット 4 個を取り外して、ペダル プレート アセンブリを分解します。
69 - 画像を参照してください。トラクション プレートの取り付け穴をトラクション プラスのネジ穴に合わせます。ヒント: コックピットは 2 人で持ち上げてください。
70 - 画像を参照してください。ボルトで固定し、12 x M8 ボルトとワッシャーで固定します。パーツ: 12 x M8 20mm ボルト、12 x M8 ワッシャー。
71 - 画像を参照してください。ステップ 68 で以前に取り外した M8 ボルト 4 個、スクエア ワッシャー 4 個、M8 フランジ ナット 4 個を取り付けて、フライト シミュレータでペダル プレート アセンブリを再組み立てします。

警告

- 締めすぎるとフレームが損傷する可能性があるため、組み立てに電動工具を使用しないでください。
- 部品の損傷を防ぐために、T ナットが押し出し内に正しく配置されていることを確認してください。
- 柔らかく保護された水平な面にモーション アダプター フレームを配置して組み立てます。
- 部品を無理に組み立てないでください。
- ボルトとナットを交差させないようにしてください。
- 疑問がある場合は、インストール ビデオを参照してください。(下の QR コードを参照するか、support@nextlevelracing.com までお問い合わせください)
- 押し出し部分の鋭いエッジに注意してください。
- T ナットは、プロファイルの端から取り付ける必要があり、チャネルの途中には取り付けることはできません。
- モーション プラス プラットフォームの振動により、コックピットまたはアダプター フレームのボルトが緩む場合があります。各セッションの前に、ビルドのすべてのボルトがしっかりと締められていることを確認してください。

支援

組み立てビデオ。QR コードをスキャンします。bit.ly/nlrbuild
製品についてさらにサポートが必要な場合は、フレンドリーなチームまでご連絡ください: support@nextlevelracing.com

PT

Manual de instruções do kit de adaptador de movimento

Sabemos que você está ansioso para começar a correr! Leve o seu tempo com as instruções e siga este guia para montar seu produto. Você estará se preparando para o sucesso seguindo o manual de instruções para otimizar totalmente seu produto. Para vídeo de montagem, escaneie o código QR. bit.ly/nlrbuild. Siga-nos. Digitalize o código QR

VERIFICAÇÕES PRÉ-CORRIDA
ADVERTÊNCIAS E DICAS DE MONTAGEM
- Por favor, não use ferramentas elétricas para a montagem, pois o aperto excessivo pode danificar seu quadro.
- Certifique-se de que as porcas em T estejam colocadas corretamente dentro da extrusão para evitar danos às peças.
- Disponha e construa a estrutura do adaptador de movimento em uma superfície nivelada macia e protegida.
- Não force as peças juntas.
- Evite parafusos e porcas de rosca cruzada.
- Em caso de dúvida consulte o vídeo de instalação. (veja o código QR abaixo ou entre em contato conosco em support@nextlevelracing.com)
- Cuidado com bordas afiadas nas peças de extrusão.
- As porcas em T devem ser instaladas a partir do final do perfil e não podem ser instaladas no meio do canal.
- A vibração da plataforma Motion Plus pode soltar os parafusos da cabine ou da estrutura do adaptador. Certifique-se de que todos os parafusos de sua construção estejam firmemente apertados antes de cada sessão.

Se você precisar de suporte com seu produto, entre em contato com nossa equipe amigável em: support@nextlevelracing.com

AVISO RISCO DE CHOQUE
Peças pequenas não para crianças menores de 3 anos ou qualquer pessoa que tenha tendência a colocar objetos não comestíveis na boca.

ÍNDICE

- Montagem de membros laterais (para configurações Motion Plus) Páginas: 07 - 08
- FGT Cockpit + 1 x Motion Plus (Frente) Páginas: 08 - 11
- FGT Cockpit + 1 x Motion Plus (Voltar) Páginas: 11 - 14
- FGT Cockpit + 2 x Motion Plus Páginas: 15 - 17
- FGT Cockpit + Traction Plus Páginas: 18 - 22
- Flight Simulator + 1 x Motion Plus (Voltar) Páginas: 23 - 25
- Flight Simulator + 1 x Motion Plus (Frente) Páginas: 26 - 28
- Flight Simulator + 2 x Motion Plus Páginas: 29 - 30
- Flight Simulator + Traction Plus Páginas: 31 – 37

COMEÇAR
01 – Consulte a imagem. MONTAGEM DE MEMBROS LATERAIS PARA CONFIGURAÇÕES DE MOVIMENTO PLUS. Instale 4 x T-Nuts no canal superior de cada Short Member e deslize para os locais marcados (pontos vermelhos). Peças: 2 x Short Members, 8 x T-Nuts.
02 - Consulte a imagem. Instale 8 x T-Nuts no canal superior e 2 x T-Nuts no canal inferior de cada Long Member. Deslize para os locais marcados (pontos vermelhos). REPETIR EM OUTRO MEMBRO LONGO. Peças: 2 x Long Members, 20 x T-Nuts.
03 - Consulte a imagem. A) Alinhe os orifícios passantes nos membros curtos (da etapa 01) com os orifícios nos suportes laterais. B) Aparafuse e prenda com 4 parafusos M8, arruelas e porcas de flange. Peças: 2 x suportes laterais, 4 x parafusos M8 60mm, 4 x arruelas M8, 4 x porcas flangeadas M8.
04 - Consulte a imagem. A) Alinhe os orifícios dos suportes laterais com as porcas em T previamente instaladas nos membros longos Passo 02. B) Aparafuse e prenda com 8 parafusos e arruelas M8. Não aperte totalmente os parafusos. Peças: 8 x parafusos M8 16mm, 8 x arruelas M8.

PARA CONFIGURAÇÕES DIFERENTES, PULE PARA AS PÁGINAS REFERIDAS NO ÍNDICE

FGT Cockpit + 1 x Motion Plus (Frente)

05 - Consulte a imagem. Conclua as Etapas 01 a 04 antes de iniciar esta Etapa. Alinhe os orifícios de montagem nas placas do cockpit com as porcas em T previamente instaladas nas etapas 01 e 02. Não aperte totalmente os parafusos para permitir ajustes finais em etapas futuras. Peças: 3 x placas de cockpit, 12 x parafusos M8 de 16 mm, 12 x arruelas M8.
06 - Consulte a imagem. Vista do topo. Posicione as ranhuras nas placas do cockpit a 480 mm e 875 mm uma da outra. Faça isso ajustando os Long Members e Cockpit Plates conforme necessário. Partes: 1 x fita métrica. Dica: Use a fita métrica para posicionar com precisão as ranhuras nas placas separadas umas das outras para um melhor alinhamento com o cockpit.
07 - Consulte a imagem. Alinhe os orifícios nos suportes de movimento com as porcas em T previamente instaladas na etapa 01. Aparafuse e prenda com 4 parafusos e arruelas M8. Peças: 1 x suporte de movimento direito, 1 x suporte de movimento esquerdo, 4 x parafusos M8 de 16 mm, 4 x arruelas M8.
08 - Consulte a imagem. A) Alinhe os orifícios de montagem do Motion Plus com os orifícios dos Motion Brackets. B) Aparafuse e prenda com as peças de montagem fornecidas com o Motion Plus. Peças: 1 x Motion Plus, 10 x Hardware de montagem Motion Plus (incluído com Motion Plus).
09 - Consulte a imagem. A) Alinhe os orifícios escareados na placa da barra pivotante com os orifícios de montagem na barra pivotante Motion Plus. Aparafuse e prenda com 4 parafusos escareados M8 e porcas flangeadas.B) Alinhe os orifícios de montagem no conjunto da placa da barra de pivô com as porcas em T previamente instaladas na Etapa 02. Aparafuse e prenda com 4 parafusos e arruelas M8. Peças: 1 x Barra pivotante Motion Plus, 1 x placa de barra pivotante, 4 x parafusos escareados M8 25mm, 4 x porcas flangeadas M8, 4 x parafusos M8 16mm, 4 x arruelas M8.
10 - Consulte a imagem. Remova quaisquer pés anexados do cockpit F-GT.
11 - Consulte a imagem. Alinhe as inserções rosqueadas no cockpit, onde os pés foram instalados, com as ranhuras de montagem nas placas do cockpit. Aparafuse e prenda com 6 x parafusos e arruelas M8. Aperte firmemente os parafusos que prendem as placas do cockpit ao quadro. Instale as tampas nas extremidades das extrusões. Peças: 6 x parafusos M8 de 20 mm, 6 x arruelas M8, 4 x tampas de extremidade. Dica: Levante o cockpit com 2 pessoas.

FGT Cockpit + 1 x Motion Plus (Voltar)

12 - Consulte a imagem. Conclua as Etapas 01 a 04 antes de iniciar esta Etapa. Alinhe as ranhuras de montagem nas placas do cockpit com as porcas em T previamente instaladas nas etapas 01 e 02. Não aperte totalmente os parafusos para permitir ajustes finais em etapas futuras. Peças: 3 x placas de cockpit, 12 x parafusos M8 de 16 mm, 12 x arruelas M8.
13 - Consulte a imagem. Vista do topo. Posicione as placas do cockpit a 480 mm e 875 mm uma da outra. Deixe 190 mm de folga na parte de trás do quadro. Faça isso ajustando Long Members e Cockpit Plates conforme necessário. Partes: 1 x fita métrica. Dica: Use a fita métrica para posicionar com precisão as ranhuras nas placas separadas umas das outras para um melhor alinhamento com o cockpit.
14 - Consulte a imagem. Alinhe os orifícios nos suportes de movimento com as porcas em T previamente instaladas na etapa 02. Aparafuse e prenda com 4 parafusos e arruelas M8. Peças: 1 x suporte de movimento direito, 1 x suporte de movimento esquerdo, 4 x parafusos M8 de 16 mm, 4 x arruelas M8.
15 - Consulte a imagem. A) Alinhe os orifícios de montagem do Motion Plus com os orifícios dos Motion Brackets. B) Aparafuse e prenda com as peças de montagem fornecidas com o Motion Plus. Peças: 1 x Motion Plus, 10 x Hardware de montagem Motion Plus (incluído no Motion Plus).
16 - Consulte a imagem. As peças podem variar. A) Alinhe os orifícios escareados na placa da barra pivotante com os orifícios de montagem na barra pivotante Motion Plus. Aparafuse e prenda com 4 parafusos escareados M8 e porcas flangeadas. B) Alinhe os orifícios de montagem no conjunto da placa da barra pivotante com as porcas em T previamente instaladas na etapa 01. Aparafuse e prenda com 4 parafusos M8 e arruelas. 1 x Barra de Pivô Motion Plus, 1 x Placa de Barra de Pivô, 4 x Parafusos Escareados M8 25mm 4 x Porcas Flange M8, 4 x Parafusos M8 16mm, 4 x Arruelas M8.
17 - Consulte a imagem. Remova quaisquer pés anexados do cockpit F-GT.
18 - Consulte a imagem. Alinhe as inserções rosqueadas no cockpit, onde os pés foram instalados, com as ranhuras de montagem nas placas do cockpit. Aparafuse e prenda com 6 parafusos e arruelas M8. Aperte firmemente os parafusos que prendem as placas do cockpit à estrutura. Instale as tampas nas extremidades das extrusões. Peças: 6 x parafusos M8 de 20 mm, 6 x arruelas M8, 4 x tampas de extremidade. Dica: Levante o cockpit com 2 pessoas.

FGT Cockpit + 2 x Motion Plus

19 - Consulte a imagem. Conclua as Etapas 01 a 04 antes de iniciar esta Etapa. Alinhe as ranhuras de montagem nas placas do cockpit com as porcas em T previamente instaladas nas etapas 01 e 02. Não aperte totalmente os parafusos para permitir ajustes finais em etapas futuras. Peças: 3 x placas de cockpit, 12 x parafusos M8 de 16 mm, 12 x arruelas M8.
20 - Consulte a imagem. Vista do topo. Posicione as placas do cockpit a 480 mm e 875 mm uma da outra. Deixe 190 mm de folga na parte de trás do quadro. Faça isso ajustando os Long Members e Cockpit Plates conforme necessário. Partes: 1 x fita métrica. Dica: Use a fita métrica para posicionar com precisão as ranhuras nas placas separadas umas das outras para as diferentes configurações de movimento.
21 - Consulte a imagem. Alinhe os orifícios nos suportes de movimento com as porcas em T previamente instaladas nas etapas 01 e 02. Aparafuse e prenda com 8 parafusos e arruelas M8. Peças: 2 x suportes de movimento direito, 2 x suportes de movimento esquerdo, 8 x parafusos M8 de 16 mm, 8 x arruelas M8.
22 - Consulte a imagem. A) Alinhe os orifícios de montagem do Motion Plus com os orifícios dos Motion Brackets. B) Aparafuse e prenda com as peças de montagem fornecidas com o Motion Plus. Peças: 2 x Motion Plus, 20 x Hardware de montagem Motion Plus (incluído no Motion Plus). Dica: Levante o cockpit com 2 pessoas.
23 - Consulte a imagem. Remova quaisquer pés anexados do cockpit F-GT.
24 - Consulte a imagem. Alinhe as inserções rosqueadas no cockpit, onde os pés foram instalados, com as ranhuras de montagem nas placas do cockpit. Aparafuse e prenda com 6 parafusos e arruelas M8. Aperte firmemente os parafusos que prendem as placas do cockpit à estrutura. Instale as tampas nas extremidades das extrusões. Peças: 6 x parafusos M8 de 20 mm, 6 x arruelas M8, 4 x tampas de extremidade. Dica: Levante o cockpit com 2 pessoas.
25 - Consulte a imagem. LOCALIZAÇÕES DE T-NUTS. Instale 2 x T-Nuts no canal superior e inferior de cada Short Member. Deslize para os locais marcados (pontos vermelhos). Peças: 2 x Short Members, 8 x T-Nuts.

26 - Consulte a imagem. Instale 6 x T-Nuts no canal superior de cada Long Member e deslize para os locais marcados. REPITA NO OUTRO MEMBRO COMPRADO. LOCALIZAÇÕES DE T-NUTS. Peças: 2 x Long Members, 12 x T-Nuts.
27 - Consulte a imagem. Instale 4 x T-Nuts no canal inferior de cada Long Member e deslize para os locais marcados. REPETIR EM OUTRO MEMBRO LONGO. LOCALIZAÇÕES DE T-NUTS. Peças: 2 x Long Members, 8 x T-Nuts.
28 - Consulte a imagem. A) Alinhe os orifícios passantes nos membros curtos (da etapa 01) com os orifícios nos suportes laterais. B) Aparafuse e prenda com 4 parafusos M8, arruelas e porcas de flange. Peças: 2 x suportes laterais, 4 x parafusos M8 60mm, 4 x arruelas M8, 4 x porcas flangeadas M8.
29 - Consulte a imagem. A) Alinhe os orifícios nos suportes laterais com as porcas em T previamente instaladas nos membros longos nas etapas 26 e 27. B) Aparafuse e prenda com 8 parafusos e arruelas M8. Peças: 8 x parafusos M8 16mm, 8 x arruelas M8.
30 - Consulte a imagem. Alinhe as ranhuras de montagem nas placas do cockpit com as porcas em T previamente instaladas nas etapas 25 e 26. Não aperte totalmente os parafusos para permitir ajustes finais em etapas futuras. Peças: 12 x parafusos M8 16mm, 12 x arruelas M8.
31 - Consulte a imagem. Alinhe os orifícios de montagem na placa da barra de articulação e na placa de tração com as porcas em T previamente instaladas nas etapas 26 e 27. Peças: 1 x placa da barra de articulação, 1 x placa de tração, 8 x parafusos M8 16mm, 8 x arruelas M8.
32 - Consulte a imagem. Vista do topo. Posicione as placas do cockpit a 480 mm e 875 mm uma da outra. Posicione os orifícios de montagem do Traction Plus nas placas a 1160 mm de distância (Medição Crítica). Partes: 1 x fita métrica. Dica: Use a fita métrica para posicionar com precisão as ranhuras nas placas separadas umas das outras para melhor alinhamento com o cockpit.
33 - Consulte a imagem. Remova quaisquer pés do cockpit do F-GT.
34 - Consulte a imagem. Alinhe as inserções rosqueadas no cockpit, onde os pés foram instalados, com as ranhuras de montagem nas placas do cockpit. Aparafuse e prenda com 6 parafusos e arruelas M8. Aperte firmemente as placas do cockpit ao quadro. Instale as tampas nas extremidades das extrusões. Peças: 6 x M8 20mm, 6 x arruelas M8, 4 x tampas de extremidade. Dica: Levante o cockpit com 2 pessoas.
35 - Consulte a imagem. Alinhe os orifícios de montagem do Traction Plus com os orifícios na placa da barra de articulação e na placa de tração. Dica: Levante o cockpit com 2 pessoas.
36 - Consulte a imagem. Aparafuse e prenda com 12 parafusos e arruelas M8. Peças: 12 parafusos M8 20mm, 12 arruelas M8.

Cockpit do SIMULADOR DE VOO + 1 x Motion Plus (traseira)

37 - Consulte a imagem. Conclua as Etapas 01 a 04 antes de iniciar esta Etapa. Alinhe os slots de montagem nas placas do cockpit com as porcas em T previamente instaladas nas etapas 01 e 02. Aparafuse e prenda com 12 parafusos e arruelas M8. Não aperte totalmente os parafusos. Peças: 3 x placas de cockpit, 12 x parafusos M8 de 16 mm, 12 x arruelas M8.
38 - Consulte a imagem. Vista do topo. Posicione as placas do cockpit a 575 mm e 905 mm uma da outra. Partes: 1 x fita métrica. Dica: Use a fita métrica para posicionar com precisão as ranhuras nas placas separadas umas das outras para melhor alinhamento com o cockpit.
39 - Consulte a imagem. Alinhe os orifícios nos suportes de movimento com as porcas em T previamente instaladas na etapa 01. Aparafuse e prenda com 4 parafusos e arruelas M8. Peças: 1 x suporte de movimento direito, 1 x suporte de movimento esquerdo, 4 x parafusos M8 de 16 mm, 4 x arruelas M8.
40 - Consulte a imagem. A) Alinhe os orifícios de montagem do Motion Plus com os orifícios dos Motion Brackets. B) Aparafuse e prenda com as peças de montagem fornecidas com o Motion Plus. Peças: 1 x Motion Plus, 10 x Hardware de montagem Motion Plus (incluído com Motion Plus).
41 - Consulte a imagem. Parte pode variar. A) Alinhe os orifícios escareados na placa da barra pivotante com os orifícios de montagem na barra pivotante Motion Plus. Aparafuse e prenda com 4 parafusos escareados M8 e porcas flangeadas. B) Alinhe os orifícios de montagem no conjunto da placa da barra pivotante com as porcas em T previamente instaladas na etapa 02. Aparafuse e prenda com 4 parafusos e arruelas M8. Peças: 1 x Barra de pivô Motion Plus, 1 x placa de barra de pivô, 4 x parafusos escareados M8 25mm, 4 x parafusos M8 16mm, 4 x arruelas M8, 4 x porcas flangeadas M8.
42 - Consulte a imagem. Remova todos os pés conectados do Flight Simulator.
43 - Consulte a imagem. Alinhe as inserções rosqueadas no cockpit, onde os pés foram instalados, com as ranhuras de montagem nas placas do cockpit. Aparafuse e prenda com 6 parafusos e arruelas M8. Instale as tampas nas extremidades das extrusões. Peças: 6 x parafusos M8 de 20 mm, 6 x arruelas M8, 4 x tampas de extremidade. Dica: Levante o cockpit com 2 pessoas.

Cockpit do SIMULADOR DE VOO + 1 x Motion Plus (Frente)

44 - Consulte a imagem. Conclua as Etapas 01 a 04 antes de iniciar esta Etapa. Alinhe os slots de montagem nas placas do cockpit com as porcas em T previamente instaladas nas etapas 01 e 02. Aparafuse e prenda com 12 parafusos e arruelas M8. Peças: 3 x placas de cockpit, 12 x parafusos M8 de 16 mm, 12 x arruelas M8.
45 - Consulte a imagem. Vista do topo. Posicione as placas do cockpit a 575 mm e 906 mm uma da outra. Deixe uma folga de 190 mm na frente. Partes: 1 x fita métrica. Dica: Use a fita métrica para posicionar com precisão as ranhuras nas placas separadas umas das outras para melhor alinhamento com o cockpit.
46 - Consulte a imagem. Alinhe os orifícios nos suportes de movimento com as porcas em T previamente instaladas na etapa 02. Aparafuse e prenda com 4 parafusos e arruelas M8. Peças: 1 x suporte de movimento direito, 1 x suporte de movimento esquerdo, 4 x parafusos M8 de 16 mm, 4 x arruelas M8.
47 - Consulte a imagem. A) Alinhe os orifícios rosqueados no Motion Plus com os orifícios nos Motion Brackets. B) Aparafuse e prenda com as peças de montagem fornecidas com o Motion Plus. REPETIR EM TODOS OS SUPORTES. Peças: 1 x Motion Plus, 10 x Hardware de montagem Motion Plus (incluído com Motion Plus).
48 - Consulte a imagem. A) Alinhe os orifícios escareados na placa da barra pivotante com os orifícios de montagem na barra pivotante Motion Plus. Aparafuse e prenda com 4 parafusos escareados M8 e porcas flangeadas. B) Alinhe os orifícios de montagem no conjunto da placa da barra de articulação com as porcas em T previamente instaladas na etapa 01. Aparafuse e prenda com 4 parafusos e arruelas M8. Peças: 1 x Barra de pivô Motion Plus, 1 x placa de barra de pivô, 4 x parafusos escareados M8 25mm, 4 x parafusos M8 16mm, 4 x arruelas M8, 4 x porcas flangeadas M8.
49 - Consulte a imagem. Remova todos os pés conectados do Flight Simulator.
50 - Consulte a imagem. Alinhe as inserções rosqueadas no cockpit, onde os pés foram instalados, com as ranhuras de montagem nas placas do cockpit. Aparafuse e prenda com 6 parafusos e arruelas M8. Instale as tampas nas extremidades da extrusão. Peças: 6 x parafusos M8 de 20 mm, 6 x arruelas M8, 4 x tampas de extremidade. Dica: Levante o cockpit com 2 pessoas.

Cockpit do SIMULADOR DE VOO + 2 x Motion Plus

51 - Consulte a imagem. Conclua as Etapas 01 a 04 antes de iniciar esta Etapa. Alinhe os slots de montagem nas placas do cockpit com as porcas em T previamente instaladas nas etapas 01 e 02. Aparafuse e prenda com 12 parafusos e arruelas M8. Não aperte totalmente os parafusos. Peças: 3 x placas de cockpit, 12 x parafusos M8 de 16 mm, 12 x arruelas M8.
52 - Consulte a imagem. Vista do topo. Posicione as placas do cockpit a 575 mm e 906 mm uma da outra. Deixe uma folga de 190 mm na frente. Partes: 1 x fita métrica. Dica: Use a fita métrica para posicionar com precisão as ranhuras nas placas separadas umas das outras para melhor alinhamento com o cockpit.
53 - Consulte a imagem. Alinhe os orifícios nos suportes de movimento com as porcas em T previamente instaladas nas etapas 01 e 02. Aparafuse e prenda com parafusos M8 e arruelas. Peças: 2 x suportes de movimento direito, 2 x suporte de movimento esquerdo, 8 x parafusos M8 de 16 mm, 8 x arruelas M8.
54 - Consulte a imagem. A) Alinhe os orifícios de montagem do Motion Plus com os orifícios dos Motion Brackets. B) Aparafuse e prenda com as peças de montagem 20x fornecidas com o Motion Plus. REPETIR EM TODOS OS SUPORTES. Peças: 2 x Motion Plus, 20 x Hardware de montagem Motion Plus (incluído com Motion Plus.
55 - Consulte a imagem. Remova todos os pés conectados do Fight Simulator.
56 - Consulte a imagem. Alinhe as inserções rosqueadas no cockpit, onde os pés foram instalados, com as ranhuras de montagem nas placas do cockpit. Aparafuse e prenda com 6 parafusos e arruelas M8. Instale as tampas nas extremidades das extrusões. Peças: 6 x parafusos M8 de 20 mm, 6 x arruelas M8, 4 x tampas de extremidade. Dica: Levante o cockpit com 2 pessoas.

Cockpit do SIMULADOR DE VOO + Traction Plus

57 - Consulte a imagem. Instale 2 x T-Nuts no canal superior e inferior de cada Short Member e deslize para os locais marcados. LOCALIZAÇÕES DE T-NUTS. Peças: 2 x Short Members, 8 x T-Nuts.
58 - Consulte a imagem. Instale 6 x T-Nuts no canal superior de cada Long Member e deslize para os locais marcados. REPITA NO OUTRO MEMBRO COMPRADO. LOCALIZAÇÕES DE T-NUTS. Peças: 2 x Long Members, 12 x T-Nuts.
59 - Consulte a imagem. Instale 4 x T-Nuts no canal inferior de cada Long Member e deslize para os locais marcados. REPITA NO OUTRO MEMBRO COMPRADO. LOCALIZAÇÕES DE T-NUTS. Partes: 2 x Membros Longos. 8 x porcas em T.
60 - Consulte a imagem. A) Alinhe os orifícios passantes nos membros curtos com os orifícios nos suportes laterais. B) Aparafuse e prenda com 4 parafusos M8, arruelas e porcas de flange. Peças: 2 x suportes laterais, 4 x parafusos M8 60mm, 4 x arruelas M8, 4 x porcas flangeadas M8.
61 - Consulte a imagem. A) Alinhe os orifícios nos suportes laterais com as porcas em T previamente instaladas nas etapas 58 e 59. B) Aparafuse e prenda com 8 parafusos e arruelas M8. Peças: 8 x parafusos M8 16mm, 8 x arruelas M8.
62 - Consulte a imagem. Alinhe os slots de montagem nas placas do cockpit com as porcas em T previamente instaladas nas etapas 57 e 58. Não aperte totalmente os parafusos. Peças: 3 x placas de cockpit, 12 x parafusos M8 de 16 mm, 12 x arruelas M8.
63 - Consulte a imagem. Vista do topo. Posicione as placas do cockpit a 575 mm e 905 mm uma da outra. Partes: 1 x fita métrica. Dica: Use a fita métrica para posicionar com precisão as ranhuras nas placas separadas umas das outras para melhor alinhamento com o cockpit.
64 - Consulte a imagem. Alinhe os orifícios de montagem na placa da barra de articulação e na placa de tração com as porcas em T previamente instaladas nas etapas 57 e 59. Peças: 1 x placa da barra de articulação, 1 x placa de tração, 8 x parafusos M8 16mm, 8 x arruelas M8.
65 - Consulte a imagem. Vista do topo. Posicione os orifícios de montagem nos orifícios de montagem das Placas de Tração a 1160 mm um do outro (Medição Crítica). Partes: 1 x fita métrica. Dica: Use a fita métrica para posicionar com precisão as ranhuras nas placas separadas umas das outras para as diferentes configurações de movimento.
66 - Consulte a imagem. Remova todos os pés conectados do Fight Simulator.
67 - Consulte a imagem. Alinhe as inserções rosqueadas no cockpit, onde os pés foram instalados, com as ranhuras de montagem nas placas do cockpit. Aparafuse e prenda com 6 parafusos e arruelas M8. Instale as tampas nas extremidades das extrusões. Peças: 6 x parafusos M8 de 20 mm, 6 x arruelas M8, 4 x tampas de extremidade. Dica: Levante o cockpit com 2 pessoas.
68 - Consulte a imagem. Remova 4 x parafusos M8, 4 x arruelas quadradas e 4 x porcas de flange M8 do Flight Simulator para desmontar o conjunto da placa do pedal.
69 - Consulte a imagem. Alinhe os orifícios de montagem nas placas de tração com os orifícios rosqueados no Traction Plus. Dica: Levante o cockpit com 2 pessoas.
70 - Consulte a imagem. Aparafuse e prenda com 12 parafusos e arruelas M8. Peças: 12 parafusos M8 20mm, 12 arruelas M8.
71 - Consulte a imagem. Instale 4 x parafusos M8, 4 x arruelas quadradas e 4 x porcas de flange M8 desinstaladas anteriormente na etapa 68 para remontar o conjunto da placa do pedal no Flight Simulator.

AVISO
• Por favor, não use ferramentas elétricas para a montagem, pois o aperto excessivo pode danificar seu quadro.
• Certifique-se de que as porcas em T estejam colocadas corretamente dentro da extrusão para evitar danos às peças.
• Disponha e construa a estrutura do adaptador de movimento em uma superfície nivelada macia e protegida.
• Não force as peças juntas.
• Evite parafusos e porcas de rosca cruzada.
• Em caso de dúvida consulte o vídeo de instalação. (veja o código QR abaixo ou entre em contato conosco em support@nextlevelracing.com)
• Cuidado com bordas afiadas nas peças de extrusão.
• As porcas em T devem ser instaladas a partir do final do perfil e não podem ser instaladas no meio do canal.
• A vibração da plataforma Motion Plus pode soltar os parafusos da cabine ou da estrutura do adaptador. Certifique-se de que todos os parafusos de sua construção estejam firmemente apertados antes de cada sessão.

ASSISTÊNCIA
VIDEO DE MONTAGEM. Digitalize o código QR. bit.ly/nlrbuild
Se você precisar de mais suporte com seu produto, entre em contato com nossa equipe amigável em: support@nextlevelracing.com

RU

Руководство по эксплуатации комплекта адаптера движения

Мы знаем, что вы хотите начать гонку! Не торопитесь с инструкциями и следуйте этому руководству, чтобы собрать свой продукт. Вы настроите себя на успех, следуя буклету с инструкциями, чтобы полностью оптимизировать свой продукт. Для видео сборки отсканируйте QR-код. bit.ly/nlrbuild. Подписывайтесь на нас. Сканировать QR-код

ПРЕДГОНОЧНЫЕ ПРОВЕРКИ
ПРЕДУПРЕЖДЕНИЕ И СОВЕТЫ ПО СБОРКЕ
• Пожалуйста, не используйте электроинструменты для сборки, так как чрезмерное затягивание может повредить раму.
• Пожалуйста, убедитесь, что Т-образные гайки правильно расположены внутри профиля, чтобы предотвратить повреждение деталей.
• Разложите и соберите раму адаптера движения на мягкой и защищенной ровной поверхности.
• Не соединяйте детали силой.
• Избегайте перекрещивания болтов и гаек.
• Если вы сомневаетесь, обратитесь к видео по установке. (см. QR-код ниже или свяжитесь с нами по адресу support@nextlevelracing.com)
• Остерегайтесь острых краев экструзионных элементов.
• Т-образные гайки должны быть установлены с конца профиля и не могут быть установлены в середине канала.
• Вибрация платформы Motion Plus может ослабить болты на кабине или переходной раме. Пожалуйста, убедитесь, что все болты вашей сборки надежно затянуты перед каждым сеансом.

Если вам требуется поддержка по вашему продукту, свяжитесь с нашей дружной командой по адресу: support@nextlevelracing.com

ПРЕДУПРЕЖДЕНИЕ ОПАСНОСТЬ УДУШЬЯ
Мелкие детали не предназначены для детей младше 3 лет или лиц, склонных брать в рот несъедобные предметы.

ОГЛАВЛЕНИЕ
• Лонжероны в сборе (для конфигураций Motion Plus) Страницы: 07 - 08
• FGT Cockpit + 1 x Motion Plus (спереди) Страницы: 08–11
• FGT Cockpit + 1 x Motion Plus (сзади) Страницы: 11–14
• FGT Cockpit + 2 x Motion Plus Страницы: 15–17
• FGT Cockpit + Traction Plus Страницы: 18–22
• Симулятор полета + 1 x Motion Plus (сзади) Страницы: 23–25
• Flight Simulator + 1 x Motion Plus (спереди) Страницы: 26–28
• Flight Simulator + 2 x Motion Plus Страницы: 29–30
• Flight Simulator + Traction Plus Страницы: 31–37

НАЧАЛО
01 – См. изображение. СБОРКА ЛОНЖЕРОНОВ ДЛЯ КОНФИГУРАЦИИ MOTION PLUS. Установите 4 Т-образных гайки в верхний канал каждого короткого стержня и сдвиньте их в отмеченные места (красные точки). Детали: 2 коротких стержня, 8 Т-образных гаек.
02 - См. изображение. Установите 8 Т-образных гаек в верхний канал и 2 Т-образных гайки в нижний канал каждого длинного элемента. Двигайтесь в отмеченные места (красные точки). ПОВТОРИТЕ НА ДРУГОМ ДЛИННОМ ЧЛЕНЕ. Детали: 2 длинных стержня, 20 Т-образных гаек.
03 - См. изображение. А) Совместите сквозные отверстия на коротких элементах (из шага 01) с отверстиями на боковых кронштейнах. В) Вверните и закрепите 4 болтами М8, шайбами и фланцевыми гайками. Детали: 2 боковых кронштейна, 4 болта М8 60 мм, 4 шайбы М8, 4 фланцевые гайки М8.
04 - См. изображение. А) Совместите отверстия на боковых кронштейнах с Т-образными гайками, ранее установленными на длинных элементах Шаг 02. В) Вверните и закрепите болтами 8 x М8 и шайбами. Не затягивайте болты полностью. Детали: 8 болтов М8 16 мм, 8 шайб М8.

ДЛЯ ДРУГИХ КОНФИГУРАЦИЙ ПЕРЕХОДИТЕ НА СТРАНИЦЫ, УКАЗАННЫЕ В СОДЕРЖАНИИ

Кабина FGT + 1 x Motion Plus (спереди)

05 - См. изображение. Выполните шаги с 01 по 04, прежде чем начинать этот шаг. Совместите монтажные отверстия на пластинах кокпита с Т-образными гайками, ранее установленными в шагах 01 и 02. Не затягивайте болты полностью, чтобы обеспечить окончательную регулировку в будущих шагах. Детали: 3 пластины кабины, 12 болтов М8 16 мм, 12 шайб М8.
06 - См. изображение. Вид сверху. Расположите прорези в пластинах кокпита на расстоянии 480 мм и 875 мм друг от друга. Сделайте это, отрегулировав длинные элементы и пластины кокпита по мере необходимости. Детали: 1 x рулетка. Совет: Используйте рулетку, чтобы точно расположить прорези в пластинах отдельно друг от друга, чтобы лучше совместить их с кабиной.
07 - См. изображение. Совместите отверстия на подвижных кронштейнах с Т-образными гайками, ранее установленными на шаге 01. Вверните и закрепите 4 болтами М8 с шайбами. Детали: 1 правый кронштейн, 1 левый кронштейн, 4 болта М8 16 мм, 4 шайбы М8.
08 - См. изображение. А) Совместите монтажные отверстия на Motion Plus с отверстиями на кронштейнах Motion. В) Прикрутите болтами и закрепите с помощью монтажного оборудования, поставляемого с Motion Plus. Детали: 1 x Motion Plus, 10 x Монтажное оборудование Motion Plus (в комплекте с Motion Plus).
09 - См. изображение. А) Совместите потайные отверстия на пластине поворотного стержня с монтажными отверстиями на поворотном стержне Motion Plus. Вверните и закрепите с помощью 4 болтов с потайной головкой М8 и фланцевых гаек. В) Совместите монтажные отверстия на узле поворотной пластины с Т-образными гайками, ранее установленными на шаге 02. Вверните болты и закрепите с помощью 4 болтов М8 и шайб. Детали: 1 поворотный стержень Motion Plus, 1 пластина поворотного стержня, 4 болта с потайной головкой М8 25 мм, 4 фланцевых гайки М8, 4 болта М8 16 мм, 4 шайбы М8.
10 - См. изображение. Снимите все прикрепленные ножки с кабины F-GT.
11 - См. изображение. Совместите резьбовые вставки в кабине, где были установлены ножки, с монтажными пазами в пластинах кабины. Вкрутите и закрепите 6 болтами М8 с шайбами. Плотно затяните болты, крепящие пластины кокпита к раме. Установите заглушки на концах профилей. Детали: 6 болтов М8 20 мм, 6 шайб М8, 4 заглушки. Совет: поднимайте кабину вдвоем.

Кабина FGT + 1 x Motion Plus (сзади)

12 - См. изображение. Выполните шаги с 01 по 04, прежде чем начинать этот шаг. Совместите монтажные пазы на пластинах кабины с Т-образными гайками, ранее установленными в шагах 01 и 02. Не затягивайте болты полностью, чтобы можно было выполнить окончательную регулировку в будущих шагах. Детали: 3 пластины кабины, 12 болтов М8 16 мм, 12 шайб М8.
13 - См. изображение. Вид сверху. Расположите панели кабины на расстоянии 480 мм и 875 мм друг от друга. Оставьте 190 мм зазора с задней стороны рамы. Сделайте это, отрегулировав длинные элементы и пластины кокпита по мере необходимости. Детали: 1 x рулетка. Совет: Используйте рулетку, чтобы точно расположить прорези в пластинах отдельно друг от друга, чтобы лучше совместить их с кабиной.
14 - См. изображение. Совместите отверстия на подвижных кронштейнах с Т-образными гайками, ранее установленными на шаге 02. Вверните и закрепите с помощью 4 болтов М8 и шайб. Детали: 1 правый кронштейн, 1 левый кронштейн, 4 болта М8 16 мм, 4 шайбы М8.
15 - См. изображение. А) Совместите монтажные отверстия на Motion Plus с отверстиями на кронштейнах Motion. В) Прикрутите болтами и закрепите с помощью монтажного оборудования, поставляемого с Motion Plus. Детали: 1 x Motion Plus, 10 x Монтажное оборудование Motion Plus (в комплекте с Motion Plus).
16 - См. изображение. Части могут отличаться. А) Совместите потайные отверстия на пластине поворотного стержня с монтажными отверстиями на поворотном стержне Motion Plus. Прикрутите и закрепите 4 болтами с потайной головкой М8 и фланцевыми гайками. В) Совместите монтажные отверстия на пластине поворотного стержня с Т-образными гайками, ранее установленными на шаге 01. Вверните и закрепите с помощью 4 болтов М8 и шайб. 1 поворотный стержень Motion Plus, 1 пластина поворотного стержня, 4 болта с потайной головкой М8 25 мм, 4 фланцевых гайки М8, 4 болта М8 16 мм, 4 шайбы М8.
17 - См. изображение. Снимите все прикрепленные ножки с кабины F-GT.
18 - См. изображение. Совместите резьбовые вставки на кабине, где были установлены ножки, с монтажными пазами в пластинах кабины. Вкрутите и закрепите 6 болтами М8 с шайбами. Плотно затяните болты, крепящие пластины кокпита к раме. Установите торцевые заглушки на концах профилей. Детали: 6 болтов М8 20 мм, 6 шайб М8, 4 заглушки. Совет: поднимайте кабину вдвоем.

Кабина FGT + 2 x Motion Plus

19 - См. изображение. Выполните шаги с 01 по 04, прежде чем начинать этот шаг. Совместите монтажные пазы на пластинах кабины с Т-образными гайками, ранее установленными в шагах 01 и 02. Не затягивайте болты полностью, чтобы можно было выполнить окончательную регулировку в будущих шагах. Детали: 3 пластины кабины, 12 болтов М8 16 мм, 12 шайб М8.
20 - См. изображение. Вид сверху. Расположите панели кабины на расстоянии 480 мм и 875 мм друг от друга. Оставьте 190 мм зазора с задней стороны рамы. Сделайте это, отрегулировав длинные элементы и пластины кокпита по мере необходимости. Детали: 1 x рулетка. Совет: используйте рулетку, чтобы точно расположить прорези в пластинах отдельно друг от друга для различных настроек движения.
21 - См. изображение. Совместите отверстия на подвижных кронштейнах с Т-образными гайками, ранее установленными на шагах 01 и 02. Вверните болты и закрепите их 8 болтами М8 с шайбами. Детали: 2 правых кронштейна, 2 левых кронштейна, 8 болтов М8 16 мм, 8 шайб М8.
22 - См. изображение. А) Совместите монтажные отверстия на Motion Plus с отверстиями на кронштейнах Motion. В) Прикрутите болтами и закрепите с помощью монтажного оборудования, поставляемого с Motion Plus. Детали: 2 x Motion Plus, 20 x Монтажное оборудование Motion Plus (в комплекте с Motion Plus). Совет: поднимайте кабину вдвоем.
23 - См. изображение. Снимите все прикрепленные ножки с кабины F-GT.
24 - См. изображение. Совместите резьбовые вставки в кабине, где были установлены ножки, с монтажными пазами в пластинах кабины. Вкрутите и закрепите 6 болтами М8 с шайбами. Плотно затяните болты, крепящие пластины кокпита к раме. Установите заглушки на концах профилей. Детали: 6 болтов М8 20 мм, 6 шайб М8, 4 заглушки. Совет: поднимайте кабину вдвоем.
25 - См. изображение. Т-ОРЕХИ МЕСТОПОЛОЖЕНИЯ. Установите по 2 Т-образных гайки в верхний и нижний канал каждого короткого элемента. Двигайтесь в отмеченные места (красные точки). Детали: 2 коротких стержня, 8 Т-образных гаек.
26 - См. изображение. Установите 6 x Т-образных гаек в верхний канал каждого длинного элемента и сдвиньте их в отмеченные места. ПОВТОРИТЕ НА ДРУГОМ ДЛИННОМ ЧЛЕНЕ. Т-ОРЕХИ МЕСТОПОЛОЖЕНИЯ. Детали: 2 длинных стержня, 12 Т-образных гаек.
27 - См. изображение. Установите 4 Т-образных гайки в нижний канал каждой длинной балки и сдвиньте их в отмеченные места. ПОВТОРИТЕ НА ДРУГОМ ДЛИННОМ ЧЛЕНЕ. Т-ОРЕХИ МЕСТОПОЛОЖЕНИЯ. Детали: 2 длинных стержня, 8 Т-образных гаек.
28 - См. изображение. А) Совместите сквозные отверстия на коротких элементах (из шага 01) с отверстиями на боковых кронштейнах. В) Вверните и закрепите 4 болтами М8, шайбами и фланцевыми гайками. Детали: 2 боковых кронштейна, 4 болта М8

60 мм, 4 шайбы M8, 4 фланцевые гайки M8.
29 - См. изображение. A) Совместите отверстия в боковых кронштейнах с Т-образными гайками, ранее установленными на длинных элементах в шагах 26 и 27. B) Вверните и закрепите болтами 8 x M8 и шайбами. Детали: 8 болтов M8 16 мм, 8 шайб M8.
30 - См. изображение. Совместите монтажные пазы на пластинах кабины с Т-образными гайками, ранее установленными в шагах 25 и 26. Не затягивайте болты полностью, чтобы обеспечить окончательную регулировку в будущих шагах. Детали: 12 болтов M8 16 мм, 12 шайб M8.
31 - См. изображение. Совместите монтажные отверстия на пластине поворотного стержня и тяговой пластине с Т-образными гайками, ранее установленными на шагах 26 и 27. Детали: 1 пластина поворотного стержня, 1 тяговая пластина, 8 болтов M8 16 мм, 8 шайб M8.
32 - См. изображение. Вид сверху. Расположите панели кабины на расстоянии 480 мм и 875 мм друг от друга. Расположите монтажные отверстия Traction Plus на пластинах на расстоянии 1160 мм друг от друга (критическое измерение). Детали: 1 x рулетка. Совет: используйте рулетку, чтобы точно расположить прорези в пластинах отдельно друг от друга, чтобы лучше совместить их с кабиной.
33 - См. изображение. Уберите все ноги из кабины F-GT.
34 - См. изображение. Совместите резьбовые вставки в кабине, где были установлены ножки, с монтажными пазами в пластинах кабины. Вкрутите и закрепите 6 болтами M8 с шайбами. Плотно затяните пластины кокпита на раме. Установите заглушки на концах профилей. Детали: 6 x M8 20 мм, 6 x M8 шайб, 4 x торцевые заглушки. Совет: поднимайте кабину вдвоем.
35 - См. изображение. Совместите монтажные отверстия Traction Plus с отверстиями на пластине поворотного стержня и пластине тяги. Совет: поднимайте кабину вдвоем.
36 - См. изображение. Прикрутите и закрепите 12 болтами M8 с шайбами. Детали: 12 болтов M8 20 мм, 12 шайб M8.

ПОЛЕТНЫЙ СИМУЛЯТОР Кабина + 1 x Motion Plus (сзади)

37 - См. изображение. Выполните шаги с 01 по 04, прежде чем начинать этот шаг. Совместите монтажные пазы на пластинах кабины с Т-образными гайками, ранее установленными в шагах 01 и 02. Вверните и закрепите болтами и шайбами 12 x M8. Не затягивайте болты полностью. Детали: 3 пластины кабины, 12 болтов M8 16 мм, 12 шайб M8.
38 - См. изображение. Вид сверху. Расположите панели кабины на расстоянии 575 мм и 905 мм друг от друга. Детали: 1 x рулетка. Совет: используйте рулетку, чтобы точно расположить прорези в пластинах отдельно друг от друга, чтобы лучше совместить их с кабиной.
39 - См. изображение. Совместите отверстия на подвижных кронштейнах с Т-образными гайками, ранее установленными на шаге 01. Вверните и закрепите 4 болтами M8 с шайбами. Детали: 1 правый кронштейн, 1 левый кронштейн, 4 болта M8 16 мм, 4 шайбы M8.
40 - См. изображение. A) Совместите монтажные отверстия на Motion Plus с отверстиями на кронштейнах Motion. B) Вкрутите болты и закрепите с помощью монтажного оборудования, поставляемого с Motion Plus. Детали: 1 x Motion Plus, 10 x Монтажное оборудование Motion Plus (в комплекте с Motion Plus).
41 - См. изображение. Деталь может отличаться. A) Совместите потайные отверстия на пластине поворотного стержня с монтажными отверстиями на поворотном стержне Motion Plus. Вверните и закрепите 4 болтами с потайной головкой M8 и фланцевыми гайками. B) Совместите монтажные отверстия на пластине поворотного стержня с Т-образными гайками, ранее установленными на шаге 02. Вверните и закрепите с помощью 4 болтов M8 и шайб. Детали: 1 поворотный стержень Motion Plus, 1 пластина поворотного стержня, 4 болта с потайной головкой M8 25 мм, 4 болта M8 16 мм, 4 шайбы M8, 4 фланцевые гайки M8.
42 - См. изображение. Удалите все прикрепленные ножки из Flight Simulator.
43 - См. изображение. Совместите резьбовые вставки в кабине, где были установлены ножки, с монтажными пазами в пластинах кабины. Вкрутите и закрепите 6 болтами M8 с шайбами. Установите торцевые заглушки на концах профилей. Детали: 6 болтов M8 20 мм, 6 шайб M8, 4 заглушки. Совет: поднимайте кабину вдвоем.

ПОЛЕТНЫЙ СИМУЛЯТОР Кабина + 1 x Motion Plus (спереди)

44 - См. изображение. Выполните шаги с 01 по 04, прежде чем начинать этот шаг. Совместите монтажные пазы на пластинах кабины с Т-образными гайками, ранее установленными в шагах 01 и 02. Вверните и закрепите болтами и шайбами 12 x M8. Детали: 3 пластины кабины, 12 болтов M8 16 мм, 12 шайб M8.
45 - См. изображение. Вид сверху. Расположите панели кабины на расстоянии 575 мм и 906 мм друг от друга. Оставьте зазор 190 мм спереди. Детали: 1 x рулетка. Совет: используйте рулетку, чтобы точно расположить прорези в пластинах отдельно друг от друга, чтобы лучше совместить их с кабиной.
46 - См. изображение. Совместите отверстия на подвижных кронштейнах с Т-образными гайками, ранее установленными на шаге 02. Вверните и закрепите с помощью 4 болтов M8 и шайб. Детали: 1 правый кронштейн, 1 левый кронштейн, 4 болта M8 16 мм, 4 шайбы M8.
47 - См. изображение. A) Совместите резьбовые отверстия на Motion Plus с отверстиями на кронштейнах Motion. B) Прикрутите болтами и закрепите с помощью монтажного оборудования, поставляемого с Motion Plus. ПОВТОРИТЕ НА ВСЕХ КРОНШТЕЙНАХ. Детали: 1 x Motion Plus, 10 x Монтажное оборудование Motion Plus (в комплекте с Motion Plus).
48 - См. изображение. A) Совместите потайные отверстия на пластине поворотного стержня с монтажными отверстиями на поворотном стержне Motion Plus. Прикрутите и закрепите 4 болтами с потайной головкой M8 и фланцевыми гайками. B) Совместите монтажные отверстия на пластине поворотного стержня с Т-образными гайками, ранее установленными на шаге 01. Вверните и закрепите с помощью 4 болтов M8 и шайб. Детали: 1 поворотный стержень Motion Plus, 1 пластина поворотного стержня, 4 болта с потайной головкой M8 25 мм, 4 болта M8 16 мм, 4 шайбы M8, 4 фланцевые гайки M8.
49 - См. изображение. Удалите все прикрепленные ножки из Flight Simulator.
50 - См. изображение. Совместите резьбовые вставки в кабине, где были установлены ножки, с монтажными пазами в пластинах кабины. Вкрутите и закрепите 6 болтами M8 с шайбами. Установите торцевые заглушки в конце экструзии. Детали: 6 болтов M8 20 мм, 6 шайб M8, 4 заглушки. Совет: поднимайте кабину вдвоем.

ПОЛЕТНЫЙ СИМУЛЯТОР Кабина + 2 x Motion Plus

51 - См. изображение. Выполните шаги с 01 по 04, прежде чем начинать этот шаг. Совместите монтажные пазы на пластинах кабины с Т-образными гайками, ранее установленными в шагах 01 и 02. Вверните и закрепите болтами и шайбами 12 x M8. Не затягивайте полностью болты. Детали: 3 пластины кабины, 12 болтов M8 16 мм, 12 шайб M8.
52 - См. изображение. Вид сверху. Расположите панели кабины на расстоянии 575 мм и 906 мм друг от друга. Оставьте зазор 190 мм спереди. Детали: 1 x рулетка. Совет: используйте рулетку, чтобы точно расположить прорези в пластинах отдельно друг от друга, чтобы лучше совместить их с кабиной.
53 - См. изображение. Совместите отверстия на подвижных кронштейнах с Т-образными гайками, ранее установленными в шагах 01 и 02. Вверните и закрепите болтами M8 и шайбами. Детали: 2 правых кронштейна, 2 левых кронштейна, 8 болтов M8 16 мм, 8 шайб M8.
54 - См. изображение. A) Совместите монтажные отверстия на Motion Plus с отверстиями на кронштейнах Motion. B) Прикрутите болтами и закрепите с помощью монтажного оборудования 20x, входящего в комплект поставки Motion Plus. ПОВТОРИТЕ НА ВСЕХ КРОНШТЕЙНАХ. Детали: 2 x Motion Plus, 20 x Монтажное оборудование Motion Plus (в комплекте с Motion Plus.
55 - См. изображение. Удалите все прикрепленные ноги из симулятора боя.
56 - См. изображение. Совместите резьбовые вставки в кабине, где были установлены ножки, с монтажными пазами в пластинах кабины. Вкрутите и закрепите 6 болтами M8 с шайбами. Установите заглушки на концах профилей. Детали: 6 болтов M8 20 мм, 6 шайб M8, 4 заглушки. Совет: поднимайте кабину вдвоем.

ПОЛЕТНЫЙ СИМУЛЯТОР Кабина + Traction Plus

57 - См. изображение. Установите по 2 Т-образных гайки в верхний и нижний канал каждого короткого стержня и сдвиньте их в отмеченные места. Т-ОРЕХИ МЕСТОПОЛОЖЕНИЯ. Детали: 2 коротких стержня, 8 Т-образных гаек.
58 - См. изображение. Установите 6 x Т-образных гаек в верхний канал каждого длинного элемента и сдвиньте их в отмеченные места. ПОВТОРИТЕ НА ДРУГОМ ДЛИННОМ ЧЛЕНЕ. Т-ОРЕХИ МЕСТОПОЛОЖЕНИЯ. Детали: 2 длинных стержня, 12 Т-образных гаек.
59 - См. изображение. Установите 4 Т-образных гайки в нижний канал каждой длинной балки и сдвиньте их в отмеченные места. ПОВТОРИТЕ НА ДРУГОМ ДЛИННОМ ЧЛЕНЕ. Т-ОРЕХИ МЕСТОПОЛОЖЕНИЯ. Детали: 2 длинных элемента. 8 x Т-образные гайки.
60 - См. изображение. A) Совместите сквозные отверстия на коротких элементах с отверстиями на боковых кронштейнах. B) Вверните и закрепите 4 болтами M8, шайбами и фланцевыми гайками. Детали: 2 боковых кронштейна, 4 болта M8 60 мм, 4 шайбы M8, 4 фланцевые гайки M8.
61 - См. изображение. A) Совместите отверстия на боковых кронштейнах с Т-образными гайками, ранее установленными на шагах 58 и 59. B) Вверните и закрепите болтами 8 x M8 с шайбами. Детали: 8 болтов M8 16 мм, 8 шайб M8.
62 - См. изображение. Совместите монтажные пазы на пластинах кабины с Т-образными гайками, ранее установленными в шагах 57 и 58. Не затягивайте болты полностью. Детали: 3 пластины кабины, 12 болтов M8 16 мм, 12 шайб M8.
63 - См. изображение. Вид сверху. Расположите панели кабины на расстоянии 575 мм и 905 мм друг от друга. Детали: 1 x рулетка. Совет: используйте рулетку, чтобы точно расположить прорези в пластинах отдельно друг от друга, чтобы лучше совместить их с кабиной.
64 - См. изображение. Совместите монтажные отверстия на пластине поворотного стержня и тяговой пластине с Т-образными гайками, ранее установленными в шагах 57 и 59. Детали: 1 пластина поворотного стержня, 1 тяговая пластина, 8 болтов M8 16 мм, 8 шайб M8.
65 - См. изображение. Вид сверху. Расположите монтажные отверстия на монтажных отверстиях тяговых пластин на расстоянии 1160 мм друг от друга (критическое измерение). Детали: 1 x рулетка. Совет: используйте рулетку, чтобы точно расположить прорези в пластинах отдельно друг от друга для различных настроек движения.
66 - См. изображение. Удалите все прикрепленные ноги из симулятора боя.
67 - См. изображение. Совместите резьбовые вставки в кабине, где были установлены ножки, с монтажными пазами в пластинах кабины. Вкрутите и закрепите 6 болтами M8 с шайбами. Установите торцевые заглушки на концы профилей. Детали: 6 болтов M8 20 мм, 6 шайб M8, 4 заглушки. Совет: поднимайте кабину вдвоем.
68 - См. изображение. Снимите 4 болта M8, 4 квадратных шайбы и 4 фланцевые гайки M8 с симулятора полета, чтобы разобрать узел пластины педали.
69 - См. изображение. Совместите монтажные отверстия на пластинах Traction с резьбовыми отверстиями Traction Plus. Совет: поднимайте кабину вдвоем.
70 - См. изображение. Прикрутите и закрепите 12 болтами M8 с шайбами. Детали: 12 болтов M8 20 мм, 12 шайб M8.
71 - См. изображение. Установите 4 болта M8, 4 квадратных шайбы и 4 фланцевые гайки M8, ранее снятые на шаге 68, чтобы собрать узел педали в сборе на симуляторе полета.

ПРЕДУПРЕЖДЕНИЕ
- Пожалуйста, не используйте электроинструменты для сборки, так как чрезмерное затягивание может повредить раму.
- Пожалуйста, убедитесь, что Т-образные гайки правильно расположены внутри профиля, чтобы предотвратить повреждение деталей.
- Разложите и соберите раму адаптера движения на мягкой и защищенной ровной поверхности.
- Не соединяйте детали силой.
- Избегайте перекрещивания болтов и гаек.
- Если вы сомневаетесь, обратитесь к видео по установке. (см. QR-код ниже или свяжитесь с нами по адресу support@nextlevelracing.com)
- Остерегайтесь острых краев экструзионных элементов.
- Т-образные гайки должны быть установлены с конца профиля и не могут быть установлены в середине канала.
- Вибрация платформы Motion Plus может ослабить болты на кабине или переходной раме. Пожалуйста, убедитесь, что все болты вашей сборки надежно затянуты перед каждым сеансом.

ПОМОЩЬ
ВИДЕО СБОРКИ. Отсканируйте QR-код. bit.ly/nlrbuild
Если вам требуется дополнительная поддержка по вашему продукту, свяжитесь с нашей дружной командой по адресу: support@nextlevelracing.com

TR

Hareket Adaptör Kiti Kullanım Kılavuzu

Yarışa başlamak için istekli olduğunuzu biliyoruz! Talimatlara zaman ayırın ve ürününüzü monte etmek için bu kılavuzu izleyin. Ürününüzü tamamen optimize etmek için talimat kitapçığını izleyerek kendinizi başarıya hazırlayacaksınız. Montaj videosu için QR kodunu tarayın. bit.ly/nlrbuild. Bizi takip et. QR kodunu tarayın

YARIŞ ÖNCESİ KONTROLLER
UYARI VE MONTAJ İPUÇLARI
- Montaj için lütfen elektrikli aletler kullanmayın çünkü aşırı sıkmak çerçevenize zarar verebilir.
- Parçalara zarar vermemek için lütfen T-Somunların ekstrüzyon içerisine doğru şekilde yerleştirildiğinden emin olun.
- Hareket Adaptörü Çerçevesini yumuşak ve korumalı düz bir yüzeye yerleştirin ve kurun.
- Parçaları birbirine zorlamayın.
- Cıvata ve somunlara çapraz diş geçirmekten kaçının.
- Şüpheniz varsa kurulum videosuna bakın. (aşağıdaki QR koduna bakın veya support@nextlevelracing.com adresinden bizimle iletişime geçin)
- Ekstrüzyon parçalarında keskin kenarlara dikkat edin.
- T-Somunlar profil sonundan takılmalı, kanal ortasına takılmamalıdır.
- Motion Plus Platformunun titreşimi, kokpit veya Adaptör Çerçevesindeki cıvataları gevşetebilir. Lütfen her seanstan önce yapınızın tüm cıvatalarının sıkıca sıkı olduğundan emin olun.

Ürününüzle ilgili herhangi bir desteğe ihtiyacınız varsa, lütfen şu adresten dost ekibimizle iletişime geçin: support@nextlevelracing.com

UYARI BOĞULMA TEHLİKESİ
Küçük parçalar, 3 yaşından küçük çocuklar veya yenmeyen nesneleri ağızlarına götürmeye meyilli kişiler için değildir.

İÇİNDEKİLER

- Yan Üyeler montajı (Motion Plus konfigürasyonları için) Sayfalar: 07 - 08
- FGT Kokpit + 1 x Motion Plus (Ön) Sayfalar: 08 - 11
- FGT Kokpit + 1 x Motion Plus (Arka) Sayfalar: 11 - 14
- FGT Kokpit + 2 x Motion Plus Sayfalar: 15 - 17
- FGT Kokpit + Çekiş Artı Sayfaları: 18 - 22
- Uçuş Simülatörü + 1 x Motion Plus (Arka) Sayfalar: 23 - 25
- Uçuş Simülatörü + 1 x Motion Plus (Ön) Sayfalar: 26 - 28
- Uçuş Simülatörü + 2 x Motion Plus Sayfaları: 29 - 30
- Uçuş Simülatörü + Çekiş Artı Sayfaları: 31 – 37

BAŞLAT
01 – Resme bakın. MOTION PLUS KONFİGÜRASYONLARI İÇİN YAN ÜYELER MONTAJI. Her Kısa Üyenin üst kanalına 4 x T-Somun takın ve işaretli yerlere (kırmızı noktalar) kaydırın. Parçalar: 2 x Kısa Elemanlar, 8 x T-Somun.
02 - resme bakın. Her Uzun Üyenin üst kanalına 8 x T-Somun ve alt kanalına 2 x T-Somun takın. İşaretli yerlere kaydırın (kırmızı noktalar). DİĞER UZUN ÜYELERDE TEKRARLAYIN. Parçalar: 2 x Uzun Üye, 20 x T-Somun.
03 - Resme bakın. A) Kısa Elemanlardaki (Adım 01'den itibaren) açık delikleri Yan Braketlerdeki deliklerle hizalayın. B) 4 x M8 Cıvata, Pul ve Flanş Somunları ile cıvatalayın ve sabitleyin. Parçalar: 2 x Yan Braket, 4 x M8 60mm Cıvata, 4 x M8 Pul, 4 x M8 Flanş Somun.
04 - resme bakın. A) Yan Braketlerdeki delikleri, uzun elemanlara önceden takılmış olan T-Somunlarla hizalayın 02. B) Cıvatalayın ve 8 x M8 Cıvata ve Pullarla sabitleyin. Cıvataları tam olarak sıkmayın. Parçalar: 8 x M8 16mm Cıvata, 8 x M8 Pul.

FARKLI YAPILANDIRMALAR İÇİN İÇİNDEKİLERDE BELİRTİLEN SAYFALARA GEÇİNİZ

FGT Kokpit + 1 x Motion Plus (Ön)

05 - Resme bakın. Bu Adıma başlamadan önce 01'den 04'e kadar olan Adımları tamamlayın. Kokpit Plakalarındaki montaj deliklerini Adım 01 ve 02'de önceden takılmış olan T-Somunlarla hizalayın. Sonraki adımlarda son ayarlamalara izin vermek için cıvataları tamamen sıkmayın. Parçalar: 3 x Kokpit Plakası, 12 x M8 16mm Cıvata, 12 x M8 Pul.
06 - Resme bakın. Üstten görünüm. Kokpit Plakalarındaki yuvaları birbirinden 480 mm ve 875 mm uzaklıkta konumlandırın. Bunu, Uzun Üyeleri ve Kokpit Plakalarını gerektiği gibi ayarlayarak yapın. Parçalar: 1 x Mezura. İpucu: Kokpitle daha iyi bir hizalama için plakalardaki yuvaları birbirinden doğru şekilde konumlandırmak için şerit metreyi kullanın.
07 - resme bakın. Hareket Braketlerindeki delikleri Adım 01'de önceden takılmış olan T-Somunlarla hizalayın. Cıvatalayın ve 4 x M8 Cıvata ve Pullarla sabitleyin. Parçalar: 1 x Sağ Hareket Braketi, 1 x Sol Hareket Braketi, 4 x M8 16mm Cıvata, 4 x M8 Pul.
08 - resme bakın. A) Motion Plus üzerindeki montaj deliklerini Motion Brackets üzerindeki deliklerle hizalayın. B) Motion Plus ile sağlanan montaj donanımıyla cıvatalayın ve sabitleyin. Parçalar: 1 x Motion Plus, 10 x Motion Plus Montaj Donanımı (Motion Plus ile birlikte verilir).
09 - Resme bakın. A) Pivot Çubuk Plakasındaki havşa deliklerini Motion Plus Pivot Çubuğundaki montaj delikleriyle hizalayın. 4 x M8 Havşa Cıvata ve Flanş Somunları ile cıvatalayın ve sabitleyin.B) Pivot Çubuk Plaka tertibatındaki montaj deliklerini Adım 02'de önceden takılmış T-Somunlarla hizalayın. 4 x M8 Cıvata ve Pullarla cıvatalayın ve sabitleyin. Parçalar: 1 x Motion Plus Pivot Bar, 1 x Pivot Bar Plaka, 4 x M8 25mm Havşa Cıvata, 4 x M8 Flanş Somun, 4 x M8 16mm Cıvata, 4 x M8 Pul.
10 - resme bakın. F-GT kokpitinden takılı olan ayakları çıkarın.
11 - resme bakın. Ayakların takıldığı kokpitteki dişli ekleri Kokpit Plakalarındaki montaj yuvalarıyla hizalayın. 6 x M8 Cıvata ve Pullarla cıvatalayın ve sabitleyin. Kokpit Plakalarını çerçeveye sabitleyen Cıvataları iyice sıkın. Ekstrüzyonların sonuna Uç Kapakları takın. Parçalar: 6 x M8 20mm Cıvata, 6 x M8 Pul, 4 x Uç Kapak. İpucu: Kokpiti 2 kişiyle kaldırın.

FGT Kokpit + 1 x Motion Plus (Arka)

12 - resme bakın. Bu Adıma başlamadan önce 01'den 04'e kadar olan Adımları tamamlayın. Kokpit Plakalarındaki montaj yuvalarını Adım 01 ve 02'de önceden takılmış olan T-Somunlarla hizalayın. Sonraki adımlarda son ayarlamalara izin vermek için cıvataları tamamen sıkmayın. Parçalar: 3 x Kokpit Plakası, 12 x M8 16mm Cıvata, 12 x M8 Pul.
13 - resme bakın. Üstten görünüm. Kokpit Plakalarını birbirinden 480 mm ve 875 mm uzaklıkta konumlandırın. Çerçevenin arkasında 190 mm boşluk bırakın. Bunu, Uzun Uzantıları ve Kokpit Plakalarını gerektiği gibi ayarlayarak yapın. Parçalar: 1 x Mezura. İpucu: Kokpitle daha iyi bir hizalama için plakalardaki yuvaları birbirinden doğru şekilde konumlandırmak için şerit metreyi kullanın.
14 - resme bakın. Hareket Braketlerindeki delikleri Adım 02'de önceden takılmış T-Somunlarla hizalayın. Cıvatalayın ve 4 x M8 Cıvata ve Pullarla sabitleyin. Parçalar: 1 x Sağ Hareket Braketi, 1 x Sol Hareket Braketi, 4 x M8 16mm Cıvata, 4 x M8 Pul.
15 - resme bakın. A) Motion Plus üzerindeki montaj deliklerini Motion Brackets üzerindeki deliklerle hizalayın. B) Motion Plus ile sağlanan montaj donanımıyla cıvatalayın ve sabitleyin. Parçalar: 1 x Motion Plus, 10 x Motion Plus Montaj Donanımı (Motion Plus ile birlikte verilir).
16 - resme bakın. Parçalar değişebilir. A) Pivot Çubuk Plakasındaki havşa deliklerini Motion Plus Pivot Çubuğundaki montaj delikleriyle hizalayın. 4 x M8 Havşa Cıvata ve Flanş Somunları ile cıvatalayın ve sabitleyin. B) Pivot Çubuk Plaka tertibatındaki montaj deliklerini Adım 01'de önceden takılmış T-Somunlarla hizalayın. Cıvatalayın ve 4 x M8 Cıvata ve Pullarla sabitleyin. 1 x Motion Plus Pivot Bar, 1 x Pivot Bar Plakası, 4 x M8 25mm Havşa Cıvata 4 x M8 Flanş Somun, 4 x M8 16mm Cıvata, 4 x M8 Pul.
17 - resme bakın. F-GT kokpitinden takılı olan ayakları çıkarın.
18 - resme bakın. Ayakların takıldığı kokpitteki dişli ekleri Kokpit Plakalarındaki montaj yuvalarıyla hizalayın. 6 x M8 Cıvata ve Pullarla cıvatalayın ve sabitleyin. Kokpit Plakalarını çerçeveye sabitleyen cıvataları iyice sıkın. Ekstrüzyonların sonuna uç kapakları takın. Parçalar: 6 x M8 20mm Cıvata, 6 x M8 Pul, 4 x Uç Kapak. İpucu: Kokpiti 2 kişiyle kaldırın.

FGT Kokpit + 2 x Motion Plus

19 - resme bakın. Bu Adıma başlamadan önce 01'den 04'e kadar olan Adımları tamamlayın. Kokpit Plakalarındaki montaj yuvalarını Adım 01 ve 02'de önceden takılmış olan T-Somunlarla hizalayın. Gelecek adımlarda son ayarlamalara izin vermek için Cıvataları tamamen sıkmayın. Parçalar: 3 x Kokpit Plakası, 12 x M8 16mm Cıvata, 12 x M8 Pul.
20 - resme bakın. Üstten görünüm. Kokpit Plakalarını birbirinden 480 mm ve 875 mm uzaklıkta konumlandırın. Çerçevenin arkasında 190 mm boşluk bırakın. Bunu, Uzun Üyeleri ve Kokpit Plakalarını gerektiği gibi ayarlayarak yapın. Parçalar: 1 x Mezura. İpucu: Farklı hareket kurulumları için plakalardaki yuvaları birbirinden doğru şekilde konumlandırmak için şerit metreyi kullanın.
21 - resme bakın. Hareket Braketlerindeki delikleri Adım 01 ve 02'de önceden takılmış T-Somunlarla hizalayın. Cıvatalayın ve 8 x M8 Cıvata ve Pullarla sabitleyin. Parçalar: 2 x Sağ Hareket Braketi, 2 x Sol Hareket Braketi, 8 x M8 16mm Cıvata, 8 x M8 Pul.
22 - resme bakın. A) Motion Plus üzerindeki montaj deliklerini Motion Brackets üzerindeki deliklerle hizalayın. B) Motion Plus ile sağlanan montaj donanımıyla cıvatalayın ve sabitleyin. Parçalar: 2 x Motion Plus, 20 x Motion Plus Montaj Donanımı (Motion Plus ile birlikte verilir). İpucu: Kokpiti 2 kişiyle kaldırın.
23 - Resme bakın. F-GT kokpitinden takılı olan ayakları çıkarın.
24 - Resme bakın. Ayakların takıldığı kokpitteki dişli ekleri Kokpit Plakalarındaki montaj yuvalarıyla hizalayın. 6 x M8 Cıvata ve Pullarla cıvatalayın ve sabitleyin. Kokpit Plakalarını çerçeveye sabitleyen cıvataları iyice sıkın. Ekstrüzyonların sonuna Uç Kapakları takın. Parçalar: 6 x M8 20mm Cıvata, 6 x M8 Pul, 4 x Uç Kapak. İpucu: Kokpiti 2 kişiyle kaldırın.

25 - Resme bakın. T-NUTS YERLERİ. Her Kısa Üyenin üst ve alt kanalına 2 x T-Somun takın. İşaretli yerlere kaydırın (kırmızı noktalar). Parçalar: 2 x Kısa Elemanlar, 8 x T-Somun.
26 - Resme bakın. Her Uzun Üyenin üst kanalına 6 x T-Somun takın ve işaretli yerlere kaydırın. DİĞER UZUN ÜYE İÇİN TEKRARLAYIN. T-NUTS YERLERİ. Parçalar: 2 x Uzun Üye, 12 x T-Somun.
27 - resme bakın. Her Uzun Üyenin alt kanalına 4 x T-Somun takın ve işaretli yerlere kaydırın. DİĞER UZUN ÜYELERDE TEKRARLAYIN. T-NUTS YERLERİ. Parçalar: 2 x Uzun Üye, 8 x T-Somun.
28 - resme bakın. A) Kısa Elemanlardaki (Adım 01'den itibaren) açık delikleri Yan Braketlerdeki deliklerle hizalayın. B) 4 x M8 Cıvata, Pul ve Flanş Somunları ile cıvatalayın ve sabitleyin. Parçalar: 2 x Yan Braket, 4 x M8 60mm Cıvata, 4 x M8 Pul, 4 x M8 Flanş Somun.
29 - resme bakın. A) Yan Braketlerdeki delikleri Adım 26 ve 27'de Uzun Elemanlara önceden takılmış T-Somunlarla hizalayın. B) Cıvatalayın ve 8 x M8 Cıvata ve Pullarla sabitleyin. Parçalar: 8 x M8 16mm Cıvata, 8 x M8 Pul.
30 - resme bakın. Kokpit Plakalarındaki montaj yuvalarını Adım 25 ve 26'da önceden takılmış T-Somunlarla hizalayın. Gelecek adımlarda son ayarlamalara izin vermek için Cıvataları tamamen sıkmayın. Parçalar: 12 x M8 16mm Cıvata, 12 x M8 Pul.
31 - resme bakın. Pivot Çubuk Plakası ve Çekiş Plakasındaki montaj deliklerini Adım 26 ve 27'de önceden takılmış T-Somunlarla hizalayın. Parçalar: 1 x Pivot Çubuk Plakası, 1 x Çekiş Plakası, 8 x M8 16mm Cıvata, 8 x M8 Pul.
32 - resme bakın. Üstten görünüm. Kokpit Plakaları birbirinden 480 mm ve 875 mm uzaklıkta konumlandırın. Traction Plus montaj deliklerini plakaların üzerine 1160 mm aralıklarla yerleştirin (Kritik Ölçüm). Parçalar: 1 x Mezura. İpucu: Kokpitle daha iyi hizalama için plakalardaki yuvaları birbirinden doğru şekilde konumlandırmak için şerit metreyi kullanın.
33 - resme bakın. F-GT kokpitindeki tüm ayakları çıkarın.
34 - resme bakın. Ayakların takıldığı kokpitteki dişli ekleri Kokpit Plakalarındaki montaj yuvalarıyla hizalayın. 6 x M8 Cıvata ve Pullarla cıvatalayın ve sabitleyin. Kokpit Plakalarını çerçeveye sıkıca sıkın. Ekstrüzyonların sonuna Uç Kapakları takın. Parçalar: 6 x M8 20mm, 6 x M8 Pul, 4 x Uç Kapaklar. İpucu: Kokpiti 2 kişiyle kaldırın.
35 - resme bakın. Traction Plus montaj deliklerini Pivot Bar Plakası ve Çekiş Plakasındaki deliklerle hizalayın. İpucu: Kokpiti 2 kişiyle kaldırın.
36 - Resme bakın. 12 x M8 Cıvata ve Pullarla cıvatalayın ve sabitleyin. Parçalar: 12 x M8 20mm Cıvata, 12 x M8 Pul.

UÇUŞ SİMÜLATÖRÜ Kokpit + 1 x Motion Plus (Arka)

37 - resme bakın. Bu Adıma başlamadan önce 01'den 04'e kadar olan Adımları tamamlayın. Kokpit Plakalarındaki montaj yuvalarını Adım 01 ve 02'de önceden takılmış T-Somunlarla hizalayın. Cıvatalayın ve 12 x M8 Cıvata ve Pullarla sabitleyin. Cıvataları tam olarak sıkmayın. Parçalar: 3 x Kokpit Plakası, 12 x M8 16mm Cıvata, 12 x M8 Pul.
38 - Resme bakın. Üstten görünüm. Kokpit Plakalarını birbirinden 575 mm ve 905 mm uzağa yerleştirin. Parçalar: 1 x Mezura. İpucu: Kokpitle daha iyi hizalama için plakalardaki yuvaları birbirinden doğru şekilde konumlandırmak için şerit metreyi kullanın.
39 - Resme bakın. Hareket Braketlerindeki delikleri Adım 01'de önceden takılmış olan T-Somunlarla hizalayın. Cıvatalayın ve 4 x M8 Cıvata ve Pullarla sabitleyin. Parçalar: 1 x Sağ Hareket Braketi, 1 x Sol Hareket Braketi, 4 x M8 16mm Cıvata, 4 x M8 Pul.
40 - Resme bakın. A) Motion Plus üzerindeki montaj deliklerini Motion Brackets üzerindeki deliklerle hizalayın. B) Motion Plus ile sağlanan montaj donanımıyla cıvatalayın ve sabitleyin. Parçalar: 1 x Motion Plus, 10 x Motion Plus Montaj Donanımı (Motion Plus ile birlikte verilir).
41 - Resme bakın. Parça değişebilir. A) Pivot Çubuk Plakasındaki havşa deliklerini Motion Plus Pivot Çubuğundaki montaj delikleriyle hizalayın. 4 x M8 Havşa Cıvata ve Flanş Somunları ile cıvatalayın ve sabitleyin. B) Pivot Çubuk Plaka tertibatındaki montaj deliklerini Adım 02'de önceden takılmış T-Somunlarla hizalayın. Cıvatalayın ve 4 x M8 Cıvata ve Pullarla sabitleyin. Parçalar: 1 x Motion Plus Pivot Bar, 1 x Pivot Bar Plaka, 4 x M8 25mm Havşa Cıvata, 4 x M8 16mm Cıvata, 4 x M8 Pul, 4 x M8 Flanş Somun.
42 - resme bakın. Uçuş Simülatöründen takılı olan ayakları çıkarın.
43 - Resme bakın. Ayakların takıldığı kokpitteki dişli ekleri Kokpit Plakalarındaki montaj yuvalarıyla hizalayın. 6 x M8 Cıvata ve Pullarla cıvatalayın ve sabitleyin. Ekstrüzyonların sonuna uç kapakları takın. Parçalar: 6 x M8 20mm Cıvata, 6 x M8 Pul, 4 x Uç Kapak. İpucu: Kokpiti 2 kişiyle kaldırın.

UÇUŞ SİMÜLATÖRÜ Kokpit + 1 x Motion Plus (Ön)

44 - resme bakın. Bu Adıma başlamadan önce 01'den 04'e kadar olan Adımları tamamlayın. Kokpit Plakalarındaki montaj yuvalarını Adım 01 ve 02'de önceden takılmış T-Somunlarla hizalayın. Cıvatalayın ve 12 x M8 Cıvata ve Pullarla sabitleyin. Parçalar: 3 x Kokpit Plakası, 12 x M8 16mm Cıvata, 12 x M8 Pul.
45 - Resme bakın. Üstten görünüm. Kokpit Plakalarını birbirinden 575 mm ve 906 mm uzağa yerleştirin. Önde 190 mm boşluk bırakın. Parçalar: 1 x Mezura. İpucu: Kokpitle daha iyi hizalama için plakalardaki yuvaları birbirinden doğru şekilde konumlandırmak için şerit metreyi kullanın.
46 - Resme bakın. Hareket Braketlerindeki delikleri Adım 02'de önceden takılmış T-Somunlarla hizalayın. Cıvatalayın ve 4 x M8 Cıvata ve Pullarla sabitleyin. Parçalar: 1 x Sağ Hareket Braketi, 1 x Sol Hareket Braketi, 4 x M8 16mm Cıvata, 4 x M8 Pul.
47 - resme bakın. A) Motion Plus üzerindeki dişli delikleri Motion Brackets üzerindeki deliklerle hizalayın. B) Motion Plus ile sağlanan montaj donanımıyla cıvatalayın ve sabitleyin. TÜM BRAKETLERDE TEKRARLAYINIZ. Parçalar: 1 x Motion Plus, 10 x Motion Plus Montaj Donanımı (Motion Plus ile birlikte verilir).
48 - resme bakın. A) Pivot Çubuk Plakasındaki havşa deliklerini Motion Plus Pivot Çubuğundaki montaj delikleriyle hizalayın. 4 x M8 Havşa Cıvata ve Flanş Somunları ile cıvatalayın ve sabitleyin. B) Pivot Çubuk Plaka tertibatındaki montaj deliklerini Adım 01'de önceden takılmış T-Somunlarla hizalayın. Cıvatalayın ve 4 x M8 Cıvata ve Pullarla sabitleyin. Parçalar: 1 x Motion Plus Pivot Bar, 1 x Pivot Bar Plaka, 4 x M8 25mm Havşa Cıvata, 4 x M8 16mm Cıvata, 4 x M8 Pul, 4 x M8 Flanş Somun.
49 - Resme bakın. Uçuş Simülatöründen takılı olan ayakları çıkarın.
50 - resme bakın. Ayakların takıldığı kokpitteki dişli ekleri Kokpit Plakalarındaki montaj yuvalarıyla hizalayın. 6 x M8 Cıvata ve Pullarla cıvatalayın ve sabitleyin. Ekstrüzyonun sonunda uç kapakları takın. Parçalar: 6 x M8 20mm Cıvata, 6 x M8 Pul, 4 x Uç Kapak. İpucu: Kokpiti 2 kişiyle kaldırın.

UÇUŞ SİMÜLATÖRÜ Kokpit + 2 x Motion Plus

51 - resme bakın. Bu Adıma başlamadan önce 01'den 04'e kadar olan Adımları tamamlayın. Kokpit Plakalarındaki montaj yuvalarını Adım 01 ve 02'de önceden takılmış T-Somunlarla hizalayın. Cıvatalayın ve 12 x M8 Cıvata ve Pullarla sabitleyin. Cıvataları tam olarak sıkmayın. Parçalar: 3 x Kokpit Plakası, 12 x M8 16mm Cıvata, 12 x M8 Pul.
52 - resme bakın. Üstten görünüm. Kokpit Plakalarını birbirinden 575 mm ve 906 mm uzağa yerleştirin. Önde 190 mm boşluk bırakın. Parçalar: 1 x Mezura. İpucu: Kokpitle daha iyi hizalama için plakalardaki yuvaları birbirinden doğru şekilde konumlandırmak için şerit metreyi kullanın.
53 - resme bakın. Hareket Braketlerindeki delikleri Adım 01 ve 02'de önceden takılmış T-Somunlarla hizalayın. Cıvatalayın ve M8 Cıvata ve Pullarla sabitleyin. Parçalar: 2 x Sağ Hareket Braketi, 2 x Sol Hareket Braketi, 8 x M8 16mm Cıvata, 8 x M8 Pul.
54 - resme bakın. A) Motion Plus üzerindeki montaj deliklerini Motion Brackets üzerindeki deliklerle hizalayın. B) Motion Plus ile sağlanan 20x montaj donanımıyla vidalayın ve sabitleyin. TÜM BRAKETLERDE TEKRARLAYINIZ. Parçalar: 2 x Motion Plus, 20 x Motion Plus Montaj Donanımı (Motion Plus ile birlikte verilir.
55 - resme bakın. Döviş Simülatöründen takılı tüm ayakları çıkarın.
56 - Resme bakın. Ayakların takıldığı kokpitteki dişli ekleri Kokpit Plakalarındaki montaj yuvalarıyla hizalayın. 6 x M8 Cıvata ve Pullarla cıvatalayın ve sabitleyin. Ekstrüzyonların sonuna Uç Kapakları takın. Parçalar: 6 x M8 20mm Cıvata, 6 x M8 Pul, 4 x Uç Kapak. İpucu: Kokpiti 2 kişiyle kaldırın.

UÇUŞ SİMÜLATÖRÜ Kokpit + Çekiş Plus

57 - Resme bakın. Her Kısa Elemanın üst ve alt kanalına 2 x T-Somun takın ve işaretli yerlere kaydırın. T-NUTS YERLERİ. Parçalar: 2 x Kısa Elemanlar, 8 x T-Somun.
58 - resme bakın. Her Uzun Üyenin üst kanalına 6 x T-Somun takın ve işaretli yerlere kaydırın. DİĞER UZUN ÜYE İÇİN TEKRARLAYIN. T-NUTS YERLERİ. Parçalar: 2 x Uzun Üye, 12 x T-Somun.
59 - Resme bakın. Her Uzun Üyenin alt kanalına 4 x T-Somun takın ve işaretli yerlere kaydırın. DİĞER UZUN ÜYE İÇİN TEKRARLAYIN. T-NUTS YERLERİ. Parçalar: 2 x Uzun Üyeler. 8 x T-Fındık.
60 - resme bakın. A) Kısa Elemanlardaki açık delikleri Yan Braketlerdeki deliklerle hizalayın. B) 4 x M8 Cıvata, Pul ve Flanş Somunları ile cıvatalayın ve sabitleyin. Parçalar: 2 x Yan Braket, 4 x M8 60mm Cıvata, 4 x M8 Pul, 4 x M8 Flanş Somun.
61 - resme bakın. A) Yan Braketlerdeki delikleri Adım 58 ve 59'da önceden takılmış T-Somunlarla hizalayın. B) Cıvatalayın ve 8 x M8 Cıvata ve Pullarla sabitleyin. Parçalar: 8 x M8 16mm Cıvata, 8 x M8 Pul.
62 - resme bakın. Kokpit Plakalarındaki montaj yuvalarını Adım 57 ve 58'de önceden takılmış olan T-Somunlarla hizalayın. Cıvataları tamamen sıkmayın. Parçalar: 3 x Kokpit Plakası, 12 x M8 16mm Cıvata, 12 x M8 Pul.
63 - Resme bakın. Üstten görünüm. Kokpit Plakalarını birbirinden 575 mm ve 905 mm uzağa yerleştirin. Parçalar: 1 x Mezura. İpucu: Kokpitle daha iyi hizalama için plakalardaki yuvaları birbirinden doğru şekilde konumlandırmak için şerit metreyi kullanın.
64 - resme bakın. Pivot Çubuk Plakası ve Çekiş Plakasındaki montaj deliklerini Adım 57 ve 59'da önceden takılmış T-Somunlarla hizalayın. Parçalar: 1 x Pivot Çubuk Plakası, 1 x Çekiş Plakası, 8 x M8 16mm Cıvata, 8 x M8 Pul.
65 - Resme bakın. Üstten görünüm. Çekiş Plakalarının montaj delikleri üzerindeki montaj deliklerini birbirinden 1160 mm uzaklıkta konumlandırın (Kritik Ölçüm). Parçalar: 1 x Mezura. İpucu: Farklı hareket kurulumları için plakalardaki yuvaları birbirinden doğru şekilde konumlandırmak için şerit metreyi kullanın.
66 - resme bakın. Döviş Simülatöründen takılı tüm ayakları çıkarın.
67 - resme bakın. Ayakların takıldığı kokpitteki dişli ekleri Kokpit Plakalarındaki montaj yuvalarıyla hizalayın. 6 x M8 Cıvata ve Pullarla cıvatalayın ve sabitleyin. Ekstrüzyonların ucuna uç kapakları takın. Parçalar: 6 x M8 20mm Cıvata, 6 x M8 Pul, 4 x Uç Kapak. İpucu: Kokpiti 2 kişiyle kaldırın.
68 - resme bakın. Pedal Plakası tertibatını sökmek için Uçuş Simülatöründen 4 x M8 Cıvata, 4 x Kare Pul ve 4 x M8 Flanş Somununu çıkarın.
69 - resme bakın. Çekiş Plakalarındaki montaj deliklerini Traction Plus'taki dişli deliklerle hizalayın. İpucu: Kokpiti 2 kişiyle kaldırın.
70 - resme bakın. 12 x M8 Cıvata ve Pullarla cıvatalayın ve sabitleyin. Parçalar: 12 x M8 20mm Cıvata, 12 x M8 Pul.
71 - resme bakın. Pedal Plakası tertibatını Uçuş Simülatöründe yeniden monte etmek için daha önce Adım 68'de kaldırılan 4 x M8 Cıvata, 4 x Kare Pul ve 4 x M8 Flanş Somununu takın.

UYARI
- Montaj için lütfen elektrikli aletler kullanmayın çünkü aşırı sıkmak çerçevenize zarar verebilir.
- Parçalara zarar vermemek için lütfen T-Somunların ekstrüzyon içerisine doğru şekilde yerleştirildiğinden emin olun.
- Hareket Adaptörü Çerçevesini yumuşak ve korumalı düz bir yüzeye yerleştirin ve kurun.
- Parçaları birbirine zorlamayın.
- Cıvata ve somunlara çapraz diş geçirmekten kaçının.
- Şüpheniz varsa kurulum videosuna bakın. (aşağıdaki QR koduna bakın veya support@nextlevelracing.com adresinden bizimle iletişime geçin)
- Ekstrüzyon parçalarında keskin kenarlara dikkat edin.
- T-Somunlar profil sonundan takılmalı, kanal ortasına takılmamalıdır.
- Motion Plus Platformunun titreşimi, kokpit veya Adaptör Çerçevesindeki cıvataları gevşetebilir. Lütfen her seanstan önce yapınızın tüm cıvatalarının sıkıca sıkı olduğundan emin olun.

YARDIM
MONTAJ VİDEOSU. QR kodunu tarayın. bit.ly/nlrbuild
Ürününüzle ilgili daha fazla desteğe ihtiyacınız varsa, lütfen şu adresten güler yüzlü ekibimizle iletişime geçin: support@nextlevelracing.com

CZ

Návod k použití sady pohybového adaptéru

Víme, že toužíte začít závodit! Udělejte si čas s pokyny a podle tohoto průvodce sestavte svůj produkt. Postupem podle návodu k plné optimalizaci vašeho produktu se připravíte na úspěch. Pro montážní video naskenujte QR kód. bit.ly/nlrbuild. Následuj nás. Naskenujte QR kód

PŘED ZÁVODNÍ KONTROLY
VAROVÁNÍ A RADY PRO MONTÁŽ
- K montáži nepoužívejte elektrické nářadí, protože přílišné utažení může poškodit rám.
- Ujistěte se, že jsou T-matice správně umístěny ve výlisku, aby nedošlo k poškození dílů.
- Položte a postavte rám pohybového adaptéru na měkký a chráněný rovný povrch.
- Netlačte díly k sobě silou.
- Vyhněte se křížovým závitovým šroubům a maticím.
- V případě pochybností se podívejte na instalační video. (viz QR kód níže nebo nás kontaktujte na adrese support@nextlevelracing.com)
- Pozor na ostré hrany vytlačovaných kusů.
- T-matice musí být instalovány od konce profilu a nemohou být instalovány uprostřed kanálu.
- Vibrace platformy Motion Plus mohou uvolnit šrouby na kokpitu nebo rámu adaptéru. Před každou relací se prosím ujistěte, že jsou všechny šrouby vaší sestavy pevně utaženy.

Pokud potřebujete jakoukoli podporu s vaším produktem, kontaktujte náš přátelský tým na adrese: support@nextlevelracing.com

VAROVÁNÍ NEBEZPEČÍ UDUŠENÍ
Malé části nejsou určeny dětem do 3 let nebo osobám, které mají tendenci vkládat si do úst nepoživatelné předměty.

OBSAH

- Sestava bočních členů (pro konfigurace Motion Plus) Strany: 07 - 08
- Kokpit FGT + 1 x Motion Plus (přední) Strany: 08 - 11
- Kokpit FGT + 1 x Motion Plus (zpět) Strany: 11 - 14
- Kokpit FGT + 2 x Motion Plus Stránky: 15 - 17
- FGT Cockpit + Traction Plus Stránky: 18 - 22
- Flight Simulator + 1 x Motion Plus (zpět) Strany: 23 - 25
- Flight Simulator + 1 x Motion Plus (přední) Strany: 26 - 28
- Flight Simulator + 2 x Motion Plus Stránky: 29 - 30
- Flight Simulator + Traction Plus Stránky: 31 – 37

START
01 – viz obrázek. SESTAVA BOČNÍCH ČLENŮ PRO KONFIGURACE MOTION PLUS. Nainstalujte 4 x T-matice do horního kanálu každého krátkého členu a posuňte na označená místa (červené tečky). Části: 2 x krátké členy, 8 x T-matice.
02 - Viz obrázek. Nainstalujte 8 x T-matice do horního kanálu a 2 x T-matice do spodního kanálu každého dlouhého členu. Přesuňte se na označená místa (červené tečky). OPAKOVÁNÍ NA DALŠÍM DLOUHÉM ČLENU. Části: 2 x dlouhé členy, 20 x T-matice.
03 - Viz obrázek. A) Zarovnejte průchozí otvory na krátkých členech (od kroku 01) s otvory na bočních konzolách. B) Prošroubujte a zajistěte pomocí 4 šroubů M8, podložek a přírubových matic. Díly: 2 x boční držáky, 4 x šrouby M8 60 mm, 4 x podložky M8, 4 x matice s přírubou M8.
04 - Viz obrázek. A) Zarovnejte otvory na bočních konzolách s T-maticemi dříve nainstalovanými na dlouhých prvcích Krok 02. B) Prošroubujte a zajistěte pomocí 8 šroubů a podložek M8. Neutahujte šrouby úplně. Části: 8 x M8 16mm šrouby, 8 x M8 podložky.

PRO JINÉ KONFIGURACE PŘESKOČTE NA STRÁNKY UVEDENÉ V OBSAHU

Kokpit FGT + 1 x Motion Plus (přední)

05 - Viz obrázek. Před zahájením tohoto kroku proveďte kroky 01 až 04. Vyrovnejte montážní otvory na deskách kokpitu s T-maticemi, které byly dříve nainstalovány v krocích 01 a 02. Neutahujte šrouby úplně, aby bylo možné provést konečné úpravy v budoucích krocích. Díly: 3 x deska kokpitu, 12 x šroub M8 16 mm, 12 x podložka M8.
06 - Viz obrázek. Pohled shora. Umístěte štěrbiny v deskách kokpitu 480 mm a 875 mm od sebe. Udělejte to úpravou dlouhých členů a desek kokpitu podle potřeby. Části: 1 x Svinovací metr. Tip: Pomocí metru přesně umístěte štěrbiny v deskách od sebe pro lepší zarovnání s kokpitem.
07 - Viz obrázek. Vyrovnejte otvory na pohyblivých konzolách s T-maticemi dříve nainstalovanými v kroku 01. Prošroubujte a zajistěte pomocí 4 šroubů a podložek M8. Díly: 1 x pravý držák pohybu, 1 x levý držák pohybu, 4 x šrouby M8 16 mm, 4 x podložky M8.
08 - Viz obrázek. A) Zarovnejte montážní otvory na Motion Plus s otvory na pohyblivých konzolách. B) Přišroubujte a zajistěte montážním materiálem dodávaným s Motion Plus. Části: 1 x Motion Plus, 10 x Motion Plus montážní hardware (součástí Motion Plus).
09 - Viz obrázek. A) Vyrovnejte zapuštěné otvory na desce otočné tyče s montážními otvory na otočné tyči Motion Plus. Prošroubujte a zajistěte pomocí 4 šroubů se zápustnou hlavou M8 a přírubových matic.B) Vyrovnejte montážní otvory na sestavě desky otočné tyče s T-maticemi, které byly dříve nainstalovány v kroku 02. Protáhněte a zajistěte pomocí 4 šroubů a podložek M8. Části: 1 x Motion Plus otočná tyč, 1 x otočná tyč, 4 x M8 25 mm zápustné šrouby, 4 x M8 přírubové matice, 4 x M8 16 mm šrouby, 4 x M8 podložky.
10 - Viz obrázek. Odstraňte všechny připojené nožičky z kokpitu F-GT.
11 - Viz obrázek. Vyrovnejte závitové vložky v kokpitu, kde byly nainstalovány nožičky, s montážními drážkami v deskách kokpitu. Prošroubujte a zajistěte pomocí 6 šroubů a podložek M8. Pevně utáhněte šrouby zajišťující desky kokpitu k rámu. Nainstalujte koncové uzávěry na konec výlisků. Části: 6 x šrouby M8 20 mm, 6 x podložky M8, 4 x koncovky. Tip: Zvedněte kokpit se 2 lidmi.

Kokpit FGT + 1 x Motion Plus (zadní)

12 - Viz obrázek. Před zahájením tohoto kroku proveďte kroky 01 až 04. Vyrovnejte montážní štěrbiny na deskách kokpitu s T-maticemi, které byly dříve namontovány v krocích 01 a 02. Neutahujte šrouby úplně, aby bylo možné provést konečné úpravy v budoucích krocích. Díly: 3 x deska kokpitu, 12 x šroub M8 16 mm, 12 x podložka M8.
13 - Viz obrázek. Pohled shora. Umístěte desky kokpitu 480 mm a 875 mm od sebe. Na zadní straně rámu nechte 190 mm volného prostoru. Udělejte to úpravou dlouhých členů a desek kokpitu podle potřeby. Části: 1 x Svinovací metr. Tip: Pomocí metru přesně umístěte štěrbiny v deskách od sebe pro lepší zarovnání s kokpitem.
14 - Viz obrázek. Vyrovnejte otvory na pohyblivých konzolách s T-maticemi dříve nainstalovanými v kroku 02. Protáhněte je a zajistěte pomocí 4 šroubů a podložek M8. Díly: 1 x pravý držák pohybu, 1 x levý držák pohybu, 4 x šrouby M8 16 mm, 4 x podložky M8.
15 - Viz obrázek. A) Zarovnejte montážní otvory na Motion Plus s otvory na pohyblivých konzolách. B) Přišroubujte a zajistěte montážním materiálem dodávaným s Motion Plus. Části: 1 x Motion Plus, 10 x Motion Plus montážní hardware (součástí Motion Plus).
16 - Viz obrázek. Části se mohou lišit. A) Vyrovnejte zapuštěné otvory na desce otočné tyče s montážními otvory na otočné tyči Motion Plus. Prošroubujte a zajistěte pomocí 4 x M8 zápustných šroubů a přírubových matic. B) Zarovnejte montážní otvory na sestavě otočné tyče s T-maticemi dříve nainstalovanými v kroku 01. Prošroubujte a zajistěte pomocí 4 šroubů a podložek M8. 1 x Motion Plus otočná tyč, 1 x otočná tyč, 4 x M8 25mm zápustné šrouby 4 x M8 přírubové matice, 4 x M8 16mm šrouby, 4 x M8 podložky.
17 - Viz obrázek. Odstraňte všechny připojené nožičky z kokpitu F-GT.
18 - Viz obrázek. Vyrovnejte závitové vložky na kokpitu, kde byly nainstalovány nožky, s montážními drážkami v deskách kokpitu. Prošroubujte a zajistěte pomocí 6 šroubů a podložek M8. Pevně utáhněte šrouby zajišťující desky kokpitu k rámu. Nainstalujte koncové kryty na konec výlisků. Části: 6 x šrouby M8 20 mm, 6 x podložky M8, 4 x koncovky. Tip: Zvedněte kokpit se 2 lidmi.

Kokpit FGT + 2 x Motion Plus

19 - Viz obrázek. Před zahájením tohoto kroku proveďte kroky 01 až 04. Vyrovnejte montážní štěrbiny na deskách kokpitu s T-maticemi, které byly dříve namontovány v krocích 01 a 02. Neutahujte šrouby úplně, abyste mohli v budoucích krocích provést konečné úpravy. Díly: 3 x deska kokpitu, 12 x šroub M8 16 mm, 12 x podložka M8.
20 - Viz obrázek. Pohled shora. Umístěte desky kokpitu 480 mm a 875 mm od sebe. Na zadní straně rámu nechte 190 mm volného prostoru. Udělejte to úpravou dlouhých členů a desek kokpitu podle potřeby. Části: 1 x Svinovací metr. Tip: Pomocí měřicí pásky přesně umístěte štěrbiny v deskách od sebe pro různá nastavení pohybu.
21 - Viz obrázek. Vyrovnejte otvory na pohyblivých konzolách s T-maticemi dříve nainstalovanými v kroku 01 a 02. Prošroubujte a zajistěte pomocí 8 šroubů a podložek M8. Části: 2 x Pravé pohyblivé držáky, 2 x Levé pohyblivé držáky, 8 x M8 16mm šrouby, 8 x M8 podložky.
22 - Viz obrázek. A) Zarovnejte montážní otvory na Motion Plus s otvory na pohyblivých konzolách. B) Přišroubujte a zajistěte montážním materiálem dodávaným s Motion Plus. Části: 2 x Motion Plus, 20 x Motion Plus montážní hardware (součástí Motion Plus). Tip: Zvedněte kokpit se 2 lidmi.
23 - Viz obrázek. Odstraňte všechny připojené nožičky z kokpitu F-GT.
24 - Viz obrázek. Vyrovnejte závitové vložky v kokpitu, kde byly nainstalovány nožičky, s montážními drážkami v deskách kokpitu. Prošroubujte a zajistěte pomocí 6 šroubů a podložek M8. Pevně utáhněte šrouby zajišťující desky kokpitu k rámu. Nainstalujte koncové uzávěry na konec výlisků. Části: 6 x šrouby M8 20 mm, 6 x podložky M8, 4 x koncovky. Tip: Zvedněte kokpit se 2 lidmi.
25 - Viz obrázek. UMÍSTĚNÍ T-NUTS. Nainstalujte 2 x T-matice do horního a spodního kanálu každého krátkého členu. Přesuňte se na označená místa (červené tečky). Části: 2 x krátké členy, 8 x T-matice.

26 - Viz obrázek. Nainstalujte 6 x T-matic do horního kanálu každého dlouhého členu a posuňte na označená místa. OPAKOVAT NA DALŠÍM DLOUHÉM ČLENU. UMÍSTĚNÍ T-NUTS. Části: 2 x dlouhé členy, 12 x T-matice.
27 - Viz obrázek. Nainstalujte 4 x T-matice do spodního kanálu každého dlouhého členu a posuňte na označená místa. OPAKOVÁNÍ NA DALŠÍM DLOUHÉM ČLENU. UMÍSTĚNÍ T-NUTS. Části: 2 x dlouhé členy, 8 x T-matice.
28 - Viz obrázek. A) Zarovnejte průchozí otvory na krátkých členech (od kroku 01) s otvory na bočních konzolách. B) Prošroubujte a zajistěte pomocí 4 šroubů M8, podložek a přírubových matic. Díly: 2 x boční držáky, 4 x šrouby M8 60 mm, 4 x podložky M8, 4 x matice s přírubou M8.
29 - Viz obrázek. A) Zarovnejte otvory na bočních konzolách s T-maticemi, které byly dříve namontovány na dlouhé členy v krocích 26 a 27. B) Prošroubujte a zajistěte pomocí 8 šroubů a podložek M8. Části: 8 x M8 16mm šrouby, 8 x M8 podložky.
30 - Viz obrázek. Vyrovnejte montážní štěrbiny na deskách kokpitu s T-maticemi, které byly dříve nainstalovány v krocích 25 a 26. Neutahujte šrouby úplně, aby bylo možné provést konečné úpravy v budoucích krocích. Části: 12 x M8 16mm šrouby, 12 x M8 podložky.
31 - Viz obrázek. Vyrovnejte montážní otvory na desce otočné tyče a trakční desce s T-maticemi, které byly dříve nainstalovány v kroku 26 a 27. Díly: 1 x deska otočné tyče, 1 x tažná deska, 8 x šrouby M8 16 mm, 8 x podložky M8.
32 - Viz obrázek. Pohled shora. Umístěte desky kokpitu 480 mm a 875 mm od sebe. Umístěte montážní otvory Traction Plus na deskách 1160 mm od sebe (kritické měření). Části: 1 x Svinovací metr. Tip: Pomocí metru přesně umístěte štěrbiny v deskách od sebe pro lepší zarovnání s kokpitem.
33 - Viz obrázek. Odstraňte všechny nohy z kokpitu F-GT.
34 - Viz obrázek. Vyrovnejte závitové vložky v kokpitu, kde byly nainstalovány nožičky, s montážními drážkami v deskách kokpitu. Prošroubujte a zajistěte pomocí 6 šroubů a podložek M8. Pevně utáhněte desky kokpitu k rámu. Nainstalujte koncové uzávěry na konec vylisků. Části: 6 x M8 20mm, 6 x M8 podložky, 4 x Koncovky. Tip: Zvedněte kokpit se 2 lidmi.
35 - Viz obrázek. Zarovnejte montážní otvory Traction Plus s otvory na desce otočné tyče a trakční desce. Tip: Zvedněte kokpit se 2 lidmi.
36 - Viz obrázek. Prošroubujte a zajistěte pomocí 12 šroubů a podložek M8. Části: 12 x M8 20mm šrouby, 12 x M8 podložky.

Kokpit LETOVÉHO SIMULÁTORU + 1 x Motion Plus (zadní)

37 - Viz obrázek. Před zahájením tohoto kroku proveďte kroky 01 až 04. Vyrovnejte montážní štěrbiny na deskách kokpitu s T-maticemi, které byly dříve nainstalovány v krocích 01 a 02. Protáhněte je a zajistěte pomocí 12 šroubů a podložek M8. Neutahujte šrouby úplně. Díly: 3 x deska kokpitu, 12 x šroub M8 16 mm, 12 x podložka M8.
38 - Viz obrázek. Pohled shora. Umístěte desky kokpitu 575 mm a 905 mm od sebe. Části: 1 x Svinovací metr. Tip: Pomocí metru přesně umístěte štěrbiny v deskách od sebe pro lepší zarovnání s kokpitem.
39 - Viz obrázek. Vyrovnejte otvory na pohyblivých konzolách s T-maticemi dříve nainstalovanými v kroku 01. Prošroubujte a zajistěte pomocí 4 šroubů a podložek M8. Díly: 1 x pravý držák pohybu, 1 x levý držák pohybu, 4 x šrouby M8 16 mm, 4 x podložky M8.
40 - Viz obrázek. A) Zarovnejte montážní otvory na Motion Plus s otvory na pohyblivých konzolách. B) Přišroubujte a zajistěte montážním materiálem dodávaným s Motion Plus. Části: 1 x Motion Plus, 10 x Motion Plus montážní hardware (součástí Motion Plus).
41 - Viz obrázek. Část se může lišit. A) Vyrovnejte zapuštěné otvory na desce otočné tyče s montážními otvory na otočné tyči Motion Plus. Prošroubujte a zajistěte pomocí 4 šroubů se zápustnou hlavou M8 a přírubových matic. B) Zarovnejte montážní otvory na sestavě otočné tyče s T-maticemi, které byly dříve nainstalovány v kroku 02. Protáhněte a zajistěte pomocí 4 šroubů a podložek M8. Díly: 1 x Motion Plus otočná tyč, 1 x otočná tyč, 4 x M8 25mm zápustné šrouby, 4 x M8 16mm šrouby, 4 x M8 podložky, 4 x M8 přírubové matice.
42 - Viz obrázek. Odstraňte všechny připojené nohy z Flight Simulatoru.
43 - Viz obrázek. Vyrovnejte závitové vložky v kokpitu, kde byly nainstalovány nožičky, s montážními drážkami v deskách kokpitu. Prošroubujte a zajistěte pomocí 6 šroubů a podložek M8. Nainstalujte koncové kryty na konec vylisků. Části: 6 x šrouby M8 20 mm, 6 x podložky M8, 4 x koncovky. Tip: Zvedněte kokpit se 2 lidmi.

Kokpit LETOVÉHO SIMULÁTORU + 1 x Motion Plus (přední)

44 - Viz obrázek. Před zahájením tohoto kroku proveďte kroky 01 až 04. Vyrovnejte montážní štěrbiny na deskách kokpitu s T-maticemi, které byly dříve nainstalovány v krocích 01 a 02. Protáhněte je a zajistěte pomocí 12 šroubů a podložek M8. Díly: 3 x deska kokpitu, 12 x šroub M8 16 mm, 12 x podložka M8.
45 - Viz obrázek. Pohled shora. Umístěte desky kokpitu 575 mm a 906 mm od sebe. Vpředu ponechte mezeru 190 mm. Části: 1 x Svinovací metr. Tip: Pomocí metru přesně umístěte štěrbiny v deskách od sebe pro lepší zarovnání s kokpitem.
46 - Viz obrázek. Vyrovnejte otvory na pohyblivých konzolách s T-maticemi dříve nainstalovanými v kroku 02. Prošroubujte a zajistěte pomocí 4 šroubů a podložek M8. Díly: 1 x pravý držák pohybu, 1 x levý držák pohybu, 4 x šrouby M8 16 mm, 4 x podložky M8.
47 - Viz obrázek. A) Zarovnejte závitové otvory na Motion Plus s otvory na pohyblivých konzolách. B) Přišroubujte a zajistěte montážním materiálem dodávaným s Motion Plus. OPAKUJTE NA VŠECH ZÁVĚRKÁCH. Části: 1 x Motion Plus, 10 x Motion Plus montážní hardware (součástí Motion Plus).
48 - Viz obrázek. A) Vyrovnejte zapuštěné otvory na desce otočné tyče s montážními otvory na otočné tyči Motion Plus. Prošroubujte a zajistěte pomocí 4 šroubů se zápustnou hlavou M8 a přírubových matic. B) Zarovnejte montážní otvory na sestavě otočné tyče s T-maticemi dříve nainstalovanými v kroku 01. Prošroubujte a zajistěte pomocí 4 šroubů a podložek M8. Díly: 1 x Motion Plus otočná tyč, 1 x otočná tyč, 4 x M8 25mm zápustné šrouby, 4 x M8 16mm šrouby, 4 x M8 podložky, 4 x M8 přírubové matice.
49 - Viz obrázek. Odstraňte všechny připojené nohy z Flight Simulatoru.
50 - Viz obrázek. Vyrovnejte závitové vložky v kokpitu, kde byly nainstalovány nožičky, s montážními drážkami v deskách kokpitu. Prošroubujte a zajistěte pomocí 6 šroubů a podložek M8. Nainstalujte koncovky na konec vytlačování. Části: 6 x šrouby M8 20 mm, 6 x podložky M8, 4 x koncovky. Tip: Zvedněte kokpit se 2 lidmi.

Kokpit LETOVÉHO SIMULÁTORU + 2 x Motion Plus

51 - Viz obrázek. Před zahájením tohoto kroku proveďte kroky 01 až 04. Vyrovnejte montážní štěrbiny na deskách kokpitu s T-maticemi, které byly dříve nainstalovány v krocích 01 a 02. Protáhněte je a zajistěte pomocí 12 šroubů a podložek M8. Neutahujte šrouby úplně. Díly: 3 x deska kokpitu, 12 x šroub M8 16 mm, 12 x podložka M8.
52 - Viz obrázek. Pohled shora. Umístěte desky kokpitu 575 mm a 906 mm od sebe. Vpředu ponechte mezeru 190 mm. Části: 1 x Svinovací metr. Tip: Pomocí metru přesně umístěte štěrbiny v deskách od sebe pro lepší zarovnání s kokpitem.
53 - Viz obrázek. Vyrovnejte otvory na pohyblivých konzolách s T-maticemi dříve nainstalovanými v krocích 01 a 02. Protáhněte a zajistěte šrouby a podložkami M8. Díly: 2 x pravý pohyblivý držák, 2 x levý pohyblivý držák, 8 x M8 16mm šrouby, 8 x M8 podložky.
54 - Viz obrázek. A) Zarovnejte montážní otvory na Motion Plus s otvory na pohyblivých konzolách. B) Prošroubujte a zajistěte pomocí 20x montážního materiálu dodávaného s Motion Plus. OPAKUJTE NA VŠECH ZÁVĚRKÁCH. Části: 2 x Motion Plus, 20 x Motion Plus montážní hardware (součástí Motion Plus.
55 - Viz obrázek. Odstraňte z bojového simulátoru všechny připojené nohy.
56 - Viz obrázek. Vyrovnejte závitové vložky v kokpitu, kde byly nainstalovány nožičky, s montážními drážkami v deskách kokpitu. Prošroubujte a zajistěte pomocí 6 šroubů a podložek M8. Nainstalujte koncové uzávěry na konec vylisků. Části: 6 x šrouby M8 20 mm, 6 x podložky M8, 4 x koncovky. Tip: Zvedněte kokpit se 2 lidmi.

Kokpit LETECKÉHO SIMULÁTORU + Traction Plus

57 - Viz obrázek. Nainstalujte 2 x T-matice do horního a spodního kanálu každého krátkého členu a posuňte na označená místa. UMÍSTĚNÍ T-NUTS. Části: 2 x krátké členy, 8 x T-matice.
58 - Viz obrázek. Nainstalujte 6 x T-matic do horního kanálu každého dlouhého členu a posuňte na označená místa. OPAKOVAT NA DALŠÍM DLOUHÉM ČLENU. UMÍSTĚNÍ T-NUTS. Části: 2 x dlouhé členy, 12 x T-matice.
59 - Viz obrázek. Nainstalujte 4 x T-matice do spodního kanálu každého dlouhého členu a posuňte na označená místa. OPAKOVAT NA DALŠÍM DLOUHÉM ČLENU. UMÍSTĚNÍ T-NUTS. Části: 2 x dlouhé členy. 8 x T-matice.
60 - Viz obrázek. A) Zarovnejte průchozí otvory na krátkých členech s otvory na bočních konzolách. B) Prošroubujte a zajistěte pomocí 4 šroubů M8, podložek a přírubových matic. Díly: 2 x boční držáky, 4 x šrouby M8 60 mm, 4 x podložky M8, 4 x matice s přírubou M8.
61 - Viz obrázek. A) Zarovnejte otvory na bočních konzolách s T-maticemi dříve nainstalovanými v Kroku 58 a 59. B) Prošroubujte a zajistěte pomocí 8 šroubů a podložek M8. Části: 8 x M8 16mm šrouby, 8 x M8 podložky.
62 - Viz obrázek. Vyrovnejte montážní štěrbiny na deskách kokpitu s T-maticemi, které byly dříve nainstalovány v krocích 57 a 58. Neutahujte šrouby úplně. Díly: 3 x deska kokpitu, 12 x šroub M8 16 mm, 12 x podložka M8.
63 - Viz obrázek. Pohled shora. Umístěte desky kokpitu 575 mm a 905 mm od sebe. Části: 1 x Svinovací metr. Tip: Pomocí metru přesně umístěte štěrbiny v deskách od sebe pro lepší zarovnání s kokpitem.
64 - Viz obrázek. Vyrovnejte montážní otvory na desce otočné tyče a trakční desce s T-maticemi, které byly dříve nainstalovány v krocích 57 a 59. Díly: 1 x deska otočné tyče, 1 x tažná deska, 8 x šrouby M8 16 mm, 8 x podložky M8.
65 - Viz obrázek. Pohled shora. Umístěte montážní otvory na montážní otvory trakčních desek 1160 mm od sebe (kritické měření). Části: 1 x Svinovací metr. Tip: Pomocí měřicí pásky přesně umístěte štěrbiny v deskách od sebe pro různá nastavení pohybu.
66 - Viz obrázek. Odstraňte z bojového simulátoru všechny připojené nohy.
67 - Viz obrázek. Vyrovnejte závitové vložky v kokpitu, kde byly nainstalovány nožičky, s montážními drážkami v deskách kokpitu. Prošroubujte a zajistěte pomocí 6 šroubů a podložek M8. Nainstalujte koncové kryty na konec vylisků. Části: 6 x šrouby M8 20 mm, 6 x podložky M8, 4 x koncovky. Tip: Zvedněte kokpit se 2 lidmi.
68 - Viz obrázek. Odstraňte 4 šrouby M8, 4 čtvercové podložky a 4 matice s přírubou M8 z leteckého simulátoru, abyste mohli demontovat sestavu desky pedálu.
69 - Viz obrázek. Zarovnejte montážní otvory na trakčních deskách se závitovými otvory v Traction Plus. Tip: Zvedněte kokpit se 2 lidmi.
70 - Viz obrázek. Prošroubujte a zajistěte pomocí 12 šroubů a podložek M8. Části: 12 x M8 20mm šrouby, 12 x M8 podložky.
71 - Viz obrázek. Nainstalujte 4 šrouby M8, 4 čtvercové podložky a 4 matice s přírubou M8, které byly dříve odinstalovány v kroku 68, abyste mohli znovu sestavit sestavu pedálové desky na letovém simulátoru.

VAROVÁNÍ
- K montáži nepoužívejte elektrické nářadí, protože přílišné utažení může poškodit rám.
- Ujistěte se, že jsou T-matice správně umístěny ve výlisku, aby nedošlo k poškození dílů.
- Položte a postavte rám pohybového adaptéru na měkký a chráněný rovný povrch.
- Netlačte díly k sobě silou.
- Vyhněte se křížovým závitovým šroubům a maticím.
- V případě pochybností se podívejte na instalační video. (viz QR kód níže nebo nás kontaktujte na adrese support@nextlevelracing.com)
- Pozor na ostré hrany vytlačovaných kusů.
- T-matice musí být instalovány od konce profilu a nemohou být instalovány uprostřed kanálu.
- Vibrace platformy Motion Plus mohou uvolnit šrouby na kokpitu nebo rámu adaptéru. Před každou relací se prosím ujistěte, že jsou všechny šrouby vaší sestavy pevně utaženy.

POMOC
MONTÁŽNÍ VIDEO. Naskenujte QR kód. bit.ly/nlrbuild
Pokud potřebujete další podporu s vaším produktem, kontaktujte prosím náš přátelský tým na adrese: support@nextlevelracing.com

PL

Instrukcja obsługi zestawu adaptera ruchu

Wiemy, że chcesz zacząć się ścigać! Nie spiesz się z instrukcjami i postępuj zgodnie z tym przewodnikiem, aby złożyć produkt. Aby w pełni zoptymalizować swój produkt, przygotujesz się na sukces, postępując zgodnie z instrukcją obsługi. Aby obejrzeć montaż wideo, zeskanuj kod QR. bit.ly/nlrbuild. Podążaj za nami. Skanowania QR code

KONTROLE PRZED WYŚCIGIEM
OSTRZEŻENIE I WSKAZÓWKI DOTYCZĄCE MONTAŻU
- Do montażu nie należy używać elektronarzędzi, ponieważ nadmierne dokręcenie może uszkodzić ramę.
- Upewnij się, że nakrętki teowe są prawidłowo umieszczone w profilu, aby zapobiec uszkodzeniu części.
- Rozłóż i zbuduj ramkę adaptera ruchu na miękkiej i zabezpieczonej, poziomej powierzchni.
- Nie ściskaj części na siłę.
- Unikaj krzyżowania śrub i nakrętek.
- W razie wątpliwości zapoznaj się z filmem instalacyjnym. (patrz kod QR poniżej lub skontaktuj się z nami pod adresem support@nextlevelracing.com)
- Uważaj na ostre krawędzie elementów do wyciskania.
- Nakrętki teowe muszą być instalowane od końca profilu i nie mogą być instalowane w środku kanału.
- Wibracje platformy Motion Plus mogą spowodować poluzowanie śrub w kokpicie lub ramie adaptera. Przed każdą sesją upewnij się, że wszystkie śruby twojej konstrukcji są mocno dokręcone.

Jeśli potrzebujesz wsparcia ze swoim produktem, skontaktuj się z naszym przyjaznym zespołem pod adresem: support@nextlevelracing.com

OSTRZEŻENIE NIEBEZPIECZEŃSTWO ZADŁAWIANIA SIĘ
Małe części nie dla dzieci poniżej 3 roku życia lub osób, które mają tendencję do wkładania do ust niejadalnych przedmiotów.

SPIS TREŚCI

- Montaż podłużnic bocznych (dla konfiguracji Motion Plus) Strony: 07 - 08
- Kokpit FGT + 1 x Motion Plus (przód) Strony: 08 - 11
- Kokpit FGT + 1 x Motion Plus (tył) Strony: 11–14
- Kokpit FGT + 2 strony Motion Plus: 15–17
- FGT Cockpit + Traction Plus Strony: 18–22
- Symulator lotu + 1 x Motion Plus (tył) Strony: 23–25
- Symulator lotu + 1 x Motion Plus (przód) Strony: 26–28
- Symulator lotu + 2 strony Motion Plus: 29–30
- Symulator lotu + strony trakcji Plus: 31 – 37

POCZĄTEK
01 – Patrz zdjęcie. MONTAŻ ELEMENTÓW BOCZNYCH DO KONFIGURACJI MOTION PLUS. Zainstaluj 4 x nakrętki teowe w górnym kanale każdego krótkiego elementu i wsuń w zaznaczone miejsca (czerwone kropki). Części: 2 x krótkie pręty, 8 x nakrętki teowe.
02 - Patrz obraz. Zainstaluj 8 nakrętek teowych w górnym kanale i 2 nakrętki teowe w dolnym kanale każdego długiego elementu. Przesuń się we wskazane miejsca (czerwone kropki). POWTÓRZ NA INNYCH DŁUGICH CZŁONKACH. Części: 2 x długie pręty, 20 x nakrętki teowe.
03 - Patrz obraz. A) Dopasuj otwory przelotowe w krótkich elementach (z kroku 01) do otworów we wspornikach bocznych. B) Przykręć i zabezpiecz za pomocą 4 śrub M8, podkładek i nakrętek kołnierzowych. Części: 2 x wsporniki boczne, 4 x śruby M8 60mm, 4 x podkładki M8, 4 x nakrętki kołnierzowe M8.
04 - Patrz zdjęcie. A) Dopasuj otwory we wspornikach bocznych do nakrętek teowych wcześniej zainstalowanych na długich elementach Krok 02. B) Przykręć i zabezpiecz 8 śrubami M8 i podkładkami. Nie dokręcaj całkowicie śrub. Części: 8 x śruby M8 16mm, 8 x podkładki M8.

W PRZYPADKU RÓŻNYCH KONFIGURACJI PRZEJDŹ DO STRON WYMIENIONYCH W SPISIE TREŚCI

Kokpit FGT + 1 x Motion Plus (przód)

05 - Patrz zdjęcie. Wykonaj kroki od 01 do 04 przed rozpoczęciem tego kroku. Wyrównaj otwory montażowe w płytach kokpitu z nakrętkami teowymi zainstalowanymi wcześniej w krokach 01 i 02. Nie dokręcaj całkowicie śrub, aby umożliwić ostateczną regulację w przyszłych krokach. Części: 3 x płyty kokpitu, 12 x śruby M8 16mm, 12 x podkładki M8.
06 - Patrz zdjęcie. Widok z góry. Ustaw szczeliny w płytach kokpitu w odległości 480 mm i 875 mm od siebie. Zrób to, dostosowując odpowiednio długie elementy i płyty kokpitu. Części: 1 x taśma miernicza. Wskazówka: Użyj taśmy mierniczej, aby dokładnie ustawić szczeliny w płytach od siebie, aby uzyskać lepsze dopasowanie do kokpitu.
07 - Patrz zdjęcie. Dopasuj otwory we wspornikach ruchomych do nakrętek teowych zainstalowanych wcześniej w kroku 01. Przykręć i zabezpiecz 4 śrubami M8 i podkładkami. Części: 1 x prawy wspornik ruchu, 1 x lewy wspornik ruchu, 4 x śruby M8 16mm, 4 x podkładki M8.
08 - Patrz zdjęcie. A) Dopasuj otwory montażowe w Motion Plus do otworów we wspornikach Motion. B) Przykręć i zabezpiecz osprzętem montażowym dostarczonym z Motion Plus. Części: 1 x Motion Plus, 10 x Osprzęt montażowy Motion Plus (w zestawie z Motion Plus).
09 - Patrz zdjęcie. A) Dopasuj otwory wpuszczane w płycie Pivot Bar Plate z otworami montażowymi w Motion Plus Pivot Bar. Przykręć i zabezpiecz za pomocą 4 śrub z łbem wpuszczanym M8 i nakrętek kołnierzowych.B) Dopasuj otwory montażowe w zespole płyty pręta obrotowego z nakrętkami teowymi wcześniej zainstalowanymi w kroku 02. Przykręć i zabezpiecz za pomocą 4 śrub M8 i podkładek. Części: 1 x Motion Plus Pivot Bar, 1 x Pivot Bar Plate, 4 x M8 25mm śruby z łbem stożkowym, 4 x M8 nakrętki kołnierzowe, 4 x M8 16mm śruby, 4 x podkładki M8.
10 - Patrz obraz. Zdejmij wszystkie dołączone nóżki z kokpitu F-GT.
11 - Patrz obraz. Dopasuj gwintowane wkładki w kokpicie, gdzie zainstalowano stopy, z otworami montażowymi w płytach kokpitu. Przykręć i zabezpiecz za pomocą 6 śrub i podkładek M8. Mocno dokręć śruby mocujące płyty kokpitu do ramy. Zainstaluj zaślepki na końcu profili. Części: 6 x śruby M8 20mm, 6 x podkładki M8, 4 x zaślepki. Wskazówka: podnieś kokpit w dwie osoby.

Kokpit FGT + 1 x Motion Plus (tył)

12 - Patrz obraz. Wykonaj kroki od 01 do 04 przed rozpoczęciem tego kroku. Dopasuj szczeliny montażowe w płytach kokpitu do nakrętek teowych zainstalowanych wcześniej w krokach 01 i 02. Nie dokręcaj całkowicie śrub, aby umożliwić ostateczną regulację w przyszłych krokach. Części: 3 x płyty kokpitu, 12 x śruby M8 16mm, 12 x podkładki M8.
13 - Patrz zdjęcie. Widok z góry. Umieść płyty kokpitu w odległości 480 mm i 875 mm od siebie. Pozostawić 190 mm wolnej przestrzeni z tyłu ramy. Zrób to, dostosowując odpowiednio długie elementy i płyty kokpitu. Części: 1 x taśma miernicza. Wskazówka: użyj taśmy mierniczej, aby dokładnie ustawić szczeliny w płytach od siebie, aby uzyskać lepsze wyrównanie z kokpitem.
14 - Patrz zdjęcie. Dopasuj otwory we wspornikach ruchomych do nakrętek teowych zainstalowanych wcześniej w kroku 02. Przykręć i zabezpiecz za pomocą 4 śrub M8 i podkładek. Części: 1 x prawy wspornik ruchu, 1 x lewy wspornik ruchu, 4 x śruby M8 16mm, 4 x podkładki M8.
15 - Patrz zdjęcie. A) Dopasuj otwory montażowe w Motion Plus do otworów we wspornikach Motion. B) Przykręć i zabezpiecz osprzętem montażowym dostarczonym z Motion Plus. Części: 1 x Motion Plus, 10 x Osprzęt montażowy Motion Plus (w zestawie z Motion Plus).
16 - Patrz obraz. Części mogą się różnić. A) Dopasuj otwory wpuszczane w płytce z prętem obrotowym z otworami montażowymi w belce ruchomej Motion Plus. Przykręć i zabezpiecz za pomocą 4 śrub z łbem stożkowym M8 i nakrętek kołnierzowych. B) Dopasuj otwory montażowe w zespole płyty pręta obrotowego z nakrętkami teowymi wcześniej zainstalowanymi w kroku 01. Przykręć i zabezpiecz 4 śrubami M8 i podkładkami. 1 x Motion Plus Pivot Bar, 1 x Pivot Bar Plate, 4 x M8 25mm śruby z łbem stożkowym 4 x M8 nakrętki kołnierzowe, 4 x M8 16mm śruby, 4 x podkładki M8.
17 - Patrz zdjęcie. Zdejmij wszystkie dołączone nóżki z kokpitu F-GT.
18 - Patrz zdjęcie. Dopasuj gwintowane wkładki w kokpicie, gdzie zainstalowano stopy, z otworami montażowymi w płytach kokpitu. Przykręć i zabezpiecz za pomocą 6 śrub i podkładek M8. Mocno dokręć śruby mocujące płyty kokpitu do ramy. Zamontuj zaślepki na końcu profili. Części: 6 x śruby M8 20mm, 6 x podkładki M8, 4 x zaślepki. Wskazówka: podnieś kokpit w dwie osoby.

Kokpit FGT + 2 x Motion Plus

19 - Patrz zdjęcie. Wykonaj kroki od 01 do 04 przed rozpoczęciem tego kroku. Dopasuj szczeliny montażowe w płytach kokpitu do nakrętek teowych zainstalowanych wcześniej w krokach 01 i 02. Nie dokręcaj całkowicie śrub, aby umożliwić ostateczną regulację w przyszłych krokach. Części: 3 x płyty kokpitu, 12 x śruby M8 16mm, 12 x podkładki M8.
20 - Patrz zdjęcie. Widok z góry. Umieść płyty kokpitu w odległości 480 mm i 875 mm od siebie. Pozostawić 190 mm wolnej przestrzeni z tyłu ramy. Zrób to, dostosowując odpowiednio długie elementy i płyty kokpitu. Części: 1 x taśma miernicza. Wskazówka: Użyj taśmy mierniczej, aby dokładnie ustawić szczeliny w płytach od siebie w zależności od ustawień ruchu.
21 - Patrz obraz. Dopasuj otwory we wspornikach ruchomych do nakrętek teowych zainstalowanych wcześniej w krokach 01 i 02. Przykręć i zabezpiecz 8 śrubami M8 i podkładkami. Części: 2 x prawe wsporniki ruchu, 2 x lewe wsporniki ruchu, 8 x śruby M8 16 mm, 8 x podkładki M8.
22 - Patrz zdjęcie. A) Dopasuj otwory montażowe w Motion Plus do otworów we wspornikach Motion. B) Przykręć i zabezpiecz osprzętem montażowym dostarczonym z Motion Plus. Części: 2 x Motion Plus, 20 x Osprzęt montażowy Motion Plus (w zestawie z Motion Plus). Wskazówka: podnieś kokpit w dwie osoby.
23 - Patrz zdjęcie. Zdejmij wszystkie dołączone nóżki z kokpitu F-GT.
24 - Patrz obraz. Dopasuj gwintowane wkładki w kokpicie, gdzie zainstalowano stopy, z otworami montażowymi w płytach kokpitu. Przykręć i zabezpiecz za pomocą 6 śrub i podkładek M8. Mocno dokręć śruby mocujące płyty kokpitu do ramy. Zainstaluj zaślepki na końcu profili. Części: 6 x śruby M8 20mm, 6 x podkładki M8, 4 x zaślepki. Wskazówka: podnieś kokpit w dwie osoby.
25 - Patrz obraz. LOKALIZACJE T-NAKRĘTEK. Zainstaluj 2 x nakrętki teowe w górnym i dolnym kanale każdego krótkiego elementu. Przesuń się we wskazane miejsca (czerwone kropki). Części: 2 x krótkie pręty, 8 x nakrętki teowe.

26 - Patrz zdjęcie. Zamontuj 6 nakrętek teowych w górnym kanale każdego długiego elementu i wsuń w zaznaczone miejsca. POWTÓRZ DLA INNEGO DŁUGIEGO CZŁONKA. LOKALIZACJE T-NAKRĘTEK. Części: 2 x długie pręty, 12 x nakrętki teowe.
27 - Patrz zdjęcie. Zamontuj 4 x nakrętki teowe w dolnym kanale każdego długiego elementu i wsuń w zaznaczone miejsca. POWTÓRZ NA INNYCH DŁUGICH CZŁONKACH. LOKALIZACJE T-NAKRĘTEK. Części: 2 x długie pręty, 8 x nakrętki teowe.
28 - Patrz zdjęcie. A) Dopasuj otwory przelotowe w krótkich elementach (z kroku 01) do otworów we wspornikach bocznych. B) Przykręć i zabezpiecz za pomocą 4 śrub M8, podkładek i nakrętek kołnierzowych. Części: 2 x wsporniki boczne, 4 x śruby M8 60mm, 4 x podkładki M8, 4 x nakrętki kołnierzowe M8.
29 - Patrz zdjęcie. A) Dopasuj otwory we wspornikach bocznych do nakrętek teowych wcześniej zainstalowanych na długich elementach w krokach 26 i 27. B) Przykręć i zabezpiecz 8 śrubami M8 i podkładkami. Części: 8 x śruby M8 16mm, 8 x podkładki M8.
30 - Patrz obraz. Dopasuj szczeliny montażowe w płytach kokpitu do nakrętek teowych zainstalowanych wcześniej w krokach 25 i 26. Nie dokręcaj całkowicie śrub, aby umożliwić ostateczną regulację w przyszłych krokach. Części: 12 x śruby M8 16mm, 12 x podkładki M8.
31 - Patrz obraz. Dopasuj otwory montażowe w płytce drążka obrotowego i płytce trakcyjnej z nakrętkami teowymi zainstalowanymi wcześniej w kroku 26 i 27. Części: 1 x płytka drążka obrotowego, 1 x płytka trakcyjna, 8 x śruby M8 16mm, 8 x podkładki M8.
32 - Patrz obraz. Widok z góry. Umieść płyty kokpitu w odległości 480 mm i 875 mm od siebie. Umieść otwory montażowe Traction Plus na płytach w odległości 1160 mm (pomiar krytyczny). Części: 1 x taśma miernicza. Wskazówka: użyj taśmy mierniczej, aby dokładnie ustawić szczeliny w płytach od siebie, aby lepiej dopasować się do kokpitu.
33 - Patrz zdjęcie. Usuń wszelkie stopy z kokpitu F-GT.
34 - Patrz zdjęcie. Dopasuj gwintowane wkładki w kokpicie, gdzie zainstalowano stopy, z otworami montażowymi w płytach kokpitu. Przykręć i zabezpiecz za pomocą 6 śrub i podkładek M8. Mocno dokręć płyty kokpitu do ramy. Zainstaluj zaślepki na końcu profili. Części: 6 x M8 20mm, 6 x podkładki M8, 4 x zaślepki. Wskazówka: podnieś kokpit w dwie osoby.
35 - Patrz zdjęcie. Wyrównaj otwory montażowe Traction Plus z otworami w płytce kierownicy i płytce trakcyjnej. Wskazówka: podnieś kokpit w dwie osoby.
36 - Patrz zdjęcie. Przykręć i zabezpiecz 12 śrubami M8 i podkładkami. Części: 12 x śruby M8 20mm, 12 x podkładki M8.

Kokpit SYMULATORA LOTU + 1 x Motion Plus (tył)

37 - Patrz zdjęcie. Wykonaj kroki od 01 do 04 przed rozpoczęciem tego kroku. Dopasuj szczeliny montażowe w płytach kokpitu do nakrętek teowych zainstalowanych wcześniej w krokach 01 i 02. Przykręć i zabezpiecz 12 śrubami M8 i podkładkami. Nie dokręcaj całkowicie śrub. Części: 3 x płyty kokpitu, 12 x śruby M8 16mm, 12 x podkładki M8.
38 - Patrz zdjęcie. Widok z góry. Ustaw płyty kokpitu w odległości 575 mm i 905 mm od siebie. Części: 1 x taśma miernicza. Wskazówka: użyj taśmy mierniczej, aby dokładnie ustawić szczeliny w płytach od siebie, aby lepiej dopasować się do kokpitu.
39 - Patrz zdjęcie. Dopasuj otwory we wspornikach ruchomych do nakrętek teowych zainstalowanych wcześniej w kroku 01. Przykręć i zabezpiecz 4 śrubami M8 i podkładkami. Części: 1 x prawy wspornik ruchu, 1 x lewy wspornik ruchu, 4 x śruby M8 16mm, 4 x podkładki M8.
40 - Patrz zdjęcie. A) Dopasuj otwory montażowe w Motion Plus do otworów we wspornikach Motion. B) Przykręć i zabezpiecz osprzętem montażowym dostarczonym z Motion Plus. Części: 1 x Motion Plus, 10 x Osprzęt montażowy Motion Plus (w zestawie z Motion Plus).
41 - Patrz zdjęcie. Część może się różnić. A) Dopasuj otwory wpuszczane w płycie Pivot Bar Plate z otworami montażowymi w Motion Plus Pivot Bar. Przykręć i zabezpiecz za pomocą 4 śrub z łbem stożkowym M8 i nakrętek kołnierzowych. B) Wyrównaj otwory montażowe w zespole płyty pręta obrotowego z nakrętkami teowymi zainstalowanymi wcześniej w kroku 02. Przykręć i zabezpiecz 4 śrubami M8 i podkładkami. Części: 1 x Motion Plus Pivot Bar, 1 x Pivot Bar Plate, 4 x M8 25mm śruby z łbem stożkowym, 4 x M8 16mm śruby, 4 x podkładki M8, 4 x M8 nakrętki kołnierzowe.
42 - Patrz zdjęcie. Usuń wszystkie dołączone nóżki z symulatora lotu.
43 - Patrz zdjęcie. Dopasuj gwintowane wkładki w kokpicie, gdzie zainstalowano stopy, z otworami montażowymi w płytach kokpitu. Przykręć i zabezpiecz za pomocą 6 śrub i podkładek M8. Zamontuj zaślepki na końcu profili. Części: 6 x śruby M8 20mm, 6 x podkładki M8, 4 x zaślepki. Wskazówka: podnieś kokpit w dwie osoby.

Kokpit SYMULATORA LOTU + 1 x Motion Plus (przód)

44 - Patrz zdjęcie. Wykonaj kroki od 01 do 04 przed rozpoczęciem tego kroku. Dopasuj szczeliny montażowe w płytach kokpitu do nakrętek teowych zainstalowanych wcześniej w krokach 01 i 02. Przykręć i zabezpiecz 12 śrubami M8 i podkładkami. Części: 3 x płyty kokpitu, 12 x śruby M8 16mm, 12 x podkładki M8.
45 - Patrz zdjęcie. Widok z góry. Ustaw płyty kokpitu w odległości 575 mm i 906 mm od siebie. Pozostaw z przodu odstęp 190 mm. Części: 1 x taśma miernicza. Wskazówka: użyj taśmy mierniczej, aby dokładnie ustawić szczeliny w płytach od siebie, aby lepiej dopasować się do kokpitu.
46 - Patrz zdjęcie. Dopasuj otwory we wspornikach ruchomych do nakrętek teowych zainstalowanych wcześniej w kroku 02. Przykręć i zabezpiecz za pomocą 4 śrub M8 i podkładek. Części: 1 x prawy wspornik ruchu, 1 x lewy wspornik ruchu, 4 x śruby M8 16mm, 4 x podkładki M8.
47 - Patrz zdjęcie. A) Dopasuj gwintowane otwory w Motion Plus do otworów we wspornikach Motion. B) Przykręć i zabezpiecz osprzętem montażowym dostarczonym z Motion Plus. POWTÓRZ NA WSZYSTKICH UCHWYTACH. Części: 1 x Motion Plus, 10 x Osprzęt montażowy Motion Plus (w zestawie z Motion Plus).
48 - Patrz zdjęcie. A) Dopasuj otwory wpuszczane w płycie Pivot Bar Plate z otworami montażowymi w Motion Plus Pivot Bar. Przykręć i zabezpiecz za pomocą 4 śrub z łbem stożkowym M8 i nakrętek kołnierzowych. B) Dopasuj otwory montażowe w zespole płyty pręta obrotowego z nakrętkami teowymi wcześniej zainstalowanymi w kroku 01. Przykręć i zabezpiecz 4 śrubami M8 i podkładkami. Części: 1 x Motion Plus Pivot Bar, 1 x Pivot Bar Plate, 4 x M8 25mm śruby z łbem stożkowym, 4 x M8 16mm śruby, 4 x podkładki M8, 4 x M8 nakrętki kołnierzowe.
49 - Patrz zdjęcie. Usuń wszystkie dołączone nóżki z symulatora lotu.
50 - Patrz zdjęcie. Dopasuj gwintowane wkładki w kokpicie, gdzie zainstalowano stopy, z otworami montażowymi w płytach kokpitu. Przykręć i zabezpiecz za pomocą 6 śrub i podkładek M8. Zamontuj zaślepki na końcu profilu. Części: 6 x śruby M8 20mm, 6 x podkładki M8, 4 x zaślepki. Wskazówka: podnieś kokpit w dwie osoby.

Kokpit SYMULATORA LOTU + 2 x Motion Plus

51 - Patrz zdjęcie. Wykonaj kroki od 01 do 04 przed rozpoczęciem tego kroku. Dopasuj szczeliny montażowe w płytach kokpitu do nakrętek teowych zainstalowanych wcześniej w krokach 01 i 02. Przykręć i zabezpiecz 12 śrubami M8 i podkładkami. Nie dokręcaj całkowicie śrub. Części: 3 x płyty kokpitu, 12 x śruby M8 16mm, 12 x podkładki M8.
52 - Patrz zdjęcie. Widok z góry. Ustaw płyty kokpitu w odległości 575 mm i 906 mm od siebie. Pozostaw z przodu odstęp 190 mm. Części: 1 x taśma miernicza. Wskazówka: użyj taśmy mierniczej, aby dokładnie ustawić szczeliny w płytach od siebie, aby lepiej dopasować się do kokpitu.
53 - Patrz zdjęcie. Dopasuj otwory we wspornikach ruchomych do nakrętek teowych zainstalowanych wcześniej w krokach 01 i 02. Przykręć i zabezpiecz za pomocą śrub M8 i podkładek. Części: 2 x prawy wspornik ruchu, 2 x lewy wspornik ruchu, 8 x śruby M8 16 mm, 8 x podkładki M8.
54 - Patrz zdjęcie. A) Dopasuj otwory montażowe w Motion Plus do otworów we wspornikach Motion. B) Przykręć i zabezpiecz 20x osprzętem montażowym dostarczonym z Motion Plus. POWTÓRZ NA WSZYSTKICH UCHWYTACH. Części: 2 x Motion Plus, 20 x Osprzęt montażowy Motion Plus (w zestawie z Motion Plus.
55 - Patrz zdjęcie. Usuń wszystkie dołączone nóżki z symulatora walki.
56 - Patrz zdjęcie. Dopasuj gwintowane wkładki w kokpicie, gdzie zainstalowano stopy, z otworami montażowymi w płytach kokpitu. Przykręć i zabezpiecz za pomocą 6 śrub i podkładek M8. Zainstaluj zaślepki na końcu profili. Części: 6 x śruby M8 20mm, 6 x podkładki M8, 4 x zaślepki. Wskazówka: podnieś kokpit w dwie osoby.

Kokpit SYMULATORA LOTU + Trakcja Plus

57 - Patrz zdjęcie. Zainstaluj 2 x nakrętki teowe w górnym i dolnym kanale każdego krótkiego elementu i wsuń w zaznaczone miejsca. LOKALIZACJE T-NAKRĘTEK. Części: 2 x krótkie pręty, 8 x nakrętki teowe.
58 - Patrz zdjęcie. Zamontuj 6 x nakrętek teowych w górnym kanale każdego długiego elementu i wsuń w zaznaczone miejsca. POWTÓRZ DLA INNEGO DŁUGIEGO CZŁONKA. LOKALIZACJE T-NAKRĘTEK. Części: 2 x długie pręty, 12 x nakrętki teowe.
59 - Patrz zdjęcie. Zamontuj 4 x nakrętki teowe w dolnym kanale każdego długiego elementu i wsuń w zaznaczone miejsca. POWTÓRZ DLA INNEGO DŁUGIEGO CZŁONKA. LOKALIZACJE T-NAKRĘTEK. Części: 2 x długie członki. 8 x nakrętek teowych.
60 - Patrz zdjęcie. A) Dopasuj otwory przelotowe w krótkich elementach do otworów we wspornikach bocznych. B) Przykręć i zabezpiecz za pomocą 4 śrub M8, podkładek i nakrętek kołnierzowych. Części: 2 x wsporniki boczne, 4 x śruby M8 60mm, 4 x podkładki M8, 4 x nakrętki kołnierzowe M8.
61 - Patrz zdjęcie. A) Dopasuj otwory we wspornikach bocznych do nakrętek teowych zainstalowanych wcześniej w krokach 58 i 59. B) Przykręć i zabezpiecz 8 śrubami M8 i podkładkami. Części: 8 x śruby M8 16mm, 8 x podkładki M8.
62 - Patrz zdjęcie. Dopasuj szczeliny montażowe w płytach kokpitu do nakrętek teowych zainstalowanych wcześniej w krokach 57 i 58. Nie dokręcaj całkowicie śrub. Części: 3 x płyty kokpitu, 12 x śruby M8 16mm, 12 x podkładki M8.
63 - Patrz zdjęcie. Widok z góry. Ustaw płyty kokpitu w odległości 575 mm i 905 mm od siebie. Części: 1 x taśma miernicza. Wskazówka: użyj taśmy mierniczej, aby dokładnie ustawić szczeliny w płytach od siebie, aby lepiej dopasować się do kokpitu.
64 - Patrz zdjęcie. Dopasuj otwory montażowe w płytce drążka obrotowego i płytce trakcyjnej z nakrętkami teowymi zainstalowanymi wcześniej w krokach 57 i 59. Części: 1 x płytka drążka obrotowego, 1 x płytka trakcyjna, 8 x śruby M8 16mm, 8 x podkładki M8.
65 - Patrz zdjęcie. Widok z góry. Umieść otwory montażowe w otworach montażowych płyt trakcyjnych w odległości 1160 mm od siebie (pomiar krytyczny). Części: 1 x taśma miernicza. Wskazówka: Użyj taśmy mierniczej, aby dokładnie ustawić szczeliny w płytach od siebie w zależności od różnych ustawień ruchu.
66 - Patrz zdjęcie. Usuń wszystkie dołączone nóżki z symulatora walki.
67 - Patrz zdjęcie. Dopasuj gwintowane wkładki w kokpicie, gdzie zainstalowano stopy, z otworami montażowymi w płytach kokpitu. Przykręć i zabezpiecz za pomocą 6 śrub i podkładek M8. Zamontuj zaślepki na końcach profili. Części: 6 x śruby M8 20mm, 6 x podkładki M8, 4 x zaślepki. Wskazówka: podnieś kokpit w dwie osoby.
68 - Patrz zdjęcie. Usuń 4 śruby M8, 4 podkładki kwadratowe i 4 nakrętki kołnierzowe M8 z symulatora lotu, aby zdemontować zespół płytki pedału.
69 - Patrz zdjęcie. Wyrównaj otwory montażowe w płytach trakcyjnych z otworami gwintowanymi w Traction Plus. Wskazówka: podnieś kokpit w dwie osoby.
70 - Patrz zdjęcie. Przykręć i zabezpiecz 12 śrubami M8 i podkładkami. Części: 12 x śruby M8 20mm, 12 x podkładki M8.
71 - Patrz zdjęcie. Zainstaluj 4 śruby M8, 4 podkładki kwadratowe i 4 nakrętki kołnierzowe M8, które zostały wcześniej odinstalowane w kroku 68, aby ponownie zmontować zespół płyty pedału w symulatorze lotu.

OSTRZEŻENIE

- Do montażu nie należy używać elektronarzędzi, ponieważ nadmierne dokręcenie może uszkodzić ramę.
- Upewnij się, że nakrętki teowe są prawidłowo umieszczone w profilu, aby zapobiec uszkodzeniu części.
- Rozłóż i zbuduj ramkę adaptera ruchu na miękkiej i zabezpieczonej, poziomej powierzchni.
- Nie ściskaj części na siłę.
- Unikaj krzyżowania śrub i nakrętek.
- W razie wątpliwości zapoznaj się z filmem instalacyjnym. (patrz kod QR poniżej lub skontaktuj się z nami pod adresem support@nextlevelracing.com)
- Uważaj na ostre krawędzie elementów do wyciskania.
- Nakrętki teowe muszą być instalowane od końca profilu i nie mogą być instalowane w środku kanału.
- Wibracje platformy Motion Plus mogą spowodować poluzowanie śrub w kokpicie lub ramie adaptera. Przed każdą sesją upewnij się, że wszystkie śruby twojej konstrukcji są mocno dokręcone.

WSPARCIE

MONTAŻ WIDEO. Zeskanuj kod QR. bit.ly/nlrbuild
Jeśli potrzebujesz dalszej pomocy z produktem, skontaktuj się z naszym przyjaznym zespołem pod adresem: support@nextlevelracing.com

AR

دليل تعليمات مجموعة محول الحركة

تابعنا. مسح رمز الاستجابة السريعة .bit.ly/nlrbuild .نحن نعلم أنك حريص على بدء السباق! خذ وقتك مع التعليمات واتبع هذا الدليل لتجميع منتجك. ستقوم بإعداد نفسك للنجاح باتباع كتيب التعليمات لتحسين منتجك بالكامل. لتجميع الفيديو ، امسح رمز الاستجابة السريعة

فحوصات ما قبل السباق

تحذيرات وتلميحات التجميع
.يرجى عدم استخدام الأدوات الكهربائية للتجميع حيث أن الإفراط في إحكام الربط يمكن أن يؤدي إلى تلف الإطار الخاص بك •
.يشكل صحيح داخل جهاز البثق لمنع تلف الأجزاء T يرجى التأكد من وضع صواميل •
.ضع إطار محول الحركة وقم ببنائه على سطح مستوٍ ناعم ومحمي •
.لا تجر الأجزاء معًا •
.تجنب البراغي والصواميل المتقاطعة •
.إذا كنت في شك ، استشر فيديو التثبيت. (انظر رمز الاستجابة السريعة أدناه أو اتصل بنا على support@nextlevelracing.com) •
.احذر من الحواف الحادة على قطع البثق •
.من نهاية الملف الشخصي ولا يمكن تثبيته في منتصف القناة T-Nuts يجب تثبيت •
.إلى فك البراغي الموجودة في قمرة القيادة أو إطار المهايئ. يرجى التأكد من إحكام جميع براغي جهازك قبل كل جلسة Motion Plus قد يؤدي اهتزاز منصة •

إذا كنت بحاجة إلى أي دعم مع منتجك ، فيرجى الاتصال بفريقنا الودود على :support@nextlevelracing.com

تحذير خطر الاختناق

.أجزاء صغيرة ليست للأطفال دون سن ٣ سنوات أو أي فرد لديه ميل لوضع أشياء غير صالحة للأكل في أفواههم

جدول المحتويات
الصفحات: ٧-٨ (Motion Plus) تجميع الأعضاء الجانبين (لتكوينات •
الأمامية) الصفحات: ٨-١١ FGT Cockpit + ١ x Motion Plus •
الخلف) الصفحات: ١١-١٤) قمرة القيادة FGT + ١ x Motion Plus •
FGT Cockpit + ٢ x Motion Plus Pages: ١٧-١٥ •
FGT Cockpit + Traction Plus Pages: ٢٢ - ١٨ •
الخلف) الصفحات: ٢٣ - ٢٥) Flight Simulator + ١ x Motion Plus •
أمامي) الصفحات: ٢٦ - ٢٨) Flight Simulator + ١ x Motion Plus •
Flight Simulator + ٢ x Motion Plus Pages: ٣٠ - ٢٩ •
Flight Simulator + Traction Plus Pages: ٣٧ - ٣١ •

بداية

.T-Nuts × في القناة العلوية لكل عضو قصير وانتقل إلى المواقع المحددة (النقاط الحمراء). الأجزاء: ٢ × عضو قصير ، ٨ x T-Nuts قم بتثبيت ٤ .MOTION PLUS ١ - الرجوع إلى الصورة. جمعية الأعضاء الجانبية لتكوينات
.T-Nuts × في القناة السفلية لكل عضو طويل. مرر إلى المواقع المحددة (النقاط الحمراء)، كرر مع عضو طويل آخر. الأجزاء: ٢ × عضو طويل ، ٢٠ x T-Nuts في القناة العلوية و ٢ x T-Nuts ٢ - الرجوع إلى الصورة. قم بتثبيت ٨
٨ ٦٠ ملم × ٤ Mx٨ وغسالات وصواميل شفة. الأجزاء: ٢ × دعامات جانبية ، ٤ × مسامير٨ × ٣ - الرجوع إلى الصورة. أ) قم بمحاذاة الفتحات الموجودة على الأعضاء القصيرة (من الخطوة ١) مع الفتحات الموجودة على الأقواس الجانبية. ب) اربطها وثبت بإحكام باستخدام مسامير ٤ ٨M. × ٤ ، ٤ × صواميل شفقة غسالات
٨ ١٦ ملم × ٤ غسالاتM٨. الأجزاء: ١ × قوس الحركة اليمنى ، ١ × قوس الحركة اليسرى ، ٤ × مسامير٨M المثبتة مسبقًا في الخطوة ١. اربطها وثبتها باستخدام ٤ × مسامير وغسالات ٧ - ٧ - الرجوع إلى الصورة. قم بمحاذاة الثقوب الموجودة على كتائف الحركة مع صواميل
.(الأجزاء: ١ × موشن بلس ، ١٠ × جهاز تثبيت موشن بلس (مضمن مع موشن بلس .Motion Plus ب) اربطها بإحكام وتأمينها باستخدام جهاز التثبيت المزود مع .Motion مع الفتحات الموجودة في كتائف Motion Plus ٨ - ٨ - الرجوع إلى الصورة. أ) قم بمحاذاة فتحات التركيب في
٨ وصواميل شفة. ب) قم بمحاذاة فتحات التركيب في مجموعة لوحة قضيب المحور معMe٤ × اربط وثبته باستخدام مسامير غاطسة ٤ Motion Plus Pivot Bar. مع فتحات التركيب على شريط Pivot ٩ - الرجوع إلى الصورة. أ) قم بمحاذاة الفتحات الغاطسة الموجودة على لوحة شريط
٤ x M١٦ Amm Bolts ، ٤ x مسامير غاطسة ٤ MA Flange Nuts ، ١ x Motion Plus Pivot Bar ، ٤ x MY٢٥ Amm ٤ Pivot Bar Plate ، ٨. الأجزاء: M١ المثبتة مسبقًا في الخطوة ٢. اربط من خلال المسامير وثبتها باستخدام ٤ × مسامير وغسالات T صواميل
٧ - F-GT. - الرجوع إلى الصورة. قم بإزالة أي أقدام متصلة من قمرة القيادة
٨. أحكم ربط المسامير بإحكام لتثبيت لوحات قمرة القيادة بالإطار. قم بمحاذاة الملحقات المولبة في قمرة القيادة ، حيث تم تثبيت القدمين ، مع فتحات التركيب في لوحات قمرة القيادة. ١١ - الرجوع إلى الصورة. قم بتثبيتM٨ × ٢٠ ٨ مم ، غسالات M٦ × في نهاية عمليات السحب. الأجزاء: مسامير ٦ End Caps ٤ × ٤ ، ٨. × أغطية طرفية. نصيحة: ارفع قمرة القيادة مع شخصين

للتكوينات المختلفة ، انتقل إلى الصفحات المشار إليها في جدول المحتويات

قمرة القيادة FGT + ١ x Motion Plus (أمامي)

المثبتة مسبقًا في الخطوتين ١. و ٢. لا تقم بإحكام ربط المسامير بالكامل للسماح بإجراء عمليات الضبط النهائية في T ٥ - ٢٥ - الرجوع إلى الصورة. أكمل الخطوات من ١ إلى ٤. قبل بدء هذه الخطوة. قم بمحاذاة فتحات التركيب على لوحات قمرة القيادة مع الصواميل على شكل حرف
٨M. × ١٦ ملم ، غسالات M١٢ الخطوات المستقبلية. الأجزاء: ٣ لوحات قمرة القيادة ، ١٢ × مسامير
٦ - الرجوع إلى الصورة. منظر علوي. ضع الفتحات الموجودة في لوحات قمرة القيادة على مسافة ٤٨٠ مم و ٨٧٥ مم من بعضها البعض. قم بذلك عن طريق ضبط الأعضاء الطويلة ولوحات قمرة القيادة حسب الحاجة. الأجزاء: ١ × شريط قياس. نصيحة: استخدم مقياس الشريط
.لوضع الفتحات في اللوحات بدقة بعيدًا عن بعضها البعض من أجل محاذاة أفضل مع قمرة القيادة
٨M. × ١٦ ملم ، ٤ × غسالاتM٨. الأجزاء: ١ × قوس الحركة اليمنى ، ١ × قوس الحركة اليسرى ، ٤ × مسامير٨M المثبتة مسبقًا في الخطوة ١. اربطها وثبتها باستخدام ٤ × مسامير وغسالات ٧ - ٧ - الرجوع إلى الصورة. قم بمحاذاة الثقوب الموجودة على كتائف الحركة مع صواميل
.(الأجزاء: ١ × موشن بلس ، ١٠ × جهاز تثبيت موشن بلس (مضمن مع موشن بلس .Motion Plus ب) اربطها بإحكام وتأمينها باستخدام جهاز التثبيت المزود مع .Motion مع الفتحات الموجودة في كتائف Motion Plus ٨ - ٨ - الرجوع إلى الصورة. أ) قم بمحاذاة فتحات التركيب في
٨ وصواميل شفة. ب) قم بمحاذاة فتحات التركيبM٧ × اربطها بإحكام وآمنة باستخدام مسامير غاطسة مقاس ٤ Motion Plus Pivot Bar. مع فتحات التركيب على شريط Pivot ١٦ - الرجوع إلى الصورة. قد تختلف الأجزاء. أ) قم بمحاذاة الفتحات الغاطسة الموجودة على لوحة شريط
٨ x M٨ شفة صواميل ، M٤ × مسامير غاطسة ٤ MY٢٥ Amm ٤ × ١ x Pivot Bar Plate ، ٤ x Motion Plus Pivot Bar ٨ × ٤. M١ المثبتة مسبقًا في الخطوة ١. اربطها وثبتها باستخدام ٤ مسامير وغسالات T الموجودة على مجموعة لوحة الشريط المحوري مع الصواميل على شكل حرف
٨. غسالاتM٨ × براغي ، ٤ ١٦mm
٧ - F-GT. - الرجوع إلى الصورة. قم بإزالة أي أقدام متصلة من قمرة القيادة
٨. أحكم ربط المسامير التي تثبت لوحات قمرة القيادة بالإطار. قم بتثبيت أغطيةM٨ × ١٨ - الرجوع إلى الصورة. قم بمحاذاة الملحقات المولبة في قمرة القيادة ، حيث تم تثبيت القدمين ، مع فتحات التركيب في لوحات قمرة القيادة. اربطها بإحكام وآمن باستخدام مسامير وغسالات ٦
٨. ٤ × أغطية طرفية. نصيحة: ارفع قمرة القيادة مع شخصينM٨ × ٢٠ ٨ مم ، غسالات M٦ × النهاية في نهاية عمليات السحب. الأجزاء: مسامير ٦

قمرة القيادة FGT + ٢ x Motion Plus

المثبتة مسبقًا في الخطوتين ١. و ٢. لا تقم بإحكام ربط البراغي بالكامل للسماح بإجراء عمليات الضبط النهائية في الخطوات المستقبلية. T ١٩ - الرجوع إلى الصورة. أكمل الخطوات من ١ إلى ٤. قبل بدء هذه الخطوة. قم بمحاذاة فتحات التركيب على لوحات قمرة القيادة مع صواميل
٨M. × ١٦ ملم ، غسالات M١٢ الأجزاء: ٣ لوحات قمرة القيادة ، ١٢ × مسامير
٢٠ - الرجوع إلى الصورة. منظر علوي. ضع لوحات قمرة القيادة على مسافة ٤٨٠ مم و ٨٧٥ مم من بعضها البعض. السماح بخلوص ١٩٠ مم في الجزء الخلفي من الإطار. قم بذلك عن طريق ضبط الأعضاء الطويلة ولوحات قمرة القيادة حسب الحاجة. الأجزاء: ١ × شريط قياس.
.نصيحة: استخدم مقياس الشريط لوضع الفتحات في الألواح بدقة بعيدًا عن بعضها البعض لإعدادات الحركة المختلفة.
٨ × ١٦ مم ، غسالات M٨. الأجزاء: ٢ × أقواس الحركة اليسرى ، ٨ × مسامير٨M × مثبتة مسبقًا في الخطوة ١. و ٢. اربطها وثبتها باستخدام براغي وغسالات مقاس ٤ T ٢١ - الرجوع إلى الصورة. قم بمحاذاة الفتحات الموجودة على كتائف الحركة مع صواميل
٨M.
الأجزاء: ٢ × موشن بلس ، ٢٠ × جهاز تثبيت موشن بلس (مضمن مع موشن بلس). .Motion Plus ب) اربطها بإحكام وتأمينها باستخدام جهاز التثبيت المزود مع .Motion مع الفتحات الموجودة في كتائف Motion Plus ٢٢ - الرجوع إلى الصورة. أ) قم بمحاذاة فتحات التركيب في
.نصيحة: ارفع قمرة القيادة مع شخصين
٧ - F-GT. - الرجوع إلى الصورة. قم بإزالة أي أقدام متصلة من قمرة القيادة
٨. End أحكم ربط المسامير التي تثبت لوحات قمرة القيادة بالإطار. قم بتثبيتM٨ × ٢٤ - الرجوع إلى الصورة. قم بمحاذاة الملحقات المولبة في قمرة القيادة ، حيث تم تثبيت القدمين ، مع فتحات التركيب في لوحات قمرة القيادة. اربطها بإحكام وآمن باستخدام مسامير وغسالات ٦
٨. ٤ × أغطية طرفية. نصيحة: ارفع قمرة القيادة مع شخصينM٨ × ٢٠ ٨ مم ، غسالات M٦ × في نهاية عمليات السحب. الأجزاء: مسامير ٦ Caps
٨ x T-Nuts. × في القناة العلوية والسفلية لكل عضو قصير. مرر إلى المواقع المحددة (النقاط الحمراء). الأجزاء: ٢ × عضو قصير ، ٨ x T-Nuts قم بتثبيت ٢ .T-NUTS ٢٥ - الرجوع إلى الصورة. مواقع
٢ x T-Nuts. × الأجزاء: ٢ × عضو طويل ، ١٢ .T-NUTS في القناة العلوية لكل عضو طويل وقم بالتمرير إلى المواقع المحددة. كرر على العضو الطويل الآخر. مواقع T-Nuts ٢٦ - الرجوع إلى الصورة. قم بتثبيت ٦
٨ x T-Nuts. × الأجزاء: ٢ × عضو طويل ، ٨ .T-NUTS في القناة السفلية لكل عضو طويل وانتقل إلى المواقع المحددة. كرر مع عضو طويل آخر. مواقع T-Nuts ٢٧ - الرجوع إلى الصورة. قم بتثبيت ٤
٨ ٦٠ ملم × ٤ Mx وغسالات وصواميل شفة. الأجزاء: ٢ × دعامات جانبية ، ٤ × مسامير٨ × ٢٨ - الرجوع إلى الصورة. أ) قم بمحاذاة الفتحات الموجودة على الأعضاء القصيرة (من الخطوة ١) مع الفتحات الموجودة على الأقواس الجانبية. ب) اربطها وثبت بإحكام باستخدام مسامير ٤
٨ ٨M. × ٤ ، ٤ × صواميل شفةM غسالات
٨M. × ١٦ ملم ، غسالات M٨ × ٨. الأجزاء: مسامير ٨M × المثبتة مسبقًا على الأعضاء الطويلة في الخطوتين ٢٦ و ٢٧. ب) قم بإغلاقها وإحكام تثبيتها باستخدام مسامير وغسالات مقاس ٨ T ٢٩ - الرجوع إلى الصورة. أ) قم بمحاذاة الثقوب الموجودة على الأقواس الجانبية مع صواميل

support@nextlevelracing.com

Video Instruction: bit.ly/nlrbuild

CN

运动适配器套件说明手册

我们知道您渴望开始比赛！花点时间阅读说明并按照本指南组装您的产品。按照说明手册全面优化您的产品，您将为成功做好准备。组装视频，扫描二维码。bit.ly/nlrbuild。跟着我们。扫描二维码

赛前检查

警告和组装提示

- 请不要使用电动工具进行组装，因为过度拧紧会损坏您的框架。
- 请确保将 T 型螺母正确放置在挤压件内，以防止损坏零件。
- 在柔软且受保护的水平表面上布置和构建运动适配器框架。
- 不要将部件强行放在一起。
- 避免交叉螺纹螺栓和螺母。
- 如有疑问，请参阅安装视频。（见下方二维码或通过 support@nextlevelracing.com 联系我们）
- 当心挤压件上的锋利边缘。
- T 形螺母必须从型材末端安装，不能安装在槽钢中间。
- Motion Plus 平台的振动可能会松开驾驶舱或适配器框架上的螺栓。每次训练前，请确保您构建的所有螺栓都牢固拧紧。

如果您需要任何产品支持，请联系我们友好的团队：support@nextlevelracing.com

警告 窒息危险

小零件不适合 3 岁以下儿童或任何倾向于将不可食用物品放入口中的人。

目录

- 侧梁组件（用于 Motion Plus 配置）页数：07 - 08
- FGT Cockpit + 1 x Motion Plus（前）页数：08 - 11
- FGT Cockpit + 1 x Motion Plus（背面）第 11 - 14 页
- FGT Cockpit + 2 x Motion Plus 页数：15 - 17
- FGT Cockpit + Traction Plus 页数：18 - 22
- 飞行模拟器 + 1 x Motion Plus（背面）页数：23 - 25
- 飞行模拟器 + 1 x Motion Plus（前）页数：26 - 28
- 飞行模拟器 + 2 x Motion Plus 页数：29 - 30
- 飞行模拟器 + 牵引力 Plus 页数：31 – 37

开始

01 – 参考图片。用于 MOTION PLUS 配置的侧组件。将 4 个 T 形螺母安装到每个短构件的顶部通道中，然后滑到标记的位置（红点）。零件：2 个短构件，8 个 T 形螺母。
02 - 参考图片。将 8 个 T 型螺母安装到顶部通道中，将 2 个 T 型螺母安装到每个长构件的底部通道中，滑动到标记的位置（红点）。在其他长成员上重复。零件：2 个长构件，20 个 T 形螺母。
03 - 参考图片。A) 将短构件上的通孔（从步骤 01 开始）与侧支架上的孔对齐。B) 用 4 个 M8 螺栓、垫圈和法兰螺母固定并穿过螺栓。零件：2 x 侧支架、4 x M8 60mm 螺栓、4 x M8 垫圈、4 x M8 法兰螺母。
04 - 参考图片。A) 将侧支架上的孔与先前安装在长构件上的 T 形螺母对齐，步骤 02。B) 用 8 x M8 螺栓和垫圈固定并穿过螺栓。不要完全拧紧螺栓。零件：8 x M8 16mm 螺栓，8 x M8 垫圈。

对于不同的配置，请跳到目录中提到的页面

FGT 驾驶舱 + 1 x Motion Plus（前）

05 - 参考图片。在开始此步骤之前完成步骤 01 到 04。将驾驶舱板上的安装孔与先前在步骤 01 和 02 中安装的 T 形螺母对齐。不要完全拧紧螺栓，以便在以后的步骤中进行最终调整。零件：3 个驾驶舱板、12 个 M8 16 毫米螺栓、12 个 M8 垫圈。
06 - 参考图片。顶视图。将驾驶舱板中的插槽定位为 480 毫米和 875 毫米。通过根据需要调整长构件和驾驶舱板来做到这一点。零件：1 x 卷尺。提示：使用卷尺准确地将板中的插槽彼此分开，以便更好地与驾驶舱对齐。
07 - 参考图片。将运动支架上的孔与先前在步骤 01 中安装的 T 形螺母对齐。用 4 个 M8 螺栓和垫圈将螺栓穿过并固定。零件：1 x 左运动支架，1 x 左运动支架，4 x M8 16mm 螺栓，4 x M8 垫圈。
08 - 参考图片。A) 将 Motion Plus 上的安装孔与 Motion 支架上的孔对齐。B) 用 Motion Plus 提供的安装硬件将螺栓穿过并固定。部件：1 个 Motion Plus，10 个 Motion Plus 安装硬件（包含在 Motion Plus 中）。
09 - 参考图片。A) 将枢轴杆板上的埋头孔与 Motion Plus 枢轴杆上的安装孔对齐。用 4 x M8 埋头螺栓和法兰螺母拧紧并固定。B) 将枢轴杆板组件上的安装孔与先前在步骤 02 中安装的 T 形螺母对齐。用 4 x M8 螺栓和垫圈拧紧并固定。零件：1 x Motion Plus 枢轴杆、1 x 枢轴杆板、4 x M8 25mm 埋头螺栓、4 x M8 法兰螺母、4 x M8 垫圈。
10 - 参考图片。从 F-GT 驾驶舱拆下所有连接的支脚。
11 - 参考图片。将安装支脚的驾驶舱中的螺纹插件与驾驶舱板中的安装槽对齐。用 6 个 M8 螺栓和垫圈固定并固定。用力拧紧将驾驶舱板固定到车架上的螺栓。在挤压件末端安装端盖。零件：6 x M8 20mm 螺栓、6 x M8 垫圈、4 x 端盖。提示：2 人一起抬起驾驶舱。

FGT Cockpit + 1 x Motion Plus（背面）

12 - 参考图片。在开始此步骤之前完成步骤 01 到 04。将驾驶舱板上的安装槽与先前在步骤 01 和 02 中安装的 T 形螺母对齐。不要完全拧紧螺栓，以便在以后的步骤中进行最终调整。零件：3 个驾驶舱板、12 个 M8 16 毫米螺栓、12 个 M8 垫圈。
13 - 参考图片。顶视图。将驾驶舱板放置在 480 毫米和 875 毫米的位置。在框架背面留出 190 毫米的间隙。通过根据需要调整长构件和驾驶舱板来做到这一点。零件：1 x 卷尺。提示：使用卷尺准确地将板中的插槽彼此分开，以便更好地与驾驶舱对齐。
14 - 参考图片。将运动支架上的孔与先前在步骤 02 中安装的 T 形螺母对齐。用 4 个 M8 螺栓和垫圈将螺栓穿过并固定。零件：1 x 右运动支架，1 x 左运动支架，4 x M8 16mm 螺栓，4 x M8 垫圈。
15 - 参考图片。A) 将 Motion Plus 上的安装孔与 Motion 支架上的孔对齐。B) 用 Motion Plus 提供的安装硬件将螺栓穿过并固定。部件：1 个 Motion Plus，10 个 Motion Plus 安装硬件（包含在 Motion Plus 中）。
16 - 参考图片。零件可能会有所不同。A) 将枢轴杆板上的埋头孔与 Motion Plus 枢轴杆上的安装孔对齐。用 4 x M8 埋头螺栓和法兰螺母固定。B) 将枢轴板组件上的安装孔与先前在步骤 01 中安装的 T 形螺母对齐。用 4 个 M8 螺栓和垫圈将螺栓穿过并固定。1 x Motion Plus 枢轴杆，1 x 枢轴杆板，4 x M8 25mm 埋头螺栓 4 x M8 法兰螺母，4 x M8 16mm 螺栓，4 x M8 垫圈。
17 - 参考图片。从 F-GT 驾驶舱拆下所有连接的支脚。
18 - 参考图片。将安装支脚的驾驶舱上的螺纹插件与驾驶舱板上的安装槽对齐。用 6 个 M8 螺栓和垫圈固定并固定。用力拧紧将驾驶舱板固定到车架上的螺栓。在挤压件末端安装端盖。零件：6 x M8 20mm 螺栓、6 x M8 垫圈、4 x 端盖。提示：2 人一起抬起驾驶舱。

FGT 驾驶舱 + 2 x Motion Plus

19 - 参考图片。在开始此步骤之前完成步骤 01 到 04。将驾驶舱板上的安装槽与先前在步骤 01 和 02 中安装的 T 形螺母对齐。不要完全拧紧螺栓，以便在以后的步骤中进行最终调整。零件：3 个驾驶舱板、12 个 M8 16 毫米螺栓、12 个 M8 垫圈。
20 - 参考图片。顶视图。将驾驶舱板放置在 480 毫米和 875 毫米的位置。在框架背面留出 190 毫米的间隙。通过根据需要调整长构件和驾驶舱板来做到这一点。零件：1 x 卷尺。提示：使用卷尺准确定位板中的插槽，使其彼此分开，以适应不同的运动设置。
21 - 参考图片。将运动支架上的孔与先前在步骤 01 和 02 中安装的 T 形螺母对齐。用 8 个 M8 螺栓和垫圈将螺栓穿过并固定。零件：2 x 右运动支架，2 x 左运动支架，8 x M8 16mm 螺栓，8 x M8 垫圈。
22 - 参考图片。A) 将 Motion Plus 上的安装孔与 Motion 支架上的孔对齐。B) 用 Motion Plus 提供的安装硬件将螺栓穿过并固定。部件：2 个 Motion Plus，20 个 Motion Plus 安装硬件（包含在 Motion Plus 中）。提示：2 人一起抬起驾驶舱。
23 - 参考图片。从 F-GT 驾驶舱拆下所有连接的支脚。
24 - 参考图片。将安装支脚的驾驶舱中的螺纹插件与驾驶舱板中的安装槽对齐。用 6 个 M8 螺栓和垫圈固定并固定。用力拧紧将驾驶舱板固定到车架上的螺栓。在挤压件末端安装端盖。零件：6 x M8 20mm 螺栓、6 x M8 垫圈、4 x 端盖。提示：2 人一起抬起驾驶舱。

٨. لا تقم بشد الراغي بالكامل. الأجزاء: ٣ لوحاتM المثبتة مسبقًا في الخطوتين ٠١ و ٠٢. اربطها وثبتها باستخدام ١٢ × مسامير وغسالات T ٣٧ - الرجوع إلى الصورة. أكمل الخطوات من ٠١ إلى ٠٤ قبل بدء هذه الخطوة. قم بمحاذاة فتحات التركيب على لوحات قمرة القيادة مع صواميل
٨MA × ١٦ مم ، غسالات M١٢ قمرة القيادة ، ١٢ × مسامير
.٣٨ - الرجوع إلى الصورة. منظر علوي. ضع لوحات قمرة القيادة ٥٧٥ مم و ٩٠٥ مم عن بعضها البعض. الأجزاء: ١ × شريط قياس. نصيحة: استخدم مقياس الشريط لوضع الفتحات في اللوحات بدقة بعيدًا عن بعضها البعض من أجل محاذاة أفضل مع قمرة القيادة
٨MA × ١٦ ملم ، ٤ × غسالاتM ٨. الأجزاء: ١ × قوس الحركة اليمنى ، ١ × قوس الحركة اليسرى ، ٤ × مساميرM المثبتة مسبقًا في الخطوة ٠١. اربطها وثبتها باستخدام ٤ × مسامير وغسالات T ٣٩ - الرجوع إلى الصورة. قم بمحاذاة الثقوب الموجودة على كتائف الحركة مع صواميل
.(الأجزاء: ١ × موشن بلس ، ١٠ × جهاز تثبيت موشن بلس (مضمن مع موشن بلس Motion Plus. ب) اربطها بإحكام وتأمينها باستخدام جهاز التثبيت المزود مع Motion. مع الفتحات الموجودة في كتائف Motion Plus ٤٠ - الرجوع إلى الصورة. أ) قم بمحاذاة فتحات التركيب في
٨ وصواميل شفة. ب) قم بمحاذاة فتحات التركيبM × اربطها بإحكام وأمنة باستخدام مسامير غاطسة مقاس ٤ Motion Plus Pivot Bar. مع فتحات التركيب على شريط Pivot ٤١ - الرجوع إلى الصورة. قد يختلف الجزء. أ) قم بمحاذاة الفتحات الغاطسة الموجودة على لوحة شريط
الراغي ، ٤ x M١٦ Amm مسامير غاطسة ، ٤ x M٢٥ Amm ، ١ x Pivot Bar Plate ، ٤ x Motion Plus Pivot Bar .٨ الأجزاء: M١ المثبتة مسبقًا في الخطوة ٠٢. اربطها وثبتها باستخدام ٤ × مسامير وغسالات T الموجودة على مجموعة لوحة القضيب المحورية مع الصواميل على شكل حرف
٨. شفة الصواميلM ٨ x غسالات ، ٤ x M٤
.٤٢ - الرجوع إلى الصورة. قم بإزالة أي أقدام متصلة من Flight Simulator
٨ × M٢٠ ٨. قم بتثبيت أغطية النهاية في نهاية عمليات السحب. الأجزاء: مسامير M٦ × ٤٣ - الرجوع إلى الصورة. قم بمحاذاة الملحقات المولبة في قمرة القيادة ، حيث تم تثبيت القدمين ، مع فتحات التركيب في لوحات قمرة القيادة. اربطها بإحكام وأمن باستخدام مسامير وغسالات ٦
٨ ، ٤ × أغطية طرفية. نصيحة: ارفع قمرة القيادة مع شخصينM × مسمار ، غسالات ٦

(قمرة القيادة لمحاكاة الطيران + ١ × موشن بلس (أمامي

٨MA ٨. الأجزاء: ٣ لوحات قمرة القيادة ، ١٢ × مساميرM المثبتة مسبقًا في الخطوتين ٠١ و ٠٢. اربطها وثبتها باستخدام ١٢ × مسامير وغسالات T ٤٤ - الرجوع إلى الصورة. أكمل الخطوات من ٠١ إلى ٠٤ قبل بدء هذه الخطوة. قم بمحاذاة فتحات التركيب على لوحات قمرة القيادة مع صواميل
٨MA × ١٦ مم ، غسالات ١٢
.٤٥ - الرجوع إلى الصورة. منظر علوي. ضع لوحات قمرة القيادة ٥٧٥ مم و ٩٠٦ مم عن بعضها البعض. اترك فجوة ١٩٠ مم في المقدمة. الأجزاء: ١ × شريط قياس. نصيحة: استخدم مقياس الشريط لوضع الفتحات في اللوحات بدقة بعيدًا عن بعضها البعض من أجل محاذاة أفضل مع
.قمرة القيادة
٨MA × ١٦ ملم ، ٤ × غسالاتM ٨. الأجزاء: ١ × قوس الحركة اليمنى ، ١ × قوس الحركة اليسرى ، ٤ × مسامير M المثبتة مسبقًا في الخطوة ٠٢. اربطها وثبتها باستخدام ٤ × مسامير وغسالات T ٤٦ - الرجوع إلى الصورة. قم بمحاذاة الثقوب الموجودة على كتائف الحركة مع صواميل
كرر على جميع الأقواس. الأجزاء: ١ × موشن بلس ، ١٠ × جهاز تثبيت موشن .Motion Plus ب) اربطها بإحكام وتأمينها باستخدام جهاز التثبيت المزود مع Motion. مع الفتحات الموجودة في كتائف Motion Plus ٤٧ - الرجوع إلى الصورة. أ) قم بمحاذاة الثقوب المولبة الموجودة في
.(بلس (مضمن مع موشن بلس
٨ وصواميل شفة. ب) قم بمحاذاة فتحات التركيب الموجودة علىM × اربطها بإحكام وأمنة باستخدام مسامير غاطسة مقاس ٤ Motion Plus Pivot Bar. مع فتحات التركيب على شريط Pivot ٤٨ - الرجوع إلى الصورة. أ) قم بمحاذاة الفتحات الغاطسة الموجودة على لوحة شريط
MA × الراغي ، ٤ x M١٦ Amm مسامير غاطسة ، ٤ x M٢٥ Amm ، ١ x Pivot Bar Plate ، ٤ x Motion Plus Pivot Bar ، ٨ x M١ الأجزاء: M١ المثبتة مسبقًا في الخطوة ٠١. اربطها وثبتها باستخدام ٤ مسامير وغسالات T مجموعة لوحة الشريط المحوري مع الصواميل على شكل حرف
٨. شفة الصواميلM ٨ x غسالات ، ٤
.٤٩ - الرجوع إلى الصورة. قم بإزالة أي أقدام متصلة من Flight Simulator
٨ × M٢٠ ٨. قم بتثبيت أغطية النهاية في نهاية البنق. الأجزاء: مسامير M٦ × ٥٠ - الرجوع إلى الصورة. قم بمحاذاة الملحقات المولبة في قمرة القيادة ، حيث تم تثبيت القدمين ، مع فتحات التركيب في لوحات قمرة القيادة. اربطها بإحكام وأمن باستخدام مسامير وغسالات ٦
٨ ، ٤ × أغطية طرفية. نصيحة: ارفع قمرة القيادة مع شخصينM × غسالات ٦

قمرة القيادة لمحاكاة الطيران + ٢ × موشن بلس

.T-Nuts الأجزاء: ٢ × عضو قصير ، ٨ .T-NUTS في القناة العلوية والسفلية لكل عضو قصير وانتقل إلى المواقع المحددة. مواقع T-Nuts ٥٧ x ٢ - الرجوع إلى الصورة. قم بتثبيت ٢
.T-Nuts الأجزاء: ٢ × عضو طويل ، ١٣ .T-NUTS في القناة العلوية لكل عضو طويل وقم بالتمرير إلى المواقع المحددة. كرر على العضو الطويل الآخر. مواقع T-Nuts ٥٨ x ٢ - الرجوع إلى الصورة. قم بتثبيت ٦
.T-Nuts الأجزاء: ٢ × عضو طويل ، ٨ .T-NUTS في القناة السفلية لكل عضو طويل وانتقل إلى المواقع المحددة. كرر على العضو الطويل الآخر. مواقع T-Nuts ٥٩ x ٢ - الرجوع إلى الصورة. قم بتثبيت ٤
٨ ، ٨ MA ٤ × ٦٠ مم ، ٤ × غسالاتM ٨ وغسالات وصواميل شفة. الأجزاء: ٢ × دعامات جانبية ، ٤ × مسامير M × ٦٠ - الرجوع إلى الصورة. أ) قم بمحاذاة الفتحات الموجودة على الأعضاء القصيرة مع الفتحات الموجودة على الأقواس الجانبية. ب) اربطها وثبت بإحكام باستخدام مسامير ٤
٨MA × صواميل شفة
٨MA × ١٦ مم ، غسالات MA ٨. الأجزاء: مسامير MA المثبتة مسبقًا في الخطوتين ٥٨ و ٥٩. ب) قم بإغلاقها وإحكام تثبيتها باستخدام براغي وغسالات مقاس T ٨ T ٦١ - الرجوع إلى الصورة. أ) قم بمحاذاة الثقوب الموجودة على الأقواس الجانبية مع صواميل
٨ x ١٦ مم ، غسالات M١٢ المثبتة مسبقًا في الخطوتين ٥٧ و ٥٨. لا تقم بإحكام ربط المسامير بشكل كامل. الأجزاء: ٢ لوحات قمرة القيادة ، ١٢ × مسامير T ٦٢ - الرجوع إلى الصورة. قم بمحاذاة فتحات التركيب الموجودة على لوحات قمرة القيادة مع صواميل
٢٣ - الرجوع إلى الصورة. منظر علوي. ضع لوحات قمرة القيادة ٥٧٥ مم و ٩٠٥ مم عن بعضها البعض. الأجزاء: ١ × شريط قياس. نصيحة: استخدم مقياس الشريط لوضع الفتحات في اللوحات بدقة بعيدًا عن بعضها البعض من أجل محاذاة أفضل مع قمرة القيادة
٨ غسالاتM × ١٦ ملم براغي ، MA × المثبتة مسبقًا في الخطوتين ٥٧ و ٥٩. الأجزاء: ١ × لوح قضيب محوري ، ١ × لوحة جر ، ٨ T ٦٤ - الرجوع إلى الصورة. قم بمحاذاة فتحات التثبيت الموجودة على لوحة قضيب المحور ولوحة الجر مع صواميل
٦٥ - الرجوع إلى الصورة. منظر علوي. ضع فتحات التركيب على فتحات تركيب لوحات الجر على مسافة ١١٦٠ مم من بعضها البعض (قياس حرج). الأجزاء: ١ × شريط قياس. نصيحة: استخدم مقياس الشريط لوضع الفتحات في الألواح بدقة بعيدًا عن بعضها البعض لإعدادات الحركة
.المختلفة
.٦٦ - الرجوع إلى الصورة. قم بإزالة أي أقدام متصلة من Flight Simulator
٨ × M٢٠ ٨. قم بتثبيت أغطية النهاية في نهاية عمليات السحب. الأجزاء: مسامير M٦ × ٦٧ - الرجوع إلى الصورة. قم بمحاذاة الملحقات المولبة في قمرة القيادة ، حيث تم تثبيت القدمين ، مع فتحات التركيب في لوحات قمرة القيادة. اربطها بإحكام وأمن باستخدام مسامير وغسالات ٦
٨ ، ٤ × أغطية طرفية. نصيحة: ارفع قمرة القيادة مع شخصينM × مسمار ، غسالات ٦
٨. من جهاز محاكاة الطيران لتفكيك مجموعة لوحة الدواسة٨ × ، و ٤ حلقات غسيل مربعة ، وصواميل شفة ٤ × ٦٨ - الرجوع إلى الصورة. قم بإزالة مسامير ٤
.نصيحة: ارفع قمرة القيادة مع شخصين Traction Plus. ٦٩ - الرجوع إلى الصورة. قم بمحاذاة فتحات التركيب الموجودة على لوحات السحب مع الفتحات المولبة في
٨MA × ٢٠ مم ، غسالات M١٢ ٨. الأجزاء: مسامير M١٢ × ٧٠ - الرجوع إلى الصورة. اربطها وثبت بإحكام باستخدام ١٢ × مسامير وغسالات
Flight Simulator. التي تم إلغاء تثبيتها مسبقًا في الخطوة ٦٨ لإعادة تجميع مجموعة لوحة الدواسة في MA Flange Nuts x ٤ و Square Washers ٤ و MA Bolts x ٧١ - الرجوع إلى الصورة. قم بتثبيت ٤

تحذير

- يرجى عدم استخدام الأدوات الكهربائية للتجميع حيث أن الإفراط في إحكام الربط يمكن أن يؤدي إلى تلف الإطار الخاص بك.
- يشكل صحيح داخل جهاز البنق لمنع تلف الأجزاء T يرجى التأكد من وضع صواميل.
- ضع إطار محول الحركة وقم ببنائه على سطح مستوٍ ناعم ومحمي.
- لا تجبر الأجزاء معًا.
- تجنب الراغي والصواميل المتقاطعة.
- إذا كنت في شك ، استشر فيديو التثبيت. (انظر رمز الاستجابة السريعة أدناه أو اتصل بنا على support@nextlevelracing.com)
- احذر من الحواف الحادة على قطع البنق.
- من نهاية الملف الشخصي ولا يمكن تثبيته في منتصف القناة T-Nuts يجب تثبيت.
- إلى فك الراغي الموجودة في قمرة القيادة أو إطار المهايئ. يرجى التأكد من إحكام جميع براغي جهازك قبل كل جلسة Motion Plus قد يؤدي اهتزاز منصة.

مساعدة

bit.ly/nlrbuild .تجميع الفيديو. امسح رمز الاستجابة السريعة ضوئيًا
support@nextlevelracing.com :إذا كنت بحاجة إلى مزيد من الدعم مع منتجك ، فيرجى الاتصال بفريقنا الودود على

25 - 参考图片。T 型螺母位置。在每个短构件的顶部和底部通道中安装 2 个 T 型螺母。滑动到标记的位置（红点）。零件：2 个短构件，8 个 T 形螺母。
26 - 参考图片。将 6 个 T 型螺母安装到每个长构件的顶部通道中，然后滑到标记的位置。重复另一个长的成员。T 型螺母位置。零件：2 个长构件，12 个 T 形螺母。
27 - 参考图片。将 4 个 T 形螺母安装到每个长构件的底部通道中，然后滑到标记的位置。在其他长成员上重复。T 型螺母位置。零件：2 个长构件，8 个 T 形螺母。
28 - 参考图片。A) 将短构件上的通孔（从步骤 01 开始）与侧支架上的孔对齐。B) 用 4 个 M8 螺栓、垫圈和法兰螺母固定并穿过螺栓。零件：2 x 侧支架、4 x M8 60mm 螺栓、4 x M8 垫圈、4 x M8 法兰螺母。
29 - 参考图片。A) 将侧支架上的孔与先前在步骤 26 和 27 中安装在长构件上的 T 形螺母对齐。B) 用 8 x M8 螺栓和垫圈将螺栓穿过并固定。零件：8 x M8 16mm 螺栓，8 x M8 垫圈。
30 - 参考图片。将驾驶舱板上的安装槽与先前在步骤 25 和 26 中安装的 T 形螺母对齐。不要完全拧紧螺栓，以便在以后的步骤中进行最终调整。零件：12 x M8 16mm 螺栓，12 x M8 垫圈。
31 - 参考图片。将枢轴板和牵引板上的安装孔与先前在步骤 26 和 27 中安装的 T 形螺母对齐。零件：1 x 枢轴板、1 x 牵引板、8 x M8 16mm 螺栓、8 x M8 垫圈。
32 - 参考图片。顶视图。将驾驶舱板放置在 480 毫米和 875 毫米的位置。将 Traction Plus 安装孔放置在相距 1160 毫米的板上（临界测量）。零件：1 x 卷尺。提示：使用卷尺准确地将板中的插槽彼此分开，以便更好地与驾驶舱对齐。
33 - 参考图片。从 F-GT 驾驶舱卸下任何支脚。
34 - 参考图片。将安装支脚的驾驶舱中的螺纹插件与驾驶舱板中的安装槽对齐。用 6 个 M8 螺栓和垫圈固定并固定。将驾驶舱板牢固地拧紧到框架上。在挤压件末端安装端盖。零件：6 x M8 20mm、6 x M8 垫圈、4 x 端盖。提示：2 人一起抬起驾驶舱。
35 - 参考图片。将 Traction Plus 安装孔与枢轴板和牵引板上的孔对齐。提示：2 人一起抬起驾驶舱。
36 - 参考图片。用 12 个 M8 螺栓和垫圈固定并固定。零件：12 x M8 20mm 螺栓，12 x M8 垫圈。

飞行模拟器驾驶舱 + 1 x Motion Plus（背面）

37 - 参考图片。在开始此步骤之前完成步骤 01 到 04。将驾驶舱板上的安装槽与先前在步骤 01 和 02 中安装的 T 形螺母对齐。用 12 x M8 螺栓和垫圈将螺栓穿过并固定。不要完全拧紧螺栓。零件：3 个驾驶舱板、12 个 M8 16 毫米螺栓、12 个 M8 垫圈。
38 - 参考图片。顶视图。将驾驶舱板放置在彼此 575 毫米和 905 毫米处。零件：1 x 卷尺。提示：使用卷尺准确地将板中的插槽彼此分开，以便更好地与驾驶舱对齐。
39 - 参考图片。将运动支架上的孔与先前在步骤 01 中安装的 T 形螺母对齐。用 4 个 M8 螺栓和垫圈将螺栓穿过并固定。零件：1 x 右运动支架，1 x 左运动支架，4 x M8 16mm 螺栓，4 x M8 垫圈。
40 - 参考图片。A) 将 Motion Plus 上的安装孔与 Motion 支架上的孔对齐。B) 用 Motion Plus 提供的安装硬件将螺栓穿过并固定。部件：1 个 Motion Plus，10 个 Motion Plus 安装硬件（包含在 Motion Plus 中）。
41 - 参考图片。部分可能会有所不同。A) 将枢轴杆板上的埋头孔与 Motion Plus 枢轴杆上的安装孔对齐。用 4 x M8 埋头螺栓和法兰螺母固定。B) 将枢轴板组件上的安装孔与先前在步骤 02 中安装的 T 形螺母对齐。用 4 个 M8 螺栓和垫圈将螺栓穿过并固定。零件：1 x Motion Plus 枢轴杆、1 x 枢轴杆板、4 x M8 25mm 埋头螺栓、4 x M8 16mm 螺栓、4 x M8 垫圈、4 x M8 法兰螺母。
42 - 参考图片。从飞行模拟器中移除所有连接的脚。
43 - 参考图片。将安装支脚的驾驶舱中的螺纹插件与驾驶舱板中的安装槽对齐。用 6 个 M8 螺栓和垫圈固定并固定。在挤压件末端安装端盖。零件：6 x M8 20mm 螺栓、6 x M8 垫圈、4 x 端盖。提示：2 人一起抬起驾驶舱。

飞行模拟器驾驶舱 + 1 x Motion Plus（前）

44 - 参考图片。在开始此步骤之前完成步骤 01 到 04。将驾驶舱板上的安装槽与先前在步骤 01 和 02 中安装的 T 形螺母对齐。用 12 x M8 螺栓和垫圈将螺栓穿过并固定。零件：3 个驾驶舱板、12 个 M8 16 毫米螺栓、12 个 M8 垫圈。
45 - 参考图片。顶视图。将驾驶舱板放置在彼此相距 575 毫米和 906 毫米的位置。在前面留出 190 毫米的间隙。零件：1 x 卷尺。提示：使用卷尺准确地将板中的插槽彼此分开，以便更好地与驾驶舱对齐。
46 - 参考图片。将运动支架上的孔与先前在步骤 02 中安装的 T 形螺母对齐。用 4 个 M8 螺栓和垫圈将螺栓穿过并固定。零件：1 x 右运动支架，1 x 左运动支架，4 x M8 16mm 螺栓，4 x M8 垫圈。
47 - 参考图片。A) 将 Motion Plus 上的螺纹孔与 Motion 支架上的孔对齐。B) 用 Motion Plus 提供的安装硬件将螺栓穿过并固定。在所有括号上重复。部件：1 个 Motion Plus，10 个 Motion Plus 安装硬件（包含在 Motion Plus 中）。
48 - 参考图片。A) 将枢轴杆板上的埋头孔与 Motion Plus 枢轴杆上的安装孔对齐。用 4 x M8 埋头螺栓和法兰螺母固定。B) 将枢轴板组件上的安装孔与先前在步骤 01 中安装的 T 形螺母对齐。用 4 个 M8 螺栓和垫圈将螺栓穿过并固定。零件：1 x Motion Plus 枢轴杆、1 x 枢轴杆板、4 x M8 25mm 埋头螺栓、4 x M8 16mm 螺栓、4 x M8 垫圈、4 x M8 法兰螺母。
49 - 参考图片。从飞行模拟器中移除所有连接的脚。
50 - 参考图片。将安装支脚的驾驶舱中的螺纹插件与驾驶舱板中的安装槽对齐。用 6 个 M8 螺栓和垫圈固定并固定。在挤压末端安装端盖。零件：6 x M8 20mm 螺栓、6 x M8 垫圈、4 x 端盖。提示：2 人一起抬起驾驶舱。

飞行模拟器驾驶舱 + 2 x Motion Plus

51 - 参考图片。在开始此步骤之前完成步骤 01 到 04。将驾驶舱板上的安装槽与先前在步骤 01 和 02 中安装的 T 形螺母对齐。用 12 x M8 螺栓和垫圈将螺栓穿过并固定。不要完全拧紧螺栓。零件：3 个驾驶舱板、12 个 M8 16 毫米螺栓、12 个 M8 垫圈。
52 - 参考图片。顶视图。将驾驶舱板放置在彼此相距 575 毫米和 906 毫米的位置。在前面留出 190 毫米的间隙。零件：1 x 卷尺。提示：使用卷尺准确地将板中的插槽彼此分开，以便更好地与驾驶舱对齐。
53 - 参考图片。将运动支架上的孔与先前在步骤 01 和 02 中安装的 T 形螺母对齐。螺栓穿过并用 M8 螺栓和垫圈固定。零件：2 个右运动支架、2 个左运动支架、8 个 M8 16 毫米螺栓、8 个 M8 垫圈。
54 - 参考图片。A) 将 Motion Plus 上的安装孔与 Motion 支架上的孔对齐。B) 使用 Motion Plus 提供的 20x 安装硬件进行螺栓固定。在所有括号上重复。部件：2 个 Motion Plus，20 个 Motion Plus 安装硬件（包含在 Motion Plus.
55 - 参考图片。从战斗模拟器中移除所有连接的脚。
56 - 参考图片。将安装支脚的驾驶舱中的螺纹插件与驾驶舱板中的安装槽对齐。用 6 个 M8 螺栓和垫圈固定并固定。在挤压件末端安装端盖。零件：6 x M8 20mm 螺栓、6 x M8 垫圈、4 x 端盖。提示：2 人一起抬起驾驶舱。

飞行模拟器驾驶舱 + 牵引力加

57 - 参考图片。将 2 个 T 型螺母安装到每个短构件的顶部和底部通道中，然后滑到标记的位置。T 型螺母位置。零件：2 个短构件，8 个 T 形螺母。
58 - 参考图片。将 6 个 T 型螺母安装到每个长构件的顶部通道中，然后滑到标记的位置。重复另一个长的成员。T 型螺母位置。零件：2 个长构件，12 个 T 形螺母。
59 - 参考图片。将 4 个 T 形螺母安装到每个长构件的底部通道中，然后滑到标记的位置。重复另一个长的成员。T 型螺母位置。零件：2 x 长成员。8 个 T 形螺母。
60 - 参考图片。A) 将短构件上的通孔与侧支架上的孔对齐。B) 用 4 个 M8 螺栓、垫圈和法兰螺母固定并穿过螺栓。零件：2 x 侧支架、4 x M8 60mm 螺栓、4 x M8 垫圈、4 x M8 法兰螺母。
61 - 参考图片。A) 将侧支架上的孔与先前在步骤 58 和 59 中安装的 T 形螺母对齐。B) 用 8 x M8 螺栓和垫圈将螺栓穿过并固定。零件：8 x M8 16mm 螺栓，8 x M8 垫圈。
62 - 参考图片。将驾驶舱板上的安装槽与先前在步骤 57 和 58 中安装的 T 形螺母对齐。不要完全拧紧螺栓。零件：3 个驾驶舱板、12 个 M8 16 毫米螺栓、12 个 M8 垫圈。
63 - 参考图片。顶视图。将驾驶舱板放置在彼此 575 毫米和 905 毫米处。零件：1 x 卷尺。提示：使用卷尺准确地将板中的插槽彼此分开，以便更好地与驾驶舱对齐。
64 - 参考图片。将枢轴板和牵引板上的安装孔与先前在步骤 57 和 59 中安装的 T 形螺母对齐。零件：1 x 枢轴板、1 x 牵引板、8 x M8 16mm 螺栓、8 x M8 垫圈。
65 - 参考图片。顶视图。将安装孔定位在牵引板安装孔上，彼此相距 1160 毫米（临界测量）。零件：1 x 卷尺。提示：使用卷尺准确定位板中的插槽，使其彼此分开，以适应不同的运动设置。
66 - 参考图片。从战斗模拟器中移除所有连接的脚。
67 - 参考图片。将安装支脚的驾驶舱中的螺纹插件与驾驶舱板中的安装槽对齐。用 6 个 M8 螺栓和垫圈固定并固定。将端盖安装到挤压件的末端。零件：6 x M8 20mm 螺栓、6 x M8 垫圈、4 x 端盖。提示：2 人一起抬起驾驶舱。
68 - 参考图片。从飞行模拟器上拆下 4 x M8 螺栓、4 x 方形垫圈和 4 x M8 法兰螺母以拆卸踏板总成。
69 - 参考图片。将牵引板上的安装孔与 Traction Plus 上的螺纹孔对齐。提示：2 人一起抬起驾驶舱。
70 - 参考图片。用 12 个 M8 螺栓和垫圈固定并固定。零件：12 x M8 20mm 螺栓，12 x M8 垫圈。
71 - 参考图片。安装先前在步骤 68 中卸载的 4 个 M8 螺栓、4 个方形垫圈和 4 个 M8 法兰螺母，以在飞行模拟器上重新组装踏板组件。

警告
- 请不要使用电动工具进行组装，因为过度拧紧会损坏您的框架。
- 请确保将 T 型螺母正确放置在挤压件内，以防止损坏零件。
- 在柔软且受保护的水平表面上布置和构建运动适配器框架。
- 不要将部件强行放在一起。
- 避免交叉螺纹螺栓和螺母。
- 如有疑问，请参阅安装视频。（见下方二维码或通过 support@nextlevelracing.com 联系我们）
- 当心挤压件上的锋利边缘。
- T 形螺母必须从型材末端安装，不能安装在槽钢中间。
- Motion Plus 平台的振动可能会松开驾驶舱或适配器框架上的螺栓。每次训练前，请确保您构建的所有螺栓都牢固拧紧。

协助
组装视频。扫描二维码。bit.ly/nlrbuild
如果您需要对产品的进一步支持，请联系我们友好的团队：support@nextlevelracing.com

NOTES